ATTRAVERSAMENTO DI TUBI COMBUSTIBILI — COLLARE UNIVERSALE "GLOBAL COLLAR PLUS"

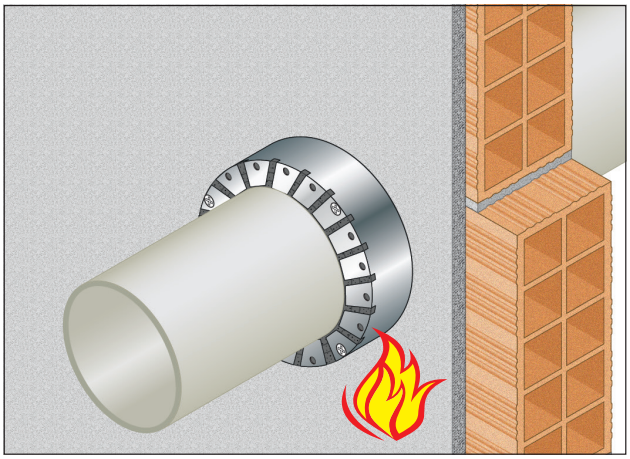

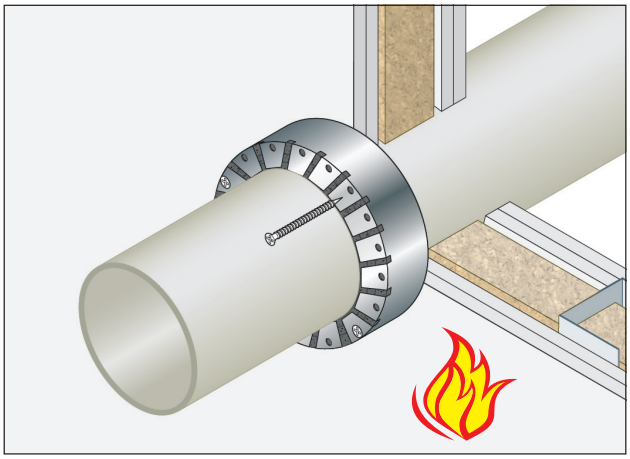

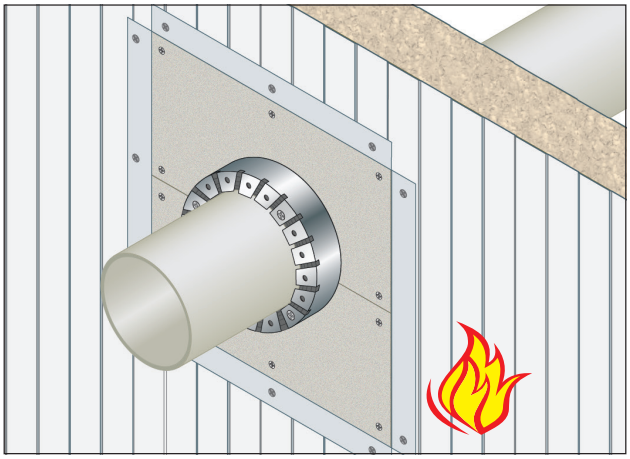

RESISTENZA AL FUOCO: EI 120 U/C

- **Diametri:** fino a 250 mm
- **Tipo di supporto:** parete in muratura spessore ≥120 mm o
  parete in cartongesso spessore ≥120 mm
  parete pannello sandwich spessore ≥100 mm
- **Tipo di tubazione:** PVC, PE, PP
- **Prodotto da applicare:** collare universale "GLOBAL COLLAR PLUS" e "GLOBAL COLLAR PLUS MAXI"
- **Fissaggio:** meccanico con viti autoperforanti fosfatate su pareti in cartongesso o con turboviti su muratura
- **Finitura:** non prevista

PATENTED

TOPICS:

- Soluzione con UN SOLO COLLARE, sul lato esposto al fuoco

- Fissato alla parete SENZA BARRE FILETTATE passanti

Rapporto di classificazione: ETA 23/0843
Norma di prova: EN 1366-3

DESCRIZIONE DI CAPITOLATO

Fornitura e posa in opera di collare universale per TUBAZIONI COMBUSTIBILI "GLOBAL COLLAR PLUS" senza alette di fissaggio con resistenza al fuoco fino a EI 120 U/C certificata su pareti in muratura o cartongesso, costituito da un guscio metallico in lamierino di acciaio sezione nominale 40x30x0,5 mm contenente guarnizione intumescente a base di grafite sezione nominale 40x2 mm, in conformità a ETA 23/0843. Il collare sarà fissato alla parete solo dal lato esposto al fuoco con viti autoperforanti fosfatate nel numero indicato nella tabella senza la necessità di barre filettate. Nel caso di parete in muratura utilizzare turboviti senza uso del tassello. Prima dell'installazione del collare i vuoti/giunti restanti tra la parete ed il tubo penetrante possono essere riempiti con il sigillante "GB-MT", o in alternativa con materiale incombustibile dimensionalmente stabile come calcestruzzo, malta cementizia o di gesso.

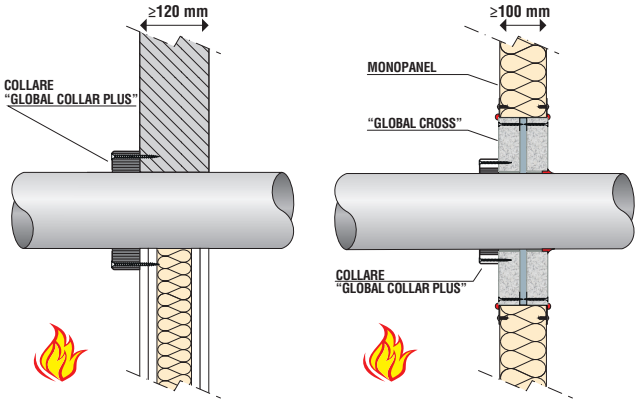

GLOBAL BUILDING S.r.l. · Socio Unico
Via L. Galvani, 2 · 31027 Spresiano (TV)
P.IVA 03505060263 · T +39 0422 892728
info@globalbuilding.it · www.globalbuilding.it

SCHEMA DI APPLICAZIONE IN RELAZIONE AL DIAMETRO DEL TUBO

- su pareti in muratura o cartongesso con spessore ≥ 120 mm

- certificato ETA 23/0843

Tipo di tubo	Diametro esterno tubo (mm)	Spessore tubo (mm)	N. strati nastro intum.	Lunghezza nastro intum. (mm)	Lunghezza lamierino (mm)	Numero fissaggi	Classe di resistenza al fuoco
PVC 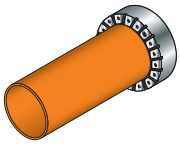	32	3,0 - 11,7	3	376	320	2	EI 120 U/C
	40		3	455	360	2	EI 120 U/C
	50		4	765	400	4	EI 120 U/C
	63		4	940	440	4	EI 120 U/C
	75		4	1095	480	4	EI 120 U/C
	90		5	1650	520	4	EI 120 U/C
	110		5	1980	580	4	EI 120 U/C
	125		5	2230	640	4	EI 120 U/C
	140		7	3560	680	4	EI 120 U/C
	160		10	5940	740	4	EI 120 U/C
	180*		13	8835	820	4	EI 120 U/C
	200*		15	11380	880	4	EI 120 U/C
	225*		18	15500	1000	4	EI 120 U/C
	250*		21	20230	1120	4	EI 120 U/C
PE 	32	4,0 - 22,0	3	376	320	2	EI 120 U/C
	40		3	455	360	2	EI 120 U/C
	50		4	765	400	4	EI 120 U/C
	63		5	1205	440	4	EI 120 U/C
	75		6	1725	480	4	EI 120 U/C
	90		8	2800	520	4	EI 120 U/C
	110		9	3800	580	4	EI 120 U/C
	125		11	5335	640	4	EI 120 U/C
	140		12	6495	680	4	EI 120 U/C
	160		14	8685	740	4	EI 120 U/C
	180*		15	10395	820	4	EI 120 U/C
	200*		17	13125	900	4	EI 120 U/C
	225*		19	16485	1000	4	EI 120 U/C
	250*		21	20230	1120	4	EI 120 U/C
PP 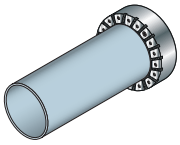	32	3,0 - 22,0	3	376	320	2	EI 120 U/C
	40		3	455	360	2	EI 120 U/C
	50		4	765	400	4	EI 120 U/C
	63		4	940	440	4	EI 120 U/C
	75		4	1095	480	4	EI 120 U/C
	90		5	1650	520	4	EI 120 U/C
	110		5	1980	580	4	EI 120 U/C
	125		5	2230	640	4	EI 120 U/C
	140		6	3010	680	4	EI 120 U/C
	160		6	3405	740	4	EI 120 U/C

*** Soluzioni con l'utilizzo del collare "GLOBAL COLLAR PLUS MAXI"**

La lunghezza del lamierino è calcolata prevedendo un sormonto finale.

SCHEMA DI APPLICAZIONE IN RELAZIONE AL DIAMETRO DEL TUBO

- su pannello sandwich con spessore ≥ 100 mm

- certificato ETA 23/0843

Soluzioni con l'utilizzo di "GLOBAL CROSS"

Tipo di tubo	Diametro esterno tubo (mm)	Spessore tubo (mm)	N. strati nastro intum.	Lunghezza nastro intum. (mm)	Lunghezza lamierino (mm)	Numero fissaggi	Classe di resistenza al fuoco
PVC - PE - PP 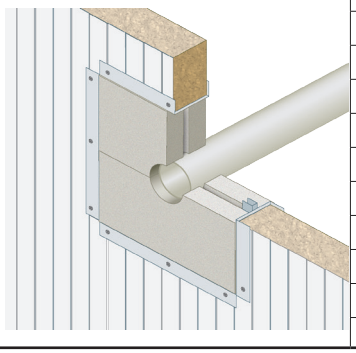	32	8,0	4	530	320	3	EI 120 U/C
	40		4	635	360	3	EI 120 U/C
	50		4	765	400	3	EI 120 U/C
	63		4	940	440	3	EI 120 U/C
	75		4	1095	480	3	EI 120 U/C
	90		5	1650	520	4	EI 120 U/C
	110		5	1980	580	4	EI 120 U/C
	125		6	2715	640	4	EI 120 U/C
	140		6	3010	680	4	EI 120 U/C
	160		6	3405	740	4	EI 120 U/C

La lunghezza del lamierino è calcolata prevedendo un sormonto finale.

ATTRAVERSAMENTI MULTIPLI A PARETE (numero tubi: 2 o 3 con diametro ≤ 110 mm)

TUBI: PVC, PE, PP SENZA ISOLAMENTO

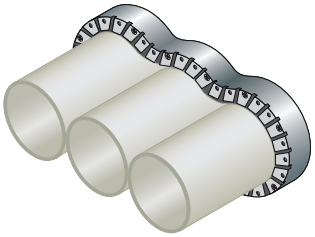

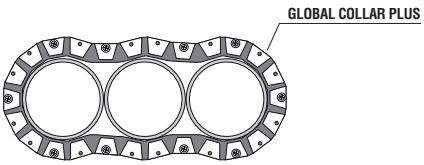

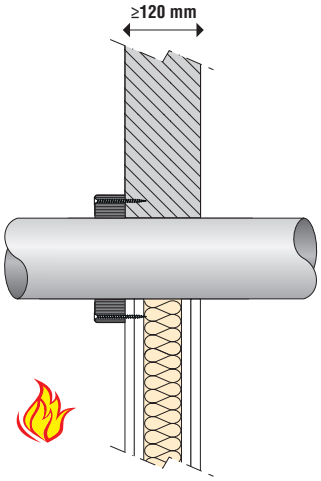

Tipo di tubo	Diametro tubo (mm)	Parete muratura (mm)	Parete cartongesso (mm)	N. strati nastro intum.	Isolamento (mm)	Classe di resistenza al fuoco	Certificato
PVC 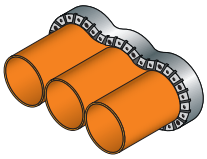	≤ 110	≥ 120	≥ 120	10	senza	EI 120 U/C	ETA 23/0843
PE 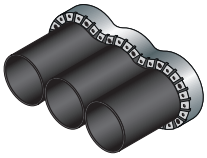	≤ 110	≥ 120	≥ 120	10	senza	EI 120 U/C	ETA 23/0843
PP 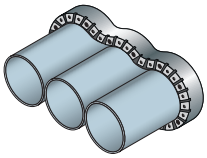	≤ 110	≥ 120	≥ 120	10	senza	EI 120 U/C	ETA 23/0843
PVC - PE - PP 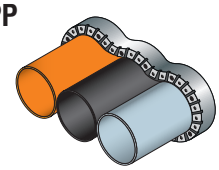	≤ 110	≥ 120	≥ 120	10	senza	EI 120 U/C	ETA 23/0843

taglia quanto basta...
avvolgi, avvita.

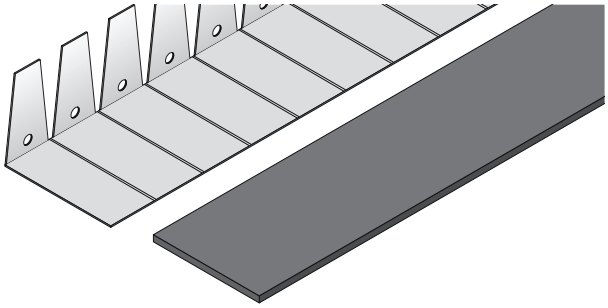

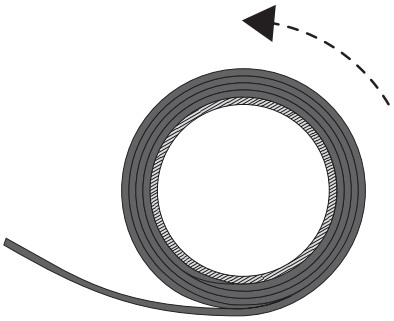

1 - Tagliare le quantità di nastro intumescente e di banda metallica (vedi tabelle) necessarie alla protezione della tubazione.

2 - Avvolgere il nastro intumescente attorno alla tubazione nel numero di strati previsto (vedi tabella).

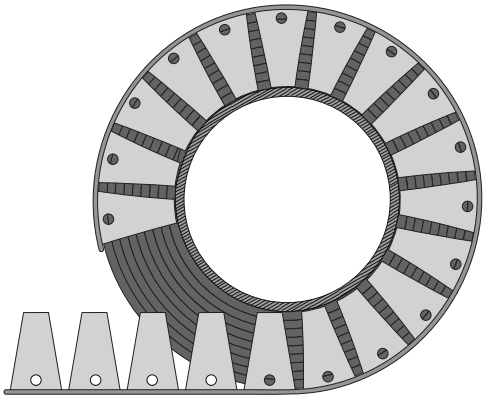

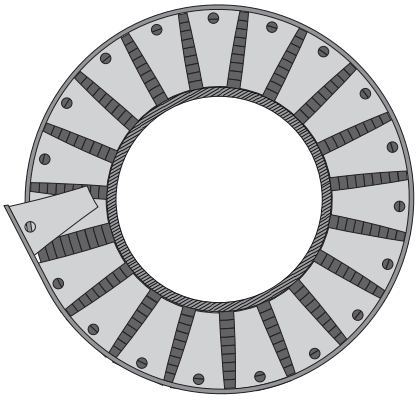

3 - Avvolgere la banda metallica attorno al nastro intumescente avendo l'accortezza di sovrapporne i bordi di almeno 1 aletta forata.

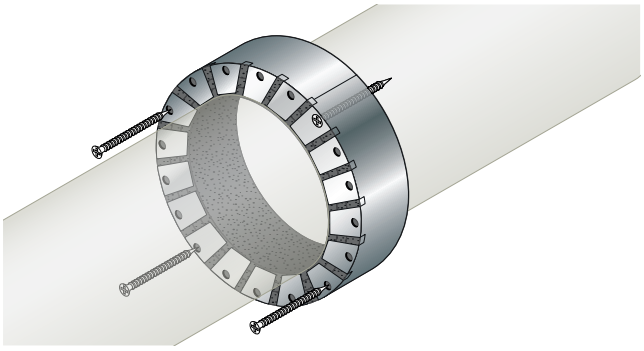

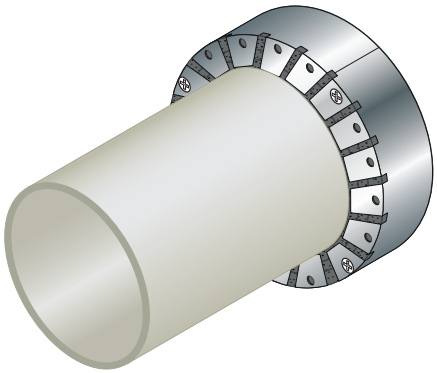

4 - Fissare il collare alla parete con viti autofilettanti fosfatate, comprese nella confezione.

Le viti autofilettanti fosfatate sono da utilizzarsi nel caso di supporto in cartongesso.
Su richiesta è disponibile kit di fissaggio per muratura con turboviti senza l'uso del tassello.

GLOBAL BUILDING S.r.l. · Socio Unico
Via L. Galvani, 2 · 31027 Spresiano (TV)
P.IVA 03505060263 · T +39 0422 892728
info@globalbuilding.it · www.globalbuilding.it