ATTRAVERSAMENTI DI TUBI COMBUSTIBILI — COLLARE UNIVERSALE "GLOBAL COLLAR PLUS C"

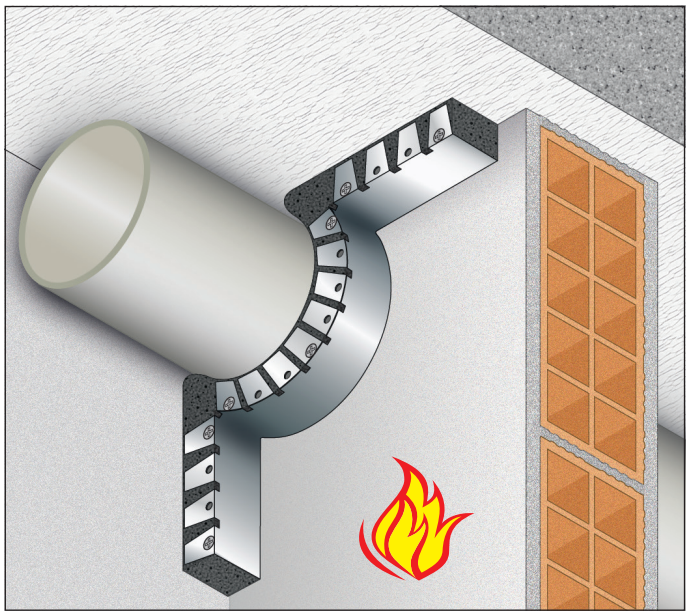

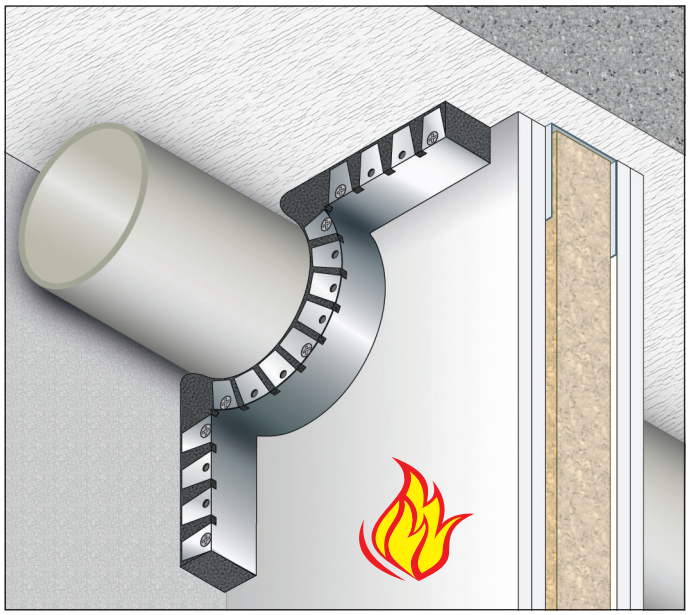

RESISTENZA AL FUOCO: EI 120 U/C

- **Diametri:** fino a 125 mm
- **Tipo di supporto:** parete in muratura spessore ≥120 mm o parete in cartongesso spessore ≥120 mm
- **Tipo di tubazione:** PVC, PE , PP
- **Prodotto da applicare:** collare universale "GLOBAL COLLAR PLUS C"
- **Fissaggio:** meccanico con viti autoperforanti fosfatate su pareti in cartongesso o con turboviti su muratura
- **Finitura:** non prevista

PATENTED

TOPICS:

- Soluzione con UN SOLO COLLARE, sul lato esposto al fuoco

- Fissato alla parete SENZA BARRE FILETTATE passanti

Rapporto di classificazione: ETA 23/0843
Norma di prova: EN 1366-3

DESCRIZIONE DI CAPITOLATO

Fornitura e posa in opera di COLLARE UNIVERSALE APERTO PER TUBAZIONI COMBUSTIBILI "GLOBAL COLLAR PLUS C" senza alette di fissaggio con resistenza al fuoco fino a EI 120 U/C certificata su pareti in muratura o cartongesso, costituito da un guscio metallico in lamierino di acciaio sezione nominale 40x30x0,5 mm contenente strati di guarnizione intumescente a base di grafite con sezione nominale 40x2 mm ciascuno, in conformità a ETA 23/0843.

Il collare sarà fissato alla parete solo dal lato esposto al fuoco con viti autoperforanti fosfatate nel numero indicato nella tabella senza la necessità di barre filettate. Nel caso di parete in muratura utilizzare turboviti senza uso del tassello. Prima dell'installazione del collare i vuoti/giunti restanti tra la parete ed il tubo penetrante possono essere riempiti con il sigillante "GB-MT", o in alternativa con materiale incombustibile dimensionalmente stabile come calcestruzzo, malta cementizia o di gesso.

GLOBAL BUILDING S.r.l. · Socio Unico
Via L. Galvani, 2 · 31027 Spresiano (TV)
P.IVA 03505060263 · T +39 0422 892728
info@globalbuilding.it · www.globalbuilding.it

SCHEMA DI APPLICAZIONE IN RELAZIONE AL DIAMETRO DEL TUBO

- su pareti in muratura o cartongesso con spessore ≥ 120 mm

- certificato ETA 23/0843

Tipo di tubo	Diametro esterno tubo (mm)	Spessore tubo (mm)	N. strati nastro intum.	Lunghezza nastro intum. (mm)	Lunghezza lamierino (mm)	Numero fissaggi	Classe di resistenza al fuoco
PVC 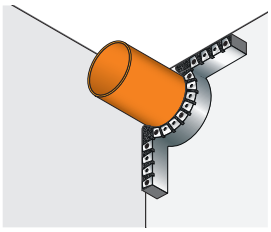	32	3,0 - 5,0	6	640	220	3	EI 120 U/C
	40		6	760	240	3	EI 120 U/C
	50		7	1085	260	5	EI 120 U/C
	63		8	1535	300	5	EI 120 U/C
	75		8	1770	320	5	EI 120 U/C
	90		9	2360	360	5	EI 120 U/C
	110		10	3155	400	5	EI 120 U/C
	125		10	3520	440	5	EI 120 U/C
PE 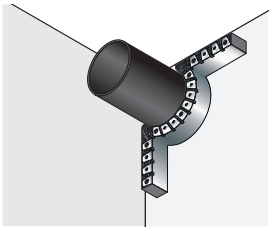	32	3,0 - 5,0	6	640	220	3	EI 120 U/C
	40		7	915	240	3	EI 120 U/C
	50		7	1085	260	5	EI 120 U/C
	63		8	1535	300	5	EI 120 U/C
	75		8	1765	320	5	EI 120 U/C
	90		9	2360	360	5	EI 120 U/C
	110		10	3155	400	5	EI 120 U/C
	125		10	3520	440	5	EI 120 U/C
PP 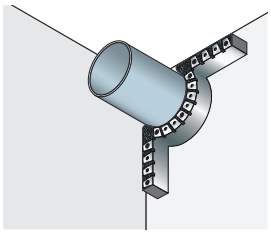	32	5,0	10	1260	220	5	EI 120 U/C
	40		10	1455	240	5	EI 120 U/C
	50		10	1700	260	5	EI 120 U/C
	63		10	2015	300	5	EI 120 U/C
	75		10	2305	320	5	EI 120 U/C
	90		10	2670	360	5	EI 120 U/C
	110		10	3155	400	5	EI 120 U/C
	125		10	3520	440	5	EI 120 U/C

PARETI in CALCESTRUZZO, CEMENTO POROSO, MURATURA o CARTONGESSO

TUBI: PVC, PE, PP

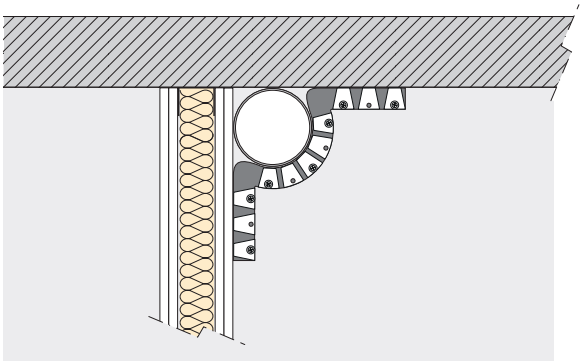

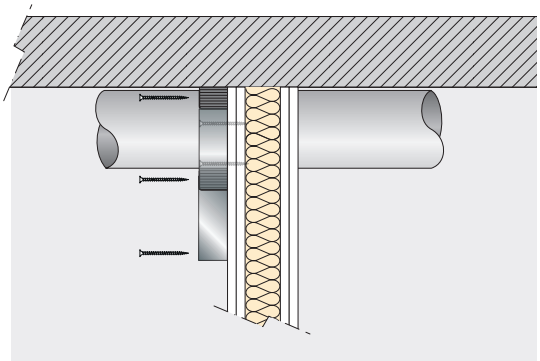

GLOBAL BUILDING S.r.l. · Socio Unico
Via L. Galvani, 2 · 31027 Spresiano (TV)
P.IVA 03505060263 · T +39 0422 892728
info@globalbuilding.it · www.globalbuilding.it

taglia quanto basta...
avvolgi, avvita.

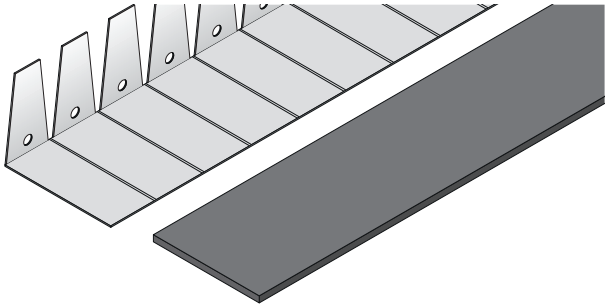

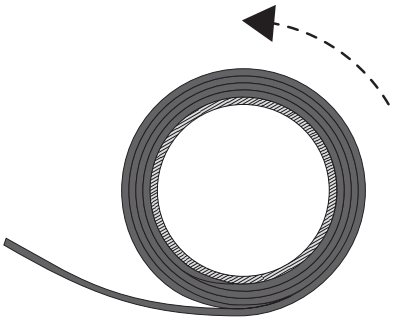

1 - Tagliare le quantità di nastro intumescente e di banda metallica (vedi tabelle) necessarie alla protezione della tubazione.

2 - Avvolgere il nastro intumescente attorno alla tubazione nel numero di strati previsto (vedi tabella).

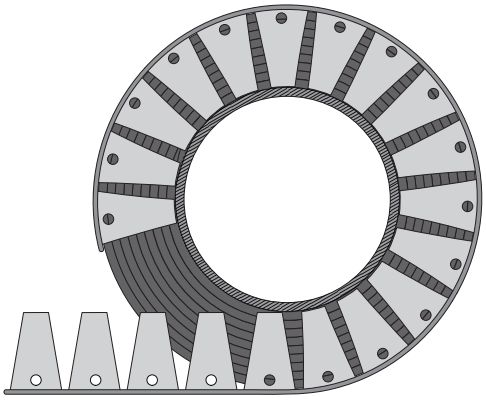

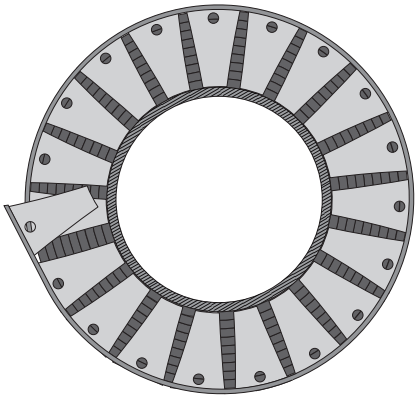

3 - Avvolgere la banda metallica attorno al nastro intumescente avendo l'accortezza di sovrapporne i bordi di almeno 1 aletta forata.

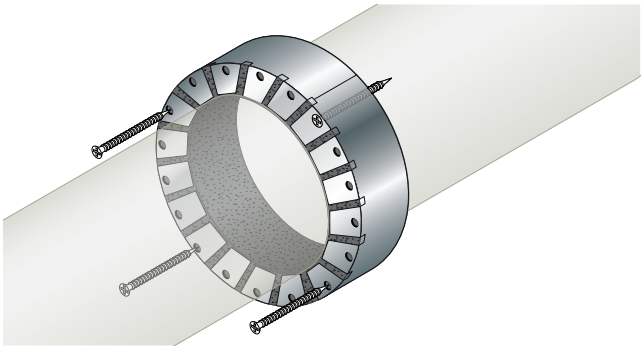

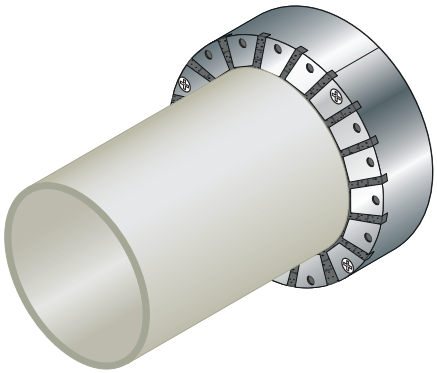

4 - Fissare il collare alla parete con viti autofilettanti fosfatate, comprese nella confezione.

Le viti autofilettanti fosfatate sono da utilizzarsi nel caso di supporto in cartongesso.
Su richiesta è disponibile kit di fissaggio per muratura con turboviti senza l'uso del tassello.

GLOBAL BUILDING S.r.l. · Socio Unico
Via L. Galvani, 2 · 31027 Spresiano (TV)
P.IVA 03505060263 · T +39 0422 892728
info@globalbuilding.it · www.globalbuilding.it