ATTRAVERS. DI TUBI INCOMBUSTIBILI COIBENTATI — COLLARE "GLOBAL COLLAR PLUS"

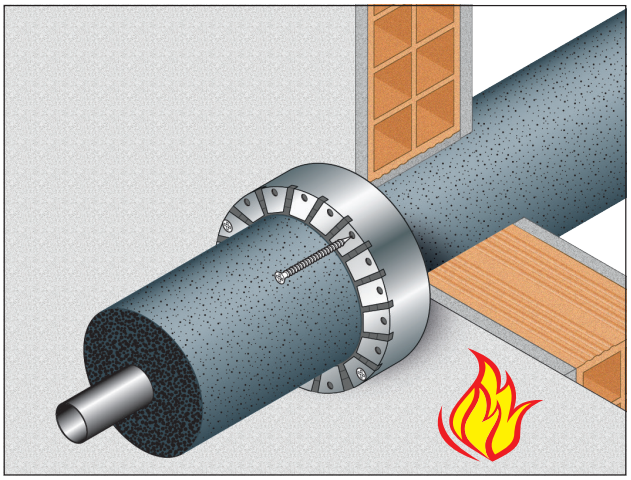

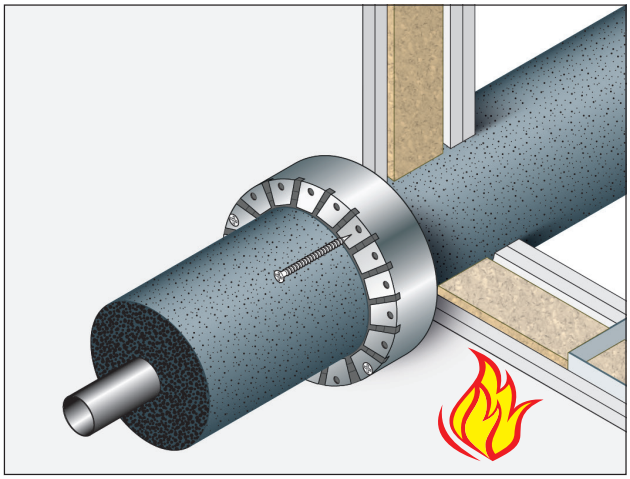

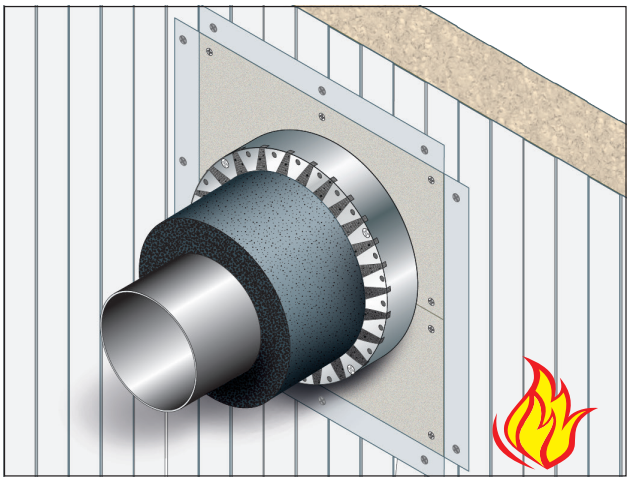

RESISTENZA AL FUOCO: EI 120 C/U

- **Diametri:** fino a 219 mm
- **Tipo di supporto:** parete in muratura spessore ≥120 mm o
  parete in cartongesso spessore ≥120 mm
  parete pannello sandwich spessore ≥100 mm
- **Tipo di tubazione:** incombustibile coibentata con elastomeri espansi
- **Prodotto da applicare:** collare universale "GLOBAL COLLAR PLUS"
- **Fissaggio:** meccanico con viti autoperforanti fosfatate su pareti in cartongesso o con turboviti su muratura
- **Finitura:** non prevista

PATENTED

TOPICS:

- Soluzione con UN SOLO COLLARE, sul lato esposto al fuoco

- Fissato alla parete SENZA BARRE FILETTATE passanti

Rapporto di classificazione: ETA 23/0843
Norma di prova: EN 1366-3

DESCRIZIONE DI CAPITOLATO

Fornitura e posa in opera di collare universale per TUBAZIONI INCOMBUSTIBILI COIBENTATE "GLOBAL COLLAR PLUS" senza alette di fissaggio con resistenza al fuoco fino a EI 120 C/U certificata su pareti in muratura o cartongesso, costituito da un guscio metallico in lamierino di acciaio sezione nominale 40x30x0,5 mm contenente guarnizione intumescente a base di grafite con sezione nominale 40x2 mm, in conformità a ETA 23/0843.
Il collare sarà fissato alla parete solo dal lato esposto al fuoco con viti autoperforanti fosfatate nel numero indicato nella tabella senza la necessità di barre filettate.
Nel caso di parete in muratura utilizzare turboviti senza uso del tassello. Prima dell'installazione del collare i vuoti/giunti restanti tra la parete ed il tubo penetrante possono essere riempiti con il sigillante "GB-MT", o in alternativa con materiale incombustibile dimensionalmente stabile come calcestruzzo, malta cementizia o di gesso.

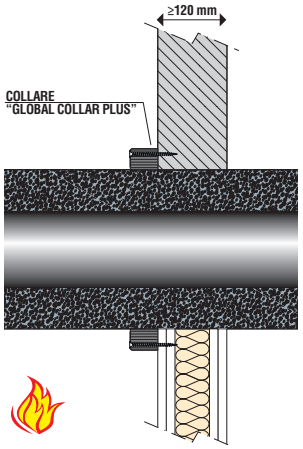

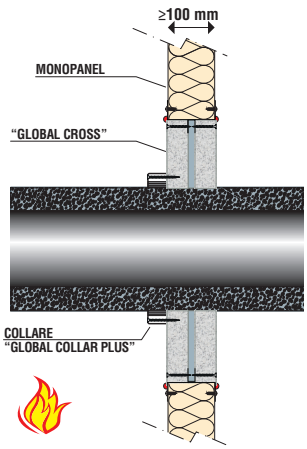

GLOBAL BUILDING S.r.l. · Socio Unico
Via L. Galvani, 2 · 31027 Spresiano (TV)
P.IVA 03505060263 · T +39 0422 892728
info@globalbuilding.it · www.globalbuilding.it

SCHEMA DI APPLICAZIONE in relazione al diametro del tubo

DIAMETRO ESTERNO TUBO mm	30	30	110	110	180	200				
SPESSORE TUBO mm	≥ 1	≥ 1	≥ 1	≥ 1	≥ 1	≥ 1				
SPESSORE ISOLAMENTO mm	20	60	20	60	60	60				
NUMERO STRATI NASTRO INTUMESCENTE	6	6	6	6	6	6				
LUNGHEZZA NASTRO INTUMESCENTE mm	1625	3205	3205	4790	6175	6570				
LUNGHEZZA LAMIERINO mm	440	700	700	960	1180	1200				
NUMERO FISSAGGI	4	4	4	4	4	4				

La lunghezza del lamierino è calcolata prevedendo un sormonto finale.

Tipo di tubo	Diametro tubo (mm)	Spessore tubo (mm)	Spessore parete (mm)	N. strati nastro intum.	Isolamento elastomeri (mm)	Classe di resistenza al fuoco	Certificato
ACCIAIO/GHISA 							
	≤ 30	≥ 1,0	≥ 120	6	20 ÷ 60	EI 120 C/U	ETA 23/0843
	30 < ø ≤ 110	≥ 1,0	≥ 120	6	20 ÷ 60	EI 120 C/U	ETA 23/0843
	110 < ø ≤ 200	≥ 1,0	≥ 120	6	60	EI 120 C/U	ETA 23/0843
	≤ 219*	≥ 1,0	≥ 100	4	40	EI 120 C/U	ETA 23/0843

*** Soluzioni su pannello sandwich con uso del "Global Cross"**

ATTRAVERSAMENTI MULTIPLI A PARETE (numero tubi: 2 o 3 con diametro ≤ 110 mm)

TUBI: ACCIAIO O GHISA CON ISOLAMENTO IN ELASTOMERI ESPANSI

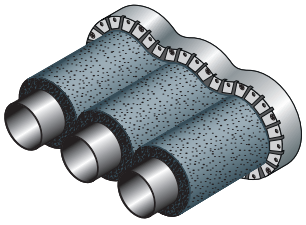

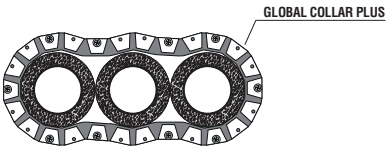

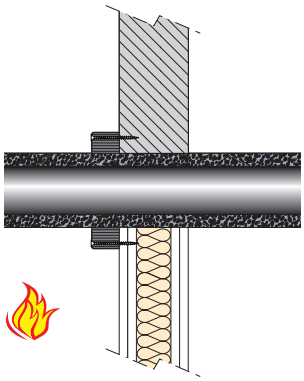

Tipo di tubo	Diametro tubo (mm)	Spessore tubo (mm)	Parete muratura (mm)	Parete cartongesso (mm)	N. strati nastro intum.	Isolamento elastomeri (mm)	Classe di resistenza al fuoco	Certificato
ACCIAIO/GHISA 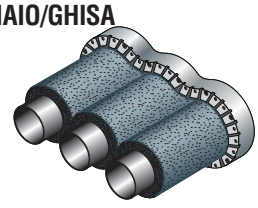								
	≤ 30	≥ 1,0	≥ 120	≥ 120	6	20	EI 120 U/C	ETA 23/0843
	30 < ø ≤ 110	≥ 1,0	≥ 120	≥ 120	6	20	EI 120 C/U	ETA 23/0843

GLOBAL BUILDING S.r.l. · Socio Unico
Via L. Galvani, 2 · 31027 Spresiano (TV)
P.IVA 03505060263 · T +39 0422 892728
info@globalbuilding.it · www.globalbuilding.it

taglia quanto basta...
avvolgi, avvita.

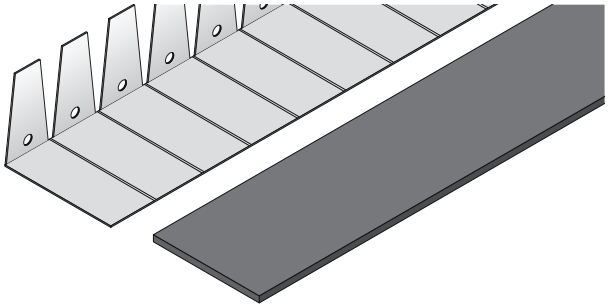

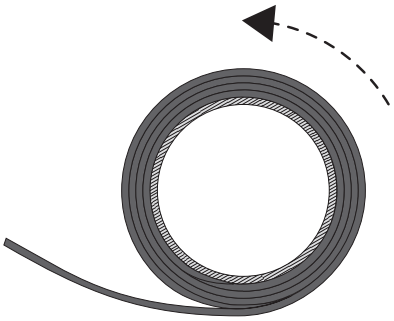

1 - Tagliare le quantità di nastro intumescente e di banda metallica (vedi tabelle) necessarie alla protezione della tubazione.

2 - Avvolgere il nastro intumescente attorno alla tubazione nel numero di strati previsto (vedi tabella).

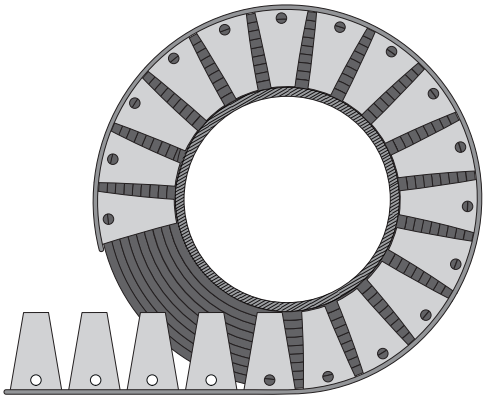

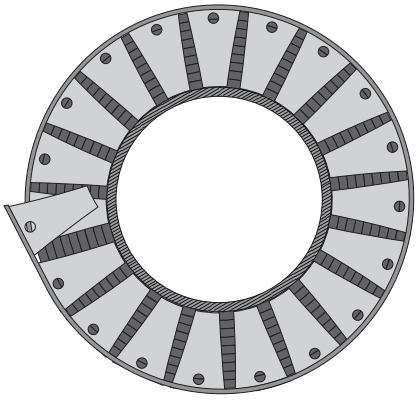

3 - Avvolgere la banda metallica attorno al nastro intumescente avendo l'accortezza di sovrapporne i bordi di almeno 1 aletta forata.

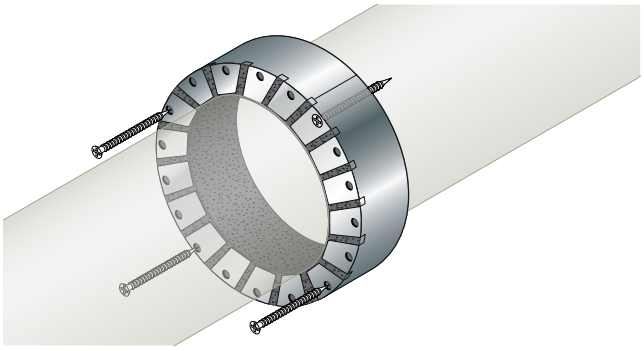

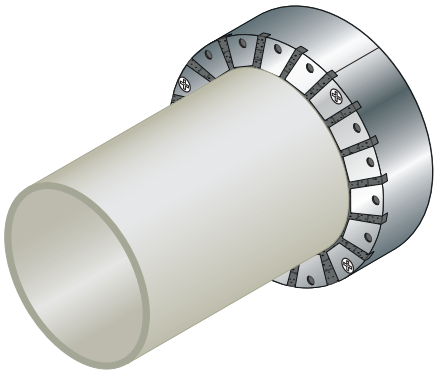

4 - Fissare il collare alla parete con viti autofilettanti fosfatate, comprese nella confezione.

Le viti autofilettanti fosfatate sono da utilizzarsi nel caso di supporto in cartongesso.
Su richiesta è disponibile kit di fissaggio per muratura con turboviti senza l'uso del tassello.

GLOBAL BUILDING S.r.l. · Socio Unico
Via L. Galvani, 2 · 31027 Spresiano (TV)
P.IVA 03505060263 · T +39 0422 892728
info@globalbuilding.it · www.globalbuilding.it