ATTRAVERS. DI TUBI INCOMBUSTIBILI COIBENTATI — COLLARE "GLOBAL COLLAR PLUS"

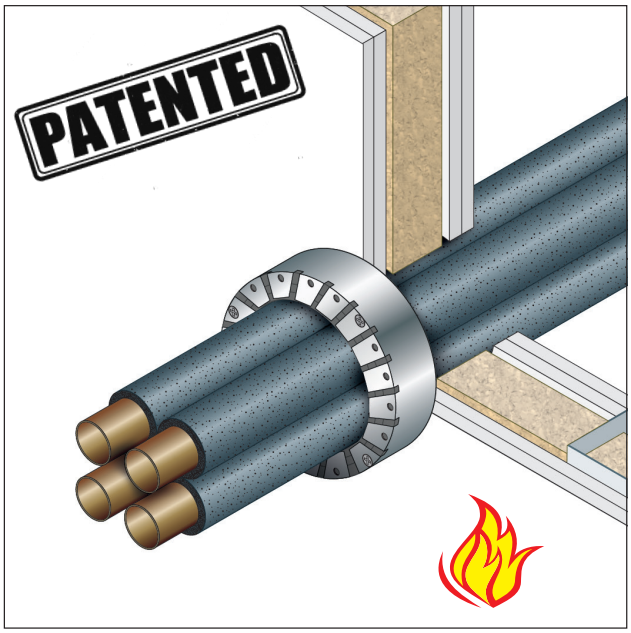

RESISTENZA AL FUOCO: EI 120 C/U

- **Diametri:** fino a 54 mm
- **Tipo di supporto:** parete in muratura spessore ≥120 mm o parete in cartongesso spessore ≥120 mm
- **Tipo di tubazione:** in rame coibentato con elastomeri espansi
- **Prodotto da applicare:** collare universale "GLOBAL COLLAR PLUS"
- **Fissaggio:** meccanico con viti autoperforanti fosfatate su pareti in cartongesso o con turboviti su muratura
- **Finitura:** non prevista

TOPICS:

- Soluzione con UN SOLO COLLARE, sul lato esposto al fuoco

- Fissato alla parete SENZA BARRE FILETTATE passanti

Rapporto di classificazione: ETA 23/0843
Norma di prova: EN 1366-3

DESCRIZIONE DI CAPITOLATO

Fornitura e posa in opera di collare universale per TUBAZIONI IN RAME COIBENTATE "GLOBAL COLLAR PLUS" senza alette di fissaggio con resistenza al fuoco fino a EI 120 C/U certificata su pareti in muratura o cartongesso, costituito da un guscio metallico in lamierino di acciaio sez. nominale 40x30x0,5 mm contenente guarnizione intumescente a base di grafite con sezione nominale 40x2 mm ciascuno, in conformità a ETA 23/0843.

Il collare sarà fissato alla parete solo dal lato esposto al fuoco con viti autoperforanti fosfatate nel numero indicato nella tabella senza la necessità di barre filettate.
Nel caso di parete in muratura utilizzare turboviti senza uso del tassello.
Prima dell'installazione del collare i vuoti/giunti restanti tra la parete ed il tubo penetrante possono essere riempiti con il sigillante "GB-MT", o in alternativa con materiale incombustibile dimensionalmente stabile come calcestruzzo, malta cementizia o di gesso.

PARETI in CALCESTRUZZO, CEMENTO POROSO, MURATURA o CARTONGESSO

TUBI: RAME. ACCIAIO. GHISA CON ISOLAMENTO IN ELASTOMERI ESPANSI

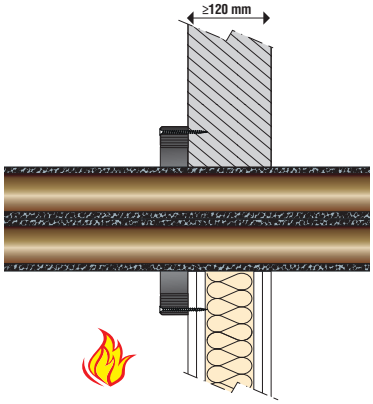

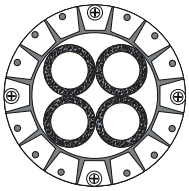

Tipo di tubo	Diametro tubo (mm)	Spessore tubo (mm)	Parete muratura (mm)	Parete cartongesso (mm)	N. strati nastro intum.	Isolamento elastomeri (mm)	Classe di resistenza al fuoco	Certificato
RAME/ ACCIAIO/ GHISA 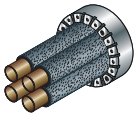	≤ 20	≥ 1,0	≥ 120	≥ 120	4	10	EI 120 C/U	ETA 23/0843
	20 < ø ≤ 54	≥ 1,0	≥ 120	≥ 120	5	10	EI 120 C/U	

GLOBAL BUILDING S.r.l. · Socio Unico
Via L. Galvani, 2 · 31027 Spresiano (TV)
P.IVA 03505060263 · T +39 0422 892728
info@globalbuilding.it · www.globalbuilding.it

taglia quanto basta...
avvolgi, avvita.

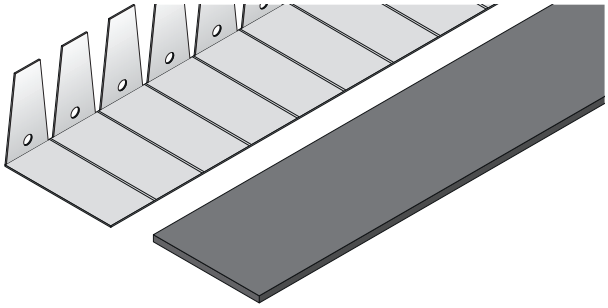

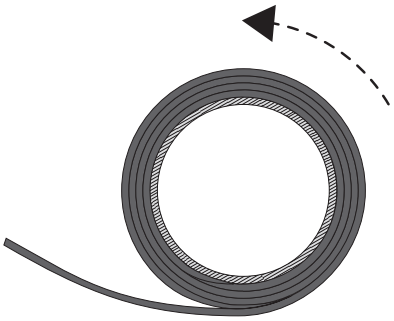

1 - Tagliare le quantità di nastro intumescente e di banda metallica (vedi tabelle) necessarie alla protezione della tubazione.

2 - Avvolgere il nastro intumescente attorno alla tubazione nel numero di strati previsto (vedi tabella).

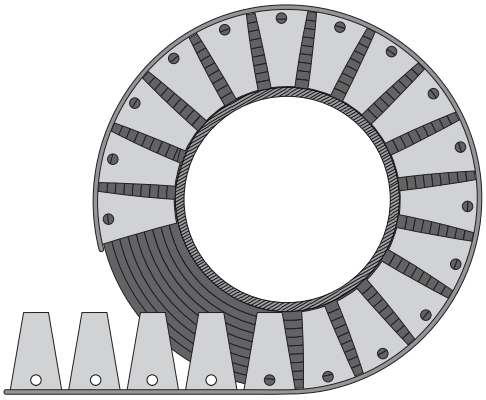

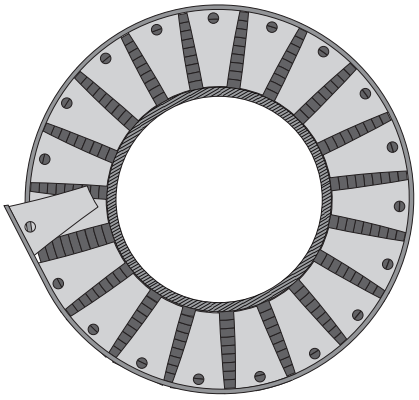

3 - Avvolgere la banda metallica attorno al nastro intumescente avendo l'accortezza di sovrapporne i bordi di almeno 1 aletta forata.

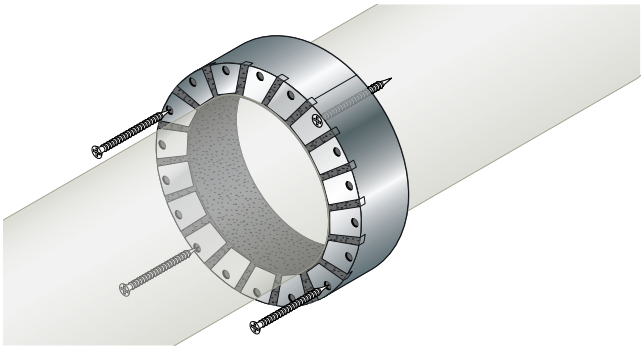

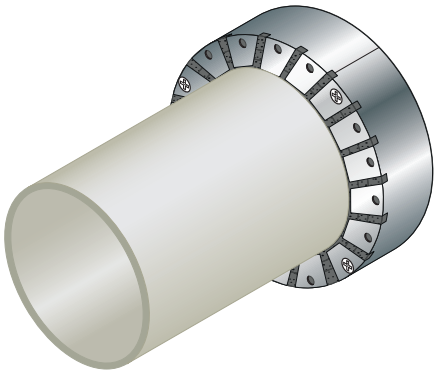

4 - Fissare il collare alla parete con viti autofilettanti fosfatate, comprese nella confezione.

Le viti autofilettanti fosfatate sono da utilizzarsi nel caso di supporto in cartongesso.
Su richiesta è disponibile kit di fissaggio per muratura con turboviti senza l'uso del tassello.

GLOBAL BUILDING S.r.l. · Socio Unico
Via L. Galvani, 2 · 31027 Spresiano (TV)
P.IVA 03505060263 · T +39 0422 892728
info@globalbuilding.it · www.globalbuilding.it