ATTRAV. DI TUBI INCOMBUSTIBILI NON COIBENTATI MANICOTTO “GB-ML” e SIGILL. “GB-MT”

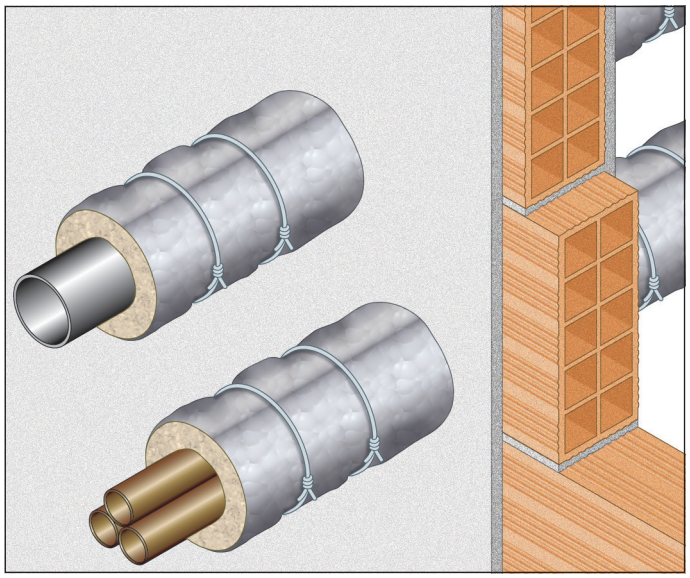

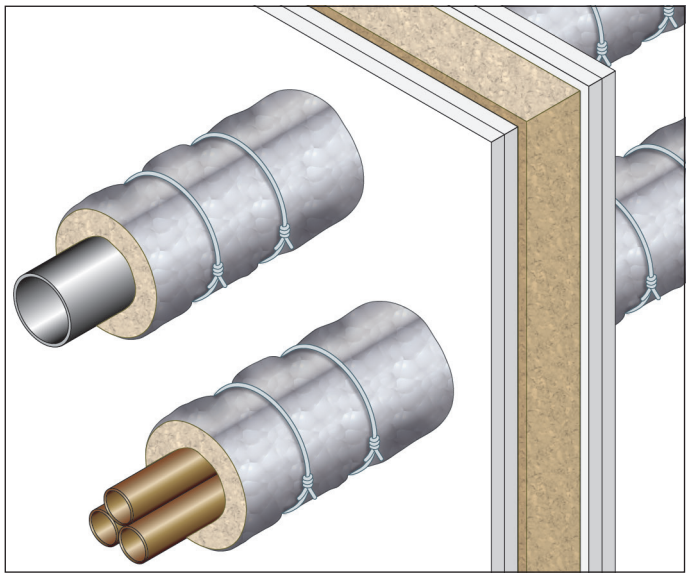

RESISTENZA AL FUOCO: EI 90/120 C/U

- **Diametri:** fino a 250 mm
- **Spessore:** da 1,0 a 14,2 mm
- **Tipo di supporto:** parete in muratura spessore ≥100 mm
  parete in cartongesso spessore ≥100 mm
- **Tipo di tubazione:** incombustibile non coibentata
- **Prodotto da applicare:** MANICOTTO “GB-ML” e SIGILLANTE ANTINCENDIO “GB-MT”
- **Fissaggio:** con legacci in filo di acciaio
- **Finitura:** non prevista
- **Campo di applicazione diretta:**
  Per varchi fino a 300 x 300 mm

Rapporto di classificazione: ETA 21/0115
I.G. 335023-3808FR
Norma di prova: EN 1366-3

DESCRIZIONE DI CAPITOLATO

Fornitura e posa in opera di MANICOTTO “GB-ML” con resistenza al fuoco EI 90/120 C/U certificata su pareti in muratura e cartongesso con spessore minimo di 100 mm per la sigillatura di attraversamenti di tubazioni incombustibili non coibentate, costituito da un feltro a base di lane minerali lunghezza 500 mm, sp. 30 mm, densità 90 kg/m^3. In conformità al rapporto di classificazione I.G. 335023/3808FR e ETA 21/0115.
È necessario misurare il diametro della tubazione da proteggere e tagliare il quantitativo di MANICOTTO “GB-ML” necessario a ricoprirla.

Avvolgere il MANICOTTO “GB-ML” attorno alla tubazione accostando la giunzione e facendo attenzione che la guaina aderisca alla parete.
Fissare il MANICOTTO “GB-ML” mediante legacci di filo di acciaio ritorto.
L’eventuale spazio libero presente tra la parete e la tubazione dovrà essere riempito su ambo i lati con uno strato di lana di roccia spessore 20 mm densità 40 kg/m^3 e uno strato di SIGILLANTE ANTINCENDIO “GB-MT” per una profondità di almeno 12,5 mm.

GLOBAL BUILDING S.r.l. · Socio Unico
Via L. Galvani, 2 · 31027 Spresiano (TV)
P.IVA 03505060263 · T +39 0422 892728
info@globalbuilding.it · www.globalbuilding.it

PARETE IN MURATURA O CARTONGESSO CON SPESSORE ≥ 100 mm

TUBO IN ADERENZA (I.G. 335023-3808 FR)

sigillatura sui 2 lati
lungo tutta la circonferenza
del doppio manicotto "GB-ML"

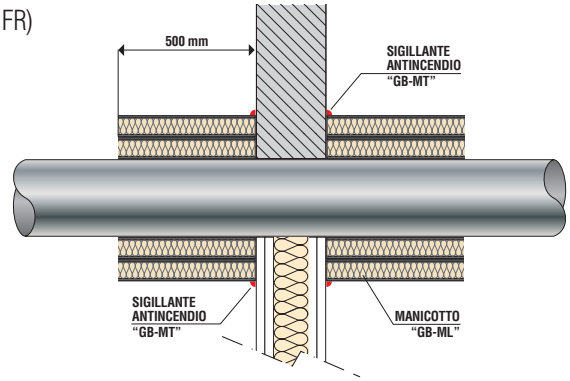

TUBO NON IN ADERENZA (ETA 21/0115)

sigillatura sui 2 lati
per tutto lo spessore (min. 10 mm)
tra attraversamento e parete

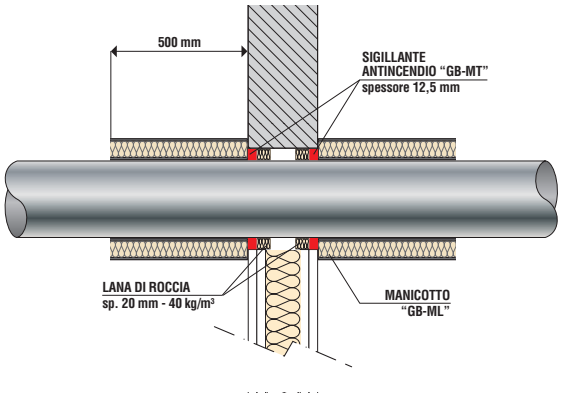

Tipo di tubo	Diametro tubo (mm)	Spessore tubo (mm)	Dimensioni max varco (mm)	Profondità sigillante "GB-MT"	Classe di resistenza al fuoco	Certificato
RAME/ ACCIAIO/ GHISA (attraversamento multiplo tubi diametro 3 x 50 mm)	50*	1,5	–	–	EI 120 C/U	I.G. 335023-3808FR
RAME/ ACCIAIO/ GHISA	≤ 54	1,0 – 14,2	300 x 300	12,5 mm	EI 120 C/U	ETA 21/0115
ACCIAIO/ GHISA	40	1,0 – 14,2	300 x 300	12,5 mm	EI 120 C/U	ETA 21/0115
	da 40 a 219	1,0 – 14,2 4,5 – 14,2	300 x 300	12,5 mm	EI 90 C/U	ETA 21/0115
	250*	1,5	–	–	EI 120 C/U	I.G. 335023-3808FR

* doppio strato manicotti GB-ML