CONFIGURAZIONE CONDIZIONATORE — COLLARE "GLOBAL COLLAR PLUS"

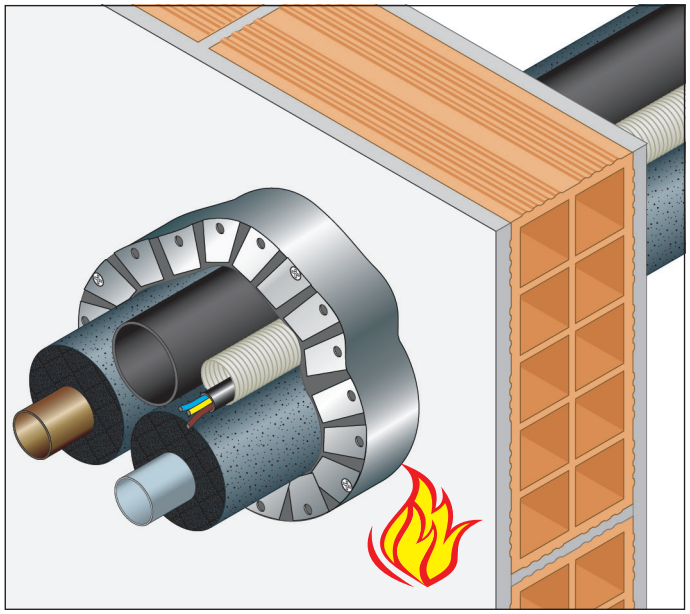

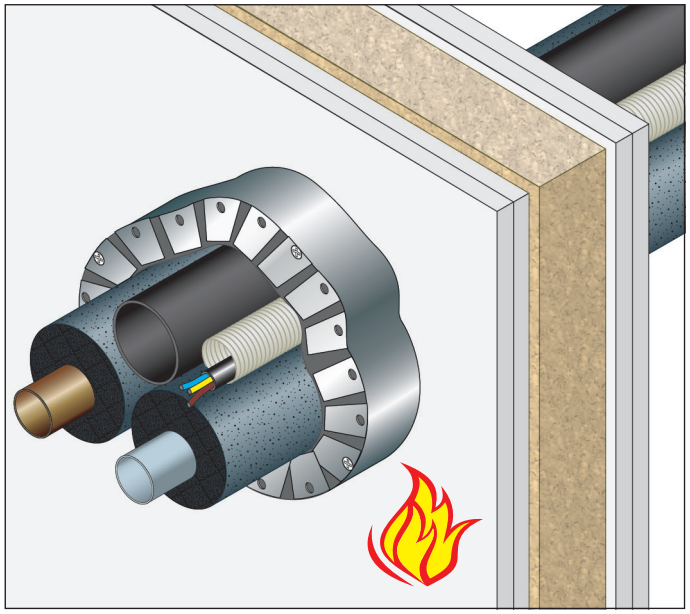

RESISTENZA AL FUOCO: EI 120 U/C

- **Tipo di tubazione:** rame o multistrato o combustibile PP con elastomeri espansi; combustibile PE; corrugato per cavi elettrici
- **Diametri:** - rame 42 mm con elastomeri espansi 30 mm,
  - multistrato 42 mm con elastomeri espansi 19 mm,
  - combustibile PE 50 mm,
  - combustibile PP 30 mm con elastomeri esp. 30 mm,
  - corrugato 25 mm
- **Tipo di supporto:** parete in muratura spessore ≥120 mm o parete in cartongesso spessore ≥120 mm
- **Prodotto da applicare:** collare universale "GLOBAL COLLAR PLUS"
- **Fissaggio:** meccanico con viti autoperforanti fosfatate su pareti in cartongesso o con turboviti su muratura
- **Finitura:** non prevista

TOPICS:

- Soluzione con UN SOLO COLLARE, sul lato esposto al fuoco

- Fissato alla parete SENZA BARRE FILETTATE passanti

Rapporto di classificazione: ETA 23/0843
Norma di prova: EN 1366-3

DESCRIZIONE DI CAPITOLATO

Fornitura e posa in opera di collare universale per FASCI DI TUBAZIONI MISTE in configurazione condizionatore denominato "GLOBAL COLLAR PLUS" senza alette di fissaggio, con resistenza al fuoco fino a EI 120 U/C certificata su pareti in muratura o cartongesso, costituito da un guscio metallico in lamierino di acciaio sezione nominale 40x30x0,5 mm contenente guarnizione intumescente a base di grafite, sezione nominale 40x2 mm, in conformità a ETA 23/0843.

Il collare sarà fissato alla parete solo sul lato esposto al fuoco con viti autoperforanti fosfatate nel numero indicato nella tabella senza la necessità di barre filettate; nel caso di parete in muratura utilizzare turboviti senza uso del tassello. Prima dell'installazione del collare i vuoti/giunti restanti tra la parete ed il tubo penetrante possono essere riempiti con il sigillante "GB-MT", o in alternativa con materiale incombustibile dimensionalmente stabile come calcestruzzo, malta cementizia o di gesso.

GLOBAL BUILDING S.r.l. · Socio Unico
Via L. Galvani, 2 · 31027 Spresiano (TV)
P.IVA 03505060263 · T +39 0422 892728
info@globalbuilding.it · www.globalbuilding.it

SCHEMA DI APPLICAZIONE in relazione al diametro del fascio tubi

DIAMETRO ESTERNO FASCIO TUBI mm	75	75	90	90	110	110	160	160		
NUMERO STRATI NASTRO INTUMESCENTE	5	6	5	6	5	6	5	6		
LUNGHEZZA NASTRO INTUMESCENTE mm	1400	1720	1650	2020	1980	2415	2805	3405		
LUNGHEZZA LAMIERINO mm	480	480	500	500	560	560	720	720		
NUMERO FISSAGGI	4	4	4	4	4	4	4	4		

La lunghezza del lamierino è calcolata prevedendo un sormonto finale.

Tipo di tubo	Diametro tubo (mm)	Spessore tubo (mm)	Spessore parete (mm)	N. strati nastro intum.	Isolamento elastomeri (mm)	Classe di resistenza al fuoco	Certificato
RAME PE CORRUGATO PP 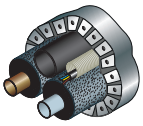	rame 30	1,0	≥ 120	5	30	EI 120 C/C	ETA 23/0843
	PE 50	4,6			senza		
	corrugato 25	2,0			senza		
	PP 30	1,0			30		
MULTISTRATO PE CORRUGATO RAME 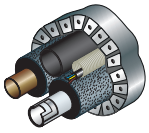	multistrato 42	5,0	≥ 120	6	19	EI 120 U/C	ETA 23/0843
	PE 50	4,0			senza		
	corrugato 25	2,0			senza		
	rame 42	1,2			19		

PARETI in CALCESTRUZZO, CEMENTO POROSO, MURATURA o CARTONGESSO

TUBI CONFIGURAZIONE CONDIZIONATORE

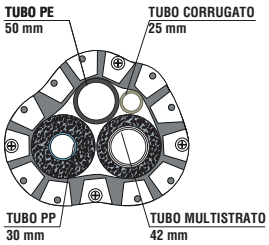

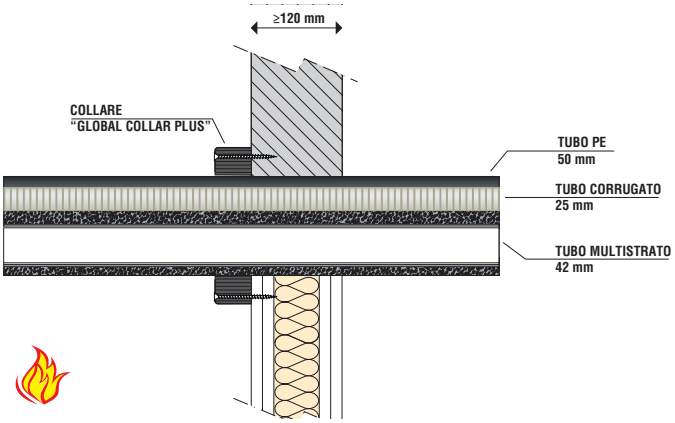

GLOBAL BUILDING S.r.l. · Socio Unico
Via L. Galvani, 2 · 31027 Spresiano (TV)
P.IVA 03505060263 · T +39 0422 892728
info@globalbuilding.it · www.globalbuilding.it

taglia quanto basta...
avvolgi, avvita.

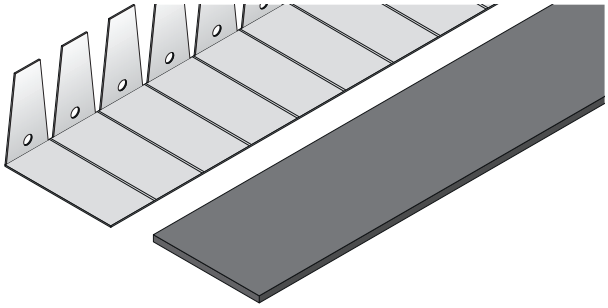

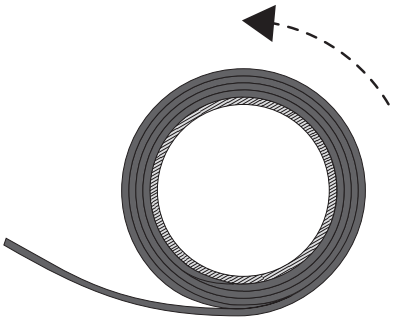

1 - Tagliare le quantità di nastro intumescente e di banda metallica (vedi tabelle) necessarie alla protezione della tubazione.

2 - Avvolgere il nastro intumescente attorno alla tubazione nel numero di strati previsto (vedi tabella).

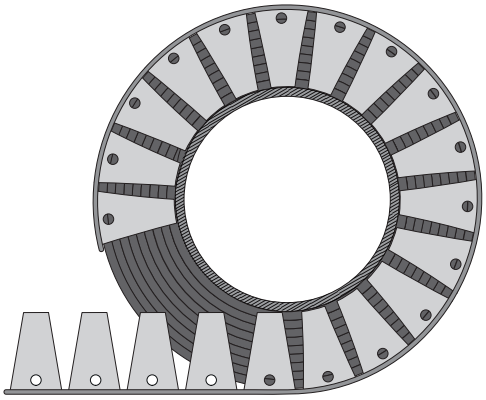

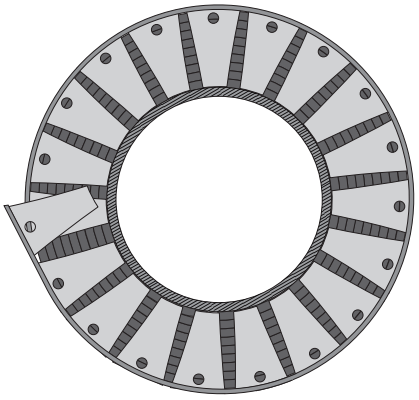

3 - Avvolgere la banda metallica attorno al nastro intumescente avendo l'accortezza di sovrapporne i bordi di almeno 1 aletta forata.

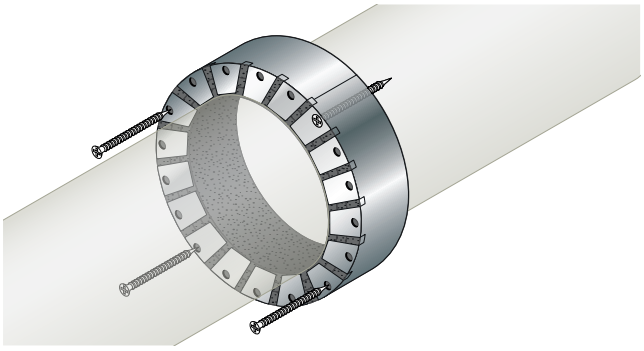

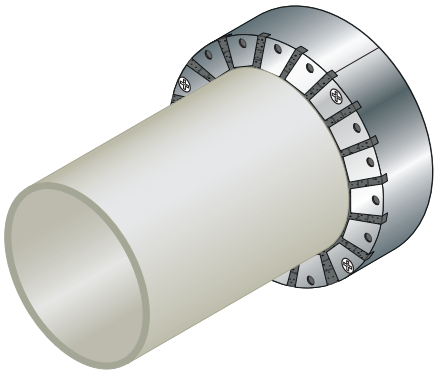

4 - Fissare il collare alla parete con viti autofilettanti fosfatate, comprese nella confezione.

Le viti autofilettanti fosfatate sono da utilizzarsi nel caso di supporto in cartongesso.
Su richiesta è disponibile kit di fissaggio per muratura con turboviti senza l'uso del tassello.

GLOBAL BUILDING S.r.l. · Socio Unico
Via L. Galvani, 2 · 31027 Spresiano (TV)
P.IVA 03505060263 · T +39 0422 892728
info@globalbuilding.it · www.globalbuilding.it