GRUPPO ACQUA — COLLARE "GLOBAL COLLAR PLUS" e MANICOTTO "GB-ML"

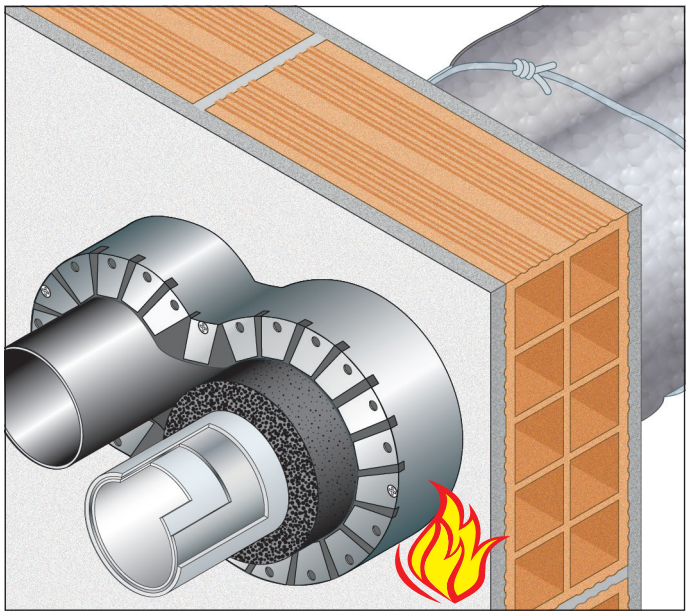

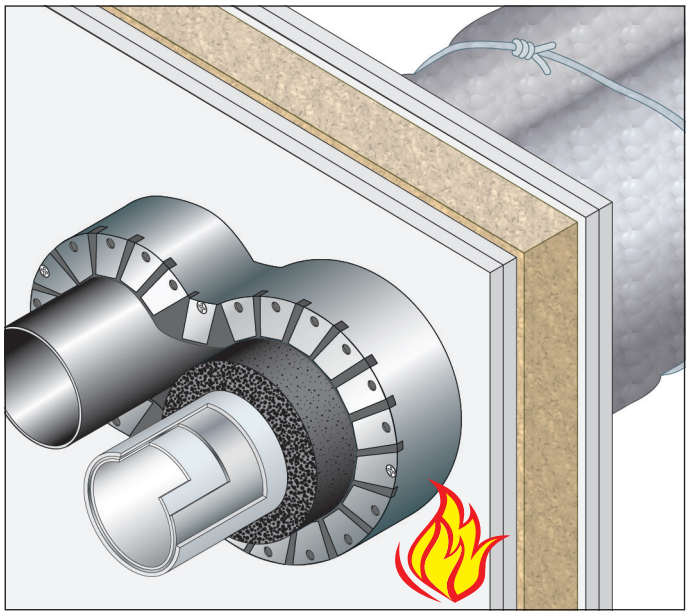

RESISTENZA AL FUOCO: EI 120

- **Tipo di tubazione:** multistrato e multistrato con elastomeri espansi; acciaio e acciaio con elastomeri espansi; rame
- **Diametri:** - multistrato fino a 75 mm anche con isolamento in elastomeri espansi fino a 19 mm;
  - acciaio fino a 75 mm anche con isolamento in elastomeri espansi fino a 19 mm;
  - rame fino a 20 mm
- **Tipo di supporto:** parete in muratura spessore ≥120 mm o parete in cartongesso spessore ≥120 mm
- **Prodotto da applicare:** collare universale "GLOBAL COLLAR PLUS" e manicotto "GB-ML"
- **Fissaggio:** meccanico con viti autoperforanti fosfatate su pareti in cartongesso o con turboviti su muratura per il collare e legacci in filo di acciaio per il manicotto
- **Finitura:** non prevista

TOPICS:

- Soluzione con UN SOLO COLLARE, sul lato esposto al fuoco

- Fissato alla parete SENZA BARRE FILETTATE passanti

Rapporto di classificazione: ETA 23/0843
Norma di prova: EN 1366-3

DESCRIZIONE DI CAPITOLATO

Fornitura e posa in opera per FASCI DI TUBAZIONI MISTE di COLLARE UNIVERSALE "GLOBAL COLLAR PLUS" senza alette di fissaggio e MANICOTTO "GB-ML" con resistenza al fuoco fino a EI 120 certificata su pareti in muratura o cartongesso, costituito da un guscio metallico in lamierino di acciaio sezione nominale 40x30x0,5 mm contenente guarnizione intumescente a base di grafite, sezione nominale 40x2 mm, in conformità a ETA 23/0843.
Il collare sarà fissato alla parete **dal lato esposto al fuoco** con viti autoperforanti nel numero indicato nella tabella senza la necessità di barre filettate; nel caso di parete in muratura utilizzare turboviti senza uso del tassello.
È poi necessario avvolgere il manicotto "GB-ML" in singolo strato attorno al gruppo di tubi **dalla parte non esposta al fuoco**, mediante legacci di filo di acciaio ritorto.
Prima dell'installazione eventuali vuoti/giunti restanti tra la parete e le tubazioni possono essere riempiti con il sigillante "GB-MT", o in alternativa con materiale incombustibile dimensionalmente stabile come calcestruzzo, malta cementizia o di gesso

GLOBAL BUILDING S.r.l. · Socio Unico
Via L. Galvani, 2 · 31027 Spresiano (TV)
P.IVA 03505060263 · T +39 0422 892728
info@globalbuilding.it · www.globalbuilding.it

SCHEMA DI APPLICAZIONE in relazione al diametro coppia tubi

DIAMETRO ESTERNO COPPIA TUBI mm	75	75	75	90	90	90	110	110	110	
NUMERO STRATI NASTRO INTUMESCENTE	4	5	6	4	5	6	4	5	6	
LUNGHEZZA NASTRO INTUMESCENTE mm	1095	1400	1720	1295	1650	2020	1560	1980	2415	
LUNGHEZZA LAMIERINO mm	480	480	480	500	500	500	560	560	560	
NUMERO FISSAGGI	4	4	5	4	4	5	4	4	5	

La lunghezza del lamierino è calcolata prevedendo un sormonto finale.

Tipo di tubo	Diametro tubo (mm)	Spessore tubo (mm)	Spessore parete (mm)	N. strati nastro intum.	Manicotto "GB-ML" (mm)	Isolamento elastomeri (mm)	Classe di resistenza al fuoco	Certificato
MULTISTRATO isolato ACCIAIO 	multistrato 75	9,0	≥ 120	6	300	19	EI 120 C/C	ETA 23/0843
	acciaio 75	2,0				senza		
MULTISTRATO ACCIAIO isolato 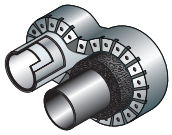	multistrato 30	4,0	≥ 120	4	300	senza	EI 120 U/C	ETA 23/0843
	acciaio 30	1,0				19		
	multistrato 75	4,0	≥ 120	5	300	senza	EI 120 C/C	
	acciaio 75	4,0				19		
MULTISTRATO isolato RAME 	multistrato 30	4,0	≥ 120	4	300	19	EI 120 C/C	ETA 23/0843
	rame 30	1,2				senza		

PARETI in CALCESTRUZZO, CEMENTO POROSO, MURATURA o CARTONGESSO

TUBI: MULTISTRATO O ACCIAIO CON E SENZA ISOLAMENTO IN ELASTOMERI ESPANSI

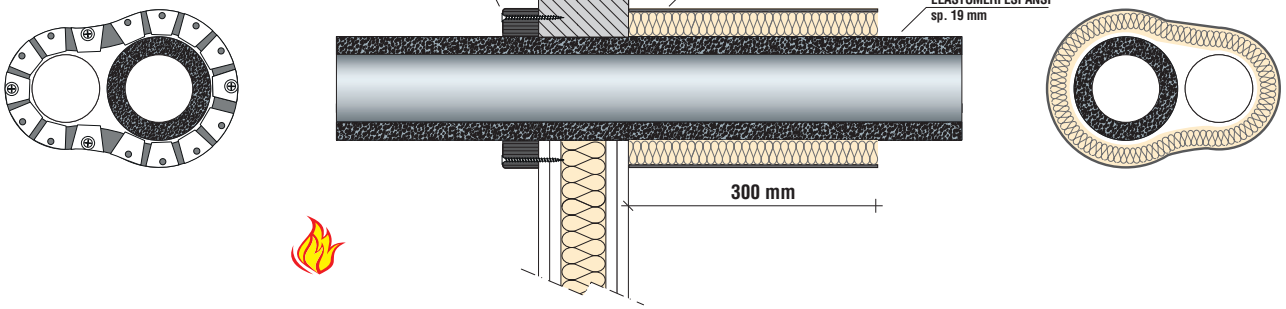

GLOBAL BUILDING S.r.l. · Socio Unico
Via L. Galvani, 2 · 31027 Spresiano (TV)
P.IVA 03505060263 · T +39 0422 892728
info@globalbuilding.it · www.globalbuilding.it

taglia quanto basta...
avvolgi, avvita.

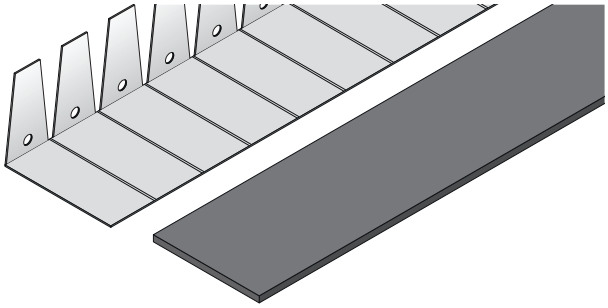

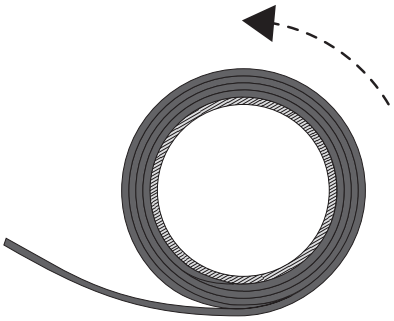

1 - Tagliare le quantità di nastro intumescente e di banda metallica (vedi tabelle) necessarie alla protezione della tubazione.

2 - Avvolgere il nastro intumescente attorno alla tubazione nel numero di strati previsto (vedi tabella).

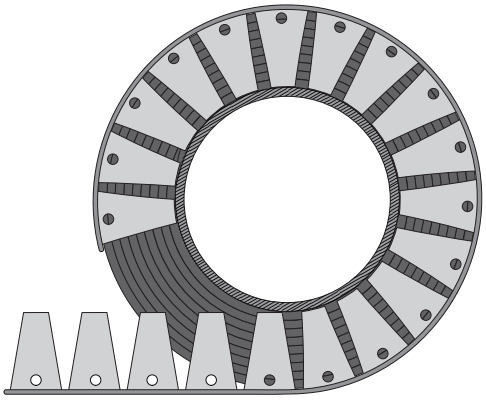

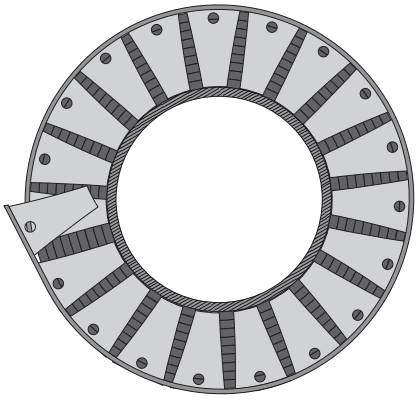

3 - Avvolgere la banda metallica attorno al nastro intumescente avendo l'accortezza di sovrapporne i bordi di almeno 1 aletta forata.

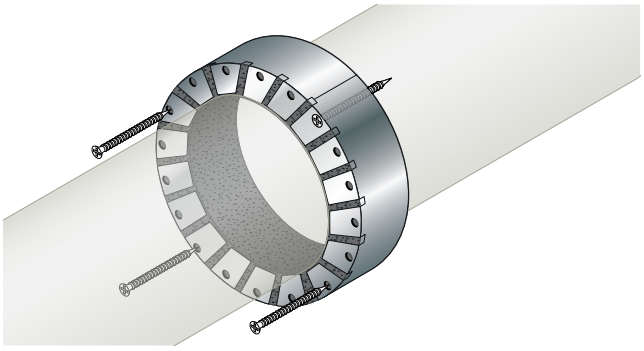

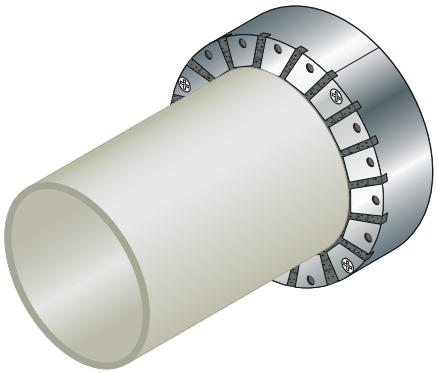

4 - Fissare il collare alla parete con viti autofilettanti fosfatate, comprese nella confezione.

Le viti autofilettanti fosfatate sono da utilizzarsi nel caso di supporto in cartongesso.
Su richiesta è disponibile kit di fissaggio per muratura con turboviti senza l'uso del tassello.

GLOBAL BUILDING S.r.l. · Socio Unico
Via L. Galvani, 2 · 31027 Spresiano (TV)
P.IVA 03505060263 · T +39 0422 892728
info@globalbuilding.it · www.globalbuilding.it