## ATTRAVERSAMENTI DI FASCI DI CAVI ELETTRICI — COLLARE “GB-C”

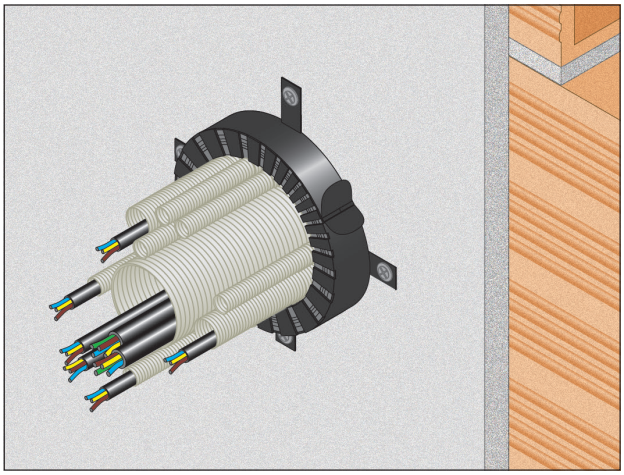

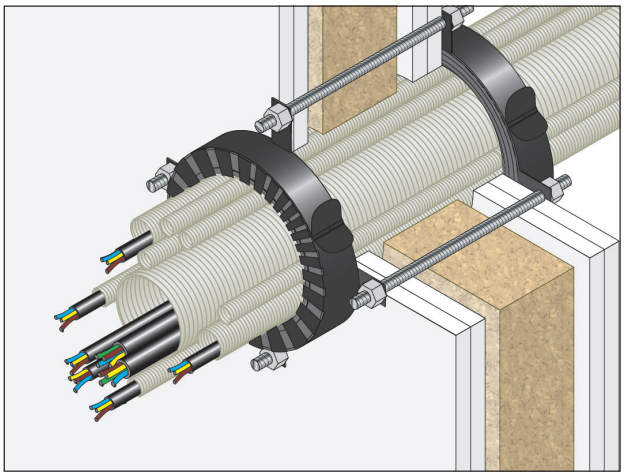

## RESISTENZA AL FUOCO: EI 120

- **Tipo di supporto:** parete in muratura spessore ≥100 mm o parete in cartongesso spessore ≥100 mm
- **Prodotto da applicare:** COLLARE TERMOESPANDENTE PER FASCI CAVI ELETTRICI “GB-C”
- **Fissaggio:** meccanico con tasselli o barre filettate
- **Finitura:** non prevista. La sigillatura dei vuoti nelle guaine corrugate è necessaria solo in caso di interruzione delle stesse in prossimità dell’attraversamento
- **Campo di applicazione diretta:**

  Diametro massimo TUBO CORRUGATO: **63 mm**

  Diametro massimo SINGOLO CAVO: **21 mm**

  Diametro massimo FASCIO DI CAVI: **125 mm**

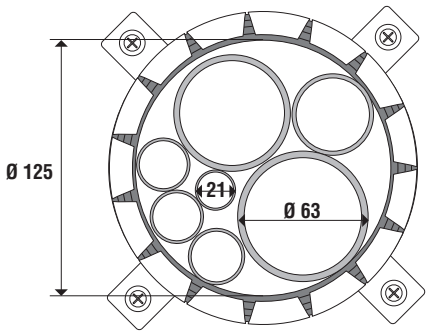


**Rapporto di classificazione: ETA 11/0372**
**Norma di prova: EN 1366-3**

### Descrizione di capitolato

Fornitura e posa in opera di COLLARE TERMOESPANDENTE PER FASCI CAVI ELETTRICI “GB-C” con resistenza al fuoco EI 120 certificata su pareti in muratura o cartongesso, costituito da un guscio metallico contenente materiale intumescente in conformità al rapporto di classificazione ETA 11/0372.
Il collare deve essere avvolto attorno al fascio di cavi e fissato alla parete su entrambi i lati con tasselli metallici ad espansione diam. 6 mm in numero dipendente dal diametro del fascio da proteggere.

Nel caso di pareti in cartongesso utilizzare barre filettate passanti per il fissaggio dei due collari.
Prima dell’installazione del collare i vuoti/giunti restanti tra la parete e le guaine corrugate dovranno essere riempiti con materiale incombustibile dimensionalmente stabile come calcestruzzo, malta cementizia o di gesso, per tutto lo spessore dell’elemento costruttivo.

| Materiale | Diametro tubo corrugato | Spessore tubo corrugato (mm) | Parete muratura | Parete cartongesso | Classe di resistenza al fuoco | Certificato |
|---|---|---|---|---|---|---|
| PVC | DN 16 – 10,9 mm | 0,3 – 0,5 | ≥ 100 mm | ≥ 100 mm | EI 120 | ETA 11/0372 |
| | DN 20 – 14,2 mm | 0,3 – 0,5 | ≥ 100 mm | ≥ 100 mm | EI 120 | ETA 11/0372 |
| | DN 25 – 18,6 mm | 0,3 – 0,6 | ≥ 100 mm | ≥ 100 mm | EI 120 | ETA 11/0372 |
| | DN 32 – 24,3 mm | 0,3 – 0,6 | ≥ 100 mm | ≥ 100 mm | EI 120 | ETA 11/0372 |
| | DN 40 – 31,3 mm | 0,3 – 0,6 | ≥ 100 mm | ≥ 100 mm | EI 120 | ETA 11/0372 |
| | DN 50 – 40,0 mm | 0,3 – 0,5 | ≥ 100 mm | ≥ 100 mm | EI 120 | ETA 11/0372 |
| | DN 63 – 50,5 mm | 0,3 – 0,5 | ≥ 100 mm | ≥ 100 mm | EI 120 | ETA 11/0372 |
| Poliolefina | DN 16 – 10,4 mm | 0,3 – 0,8 | ≥ 100 mm | ≥ 100 mm | EI 120 | ETA 11/0372 |
| | DN 20 – 13,6 mm | 0,3 – 0,8 | ≥ 100 mm | ≥ 100 mm | EI 120 | ETA 11/0372 |
| | DN 25 – 17,9 mm | 0,4 – 0,8 | ≥ 100 mm | ≥ 100 mm | EI 120 | ETA 11/0372 |
| | DN 32 – 23,4 mm | 0,4 – 0,8 | ≥ 100 mm | ≥ 100 mm | EI 120 | ETA 11/0372 |
| | DN 40 – 30,0 mm | 0,5 – 0,8 | ≥ 100 mm | ≥ 100 mm | EI 120 | ETA 11/0372 |
| | DN 50 – 38,8 mm | 0,5 – 0,8 | ≥ 100 mm | ≥ 100 mm | EI 120 | ETA 11/0372 |
| | DN 63 – 48,8 mm | 0,7 – 0,8 | ≥ 100 mm | ≥ 100 mm | EI 120 | ETA 11/0372 |

**GLOBAL BUILDING S.r.l. · Socio Unico**
Via L. Galvani, 2 · 31027 Spresiano (TV)
P.IVA 03505060263 · T +39 0422 892728
**info@globalbuilding.it · www.globalbuilding.it**