ATTRAVERSAMENTI DI TUBI COMBUSTIBILI — COLLARE UNIVERSALE "GLOBAL COLLAR PLUS "



RESISTENZA AL FUOCO: EI 120

- **Diametri:** fino a 250 mm
- **Tipo di supporto:** solaio spessore ≥150 mm
  densità ≥ 550 kg/m³
- **Tipo di tubazione:** PVC, HDPE, PP, PP-R
- **Prodotto da applicare:** collare universale
  "GLOBAL COLLAR PLUS"
- **Fissaggio:** meccanico con turboviti
- **Finitura:** non prevista

PATENTED

Rapporto di classificazione: ETA 23/0843
Norma di prova: EN 1366-3

DESCRIZIONE DI CAPITOLATO

Fornitura e posa in opera di collare per TUBAZIONI COMBUSTIBILI CON O SENZA COIBENTAZIONE "GLOBAL COLLAR PLUS" senza alette di fissaggio con resistenza al fuoco fino a EI 120 U/C certificata su solai, costituito da un guscio metallico in lamierino di acciaio sezione nominale 40x30x0,5 mm contenente guarnizione intumescente a base di grafite sezione nominale 40x2 mm, in conformità a ETA 23/0843.
È necessario misurare il diametro della tubazione da proteggere ed avvolgere il nastro intumescente attorno alla tubazione stessa (comprensiva della eventuale coibentazione) nel numero di strati previsto (vedi tabella) fissandolo con nastro adesivo; spezzare il lamierino metallico della lunghezza indicata per ciascun diametro (vedi tabella) e avvolgerlo attorno alla guarnizione intumescente serrando le due estremità con vite autoperforante. Fissare il collare al solaio con turboviti senza uso del tassello. Prima dell'installazione del collare i vuoti restanti tra la parete ed il tubo penetrante possono essere riempiti con il sigillante "GB-MT", o in alternativa con materiale incombustibile dimensionalmente stabile come calcestruzzo, malta cementizia o di gesso.

SOLAI

spessore ≥ 150 mm - densità ≥ 550 kg/m³

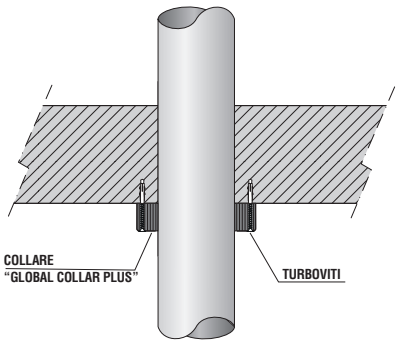

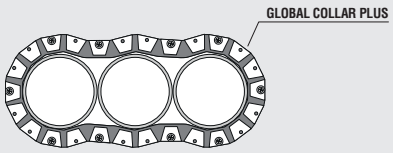

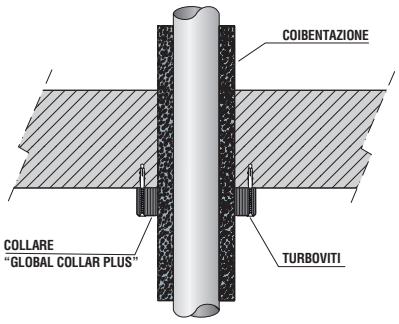

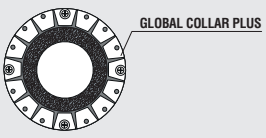

GLOBAL BUILDING S.r.l. · Socio Unico
Via L. Galvani, 2 · 31027 Spresiano (TV)
P.IVA 03505060263 · T +39 0422 892728
info@globalbuilding.it · www.globalbuilding.it

SCHEMA DI APPLICAZIONE IN RELAZIONE AL DIAMETRO DEL TUBO

- su solai con spessore ≥ 150 mm e densità ≥ 550 kg/m³

- certificato ETA 23/0843

Tipo di tubo	Diametro esterno tubo (mm)	Spessore tubo (mm)	N. strati nastro intum.	Lunghezza nastro intum. (mm)	Lunghezza lamierino (mm)	Numero fissaggi	Classe di resistenza al fuoco
PVC 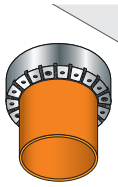	32	3,4 - 14,6	2	240	320	3	EI 120 U/C
	40		3	455	360	4	EI 120 U/C
	50		3	555	400	4	EI 120 U/C
	63		4	940	440	4	EI 120 U/C
	75		4	1095	480	4	EI 120 U/C
	90		5	1650	520	4	EI 120 U/C
	110		5	1980	580	4	EI 120 U/C
	125		5	2230	640	4	EI 120 U/C
	140		6	3010	680	4	EI 120 U/C
	160		6	3405	740	4	EI 120 U/C
HDPE 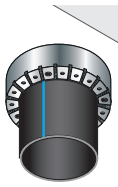	32	4,6 - 22,7	2	240	320	3	EI 120 U/C
	40		3	455	360	4	EI 120 U/C
	50		3	555	400	4	EI 120 U/C
	63		4	940	440	4	EI 120 U/C
	75		4	1095	480	4	EI 120 U/C
	90		5	1650	520	4	EI 120 U/C
	110		5	1980	580	4	EI 120 U/C
	125		5	2230	640	4	EI 120 U/C
	140		6	3010	680	4	EI 120 U/C
	160		6	3405	740	4	EI 120 U/C
	180		7	4480	800	6	EI 120 U/C
	200		7	4945	860	6	EI 120 U/C
	225		8	6360	940	6	EI 120 U/C
	250		8	7020	1020	6	EI 120 U/C
PP 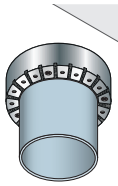	32	3,4 - 14,6	2	240	320	3	EI 120 U/C
	40		3	455	360	4	EI 120 U/C
	50		3	555	400	4	EI 120 U/C
	63		4	940	440	4	EI 120 U/C
	75		4	1095	480	4	EI 120 U/C
	90		5	1650	520	4	EI 120 U/C
	110		5	1980	580	4	EI 120 U/C
	125		5	2230	640	4	EI 120 U/C
	140		6	3010	680	4	EI 120 U/C
	160		6	3405	740	4	EI 120 U/C

Tipo di tubo	Diametro esterno tubo (mm)	Spessore tubo (mm)	N. strati nastro intum.	Lunghezza nastro intum. (mm)	Lunghezza lamierino (mm)	Numero fissaggi	Spessore Isolamento (mm)
PP-R 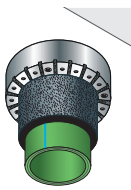	32	3,6 - 6,9	4	1060	460	4	20
	32		4	1585	580	4	40
	40		5	1485	480	4	20
	50		5	1650	520	4	20
	63		5	1865	560	4	20
	75		5	2065	580	4	20
	90		5	2310	640	4	20

- classe di resistenza al fuoco EI 120 U/C

La lunghezza del lamierino è calcolata prevedendo un sormonto finale.

ATTRAVERSAMENTI MULTIPLI A SOLAIO (numero tubi: 2 o 3 con diametro ≤ 110 mm)

TUBI: PVC. HDPE. PP SENZA ISOLAMENTO

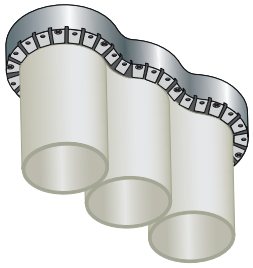

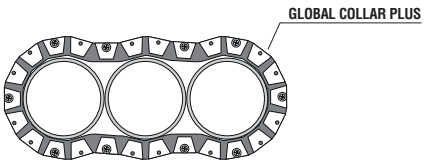

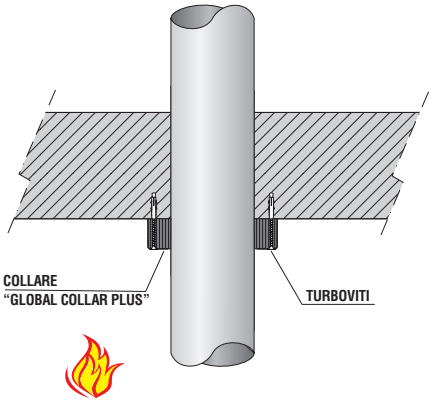

Tipo di tubo	Diametro tubo (mm)	Solaio		N. strati nastro intum.	Isolamento (mm)	Classe di resistenza al fuoco	Certificato
		Spessore	Densità				
PVC 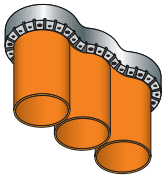	≤110	≥150 mm	≥550 kg/m³	4	senza	EI 120 U/C	ETA 23/0843
HDPE 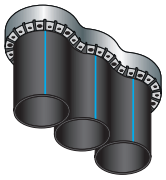	≤110	≥150 mm	≥550 kg/m³	4	senza	EI 120 U/C	ETA 23/0843
PP 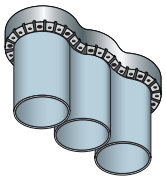	≤110	≥150 mm	≥550 kg/m³	4	senza	EI 120 U/C	ETA 23/0843
PVC HDPE PP 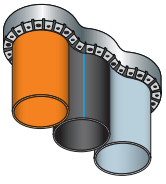	≤110	≥150 mm	≥550 kg/m³	4	senza	EI 120 U/C	ETA 23/0843

taglia quanto basta...
avvolgi, avvita.

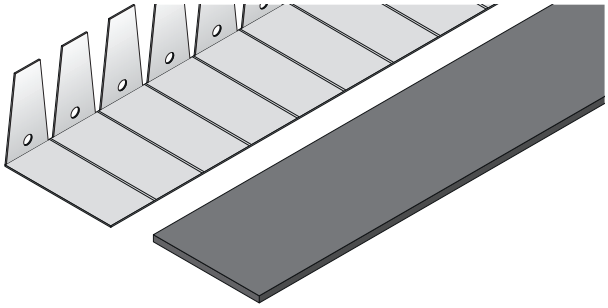

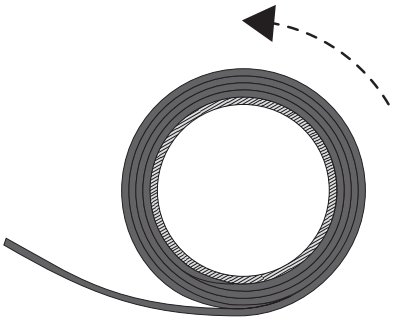

1 - Tagliare le quantità di nastro intumescente e di banda metallica (vedi tabelle) necessarie alla protezione della tubazione.

2 - Avvolgere il nastro intumescente attorno alla tubazione nel numero di strati previsto (vedi tabella).

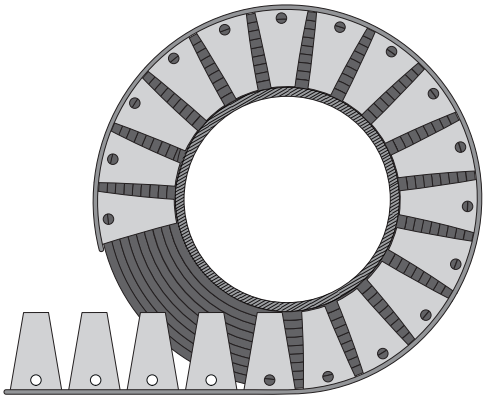

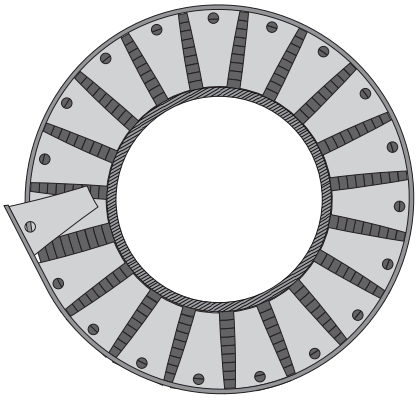

3 - Avvolgere la banda metallica attorno al nastro intumescente avendo l'accortezza di sovrapporne i bordi di almeno 1 aletta forata.

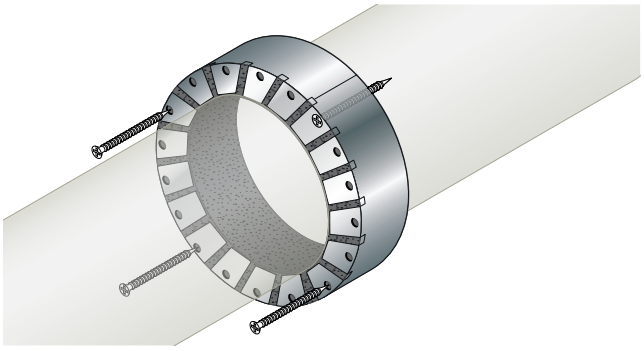

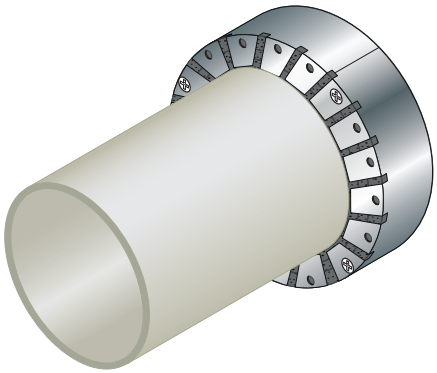

4 - Fissare il collare alla parete con viti autofilettanti fosfatate, comprese nella confezione.

Le viti autofilettanti fosfatate sono da utilizzarsi nel caso di supporto in cartongesso.
Su richiesta è disponibile kit di fissaggio per muratura con turboviti senza l'uso del tassello.

GLOBAL BUILDING S.r.l. · Socio Unico
Via L. Galvani, 2 · 31027 Spresiano (TV)
P.IVA 03505060263 · T +39 0422 892728
info@globalbuilding.it · www.globalbuilding.it