ATTRAVERSAMENTI DI TUBI COMBUSTIBILI — COLLARE UNIVERSALE "GLOBAL COLLAR PLUS C"

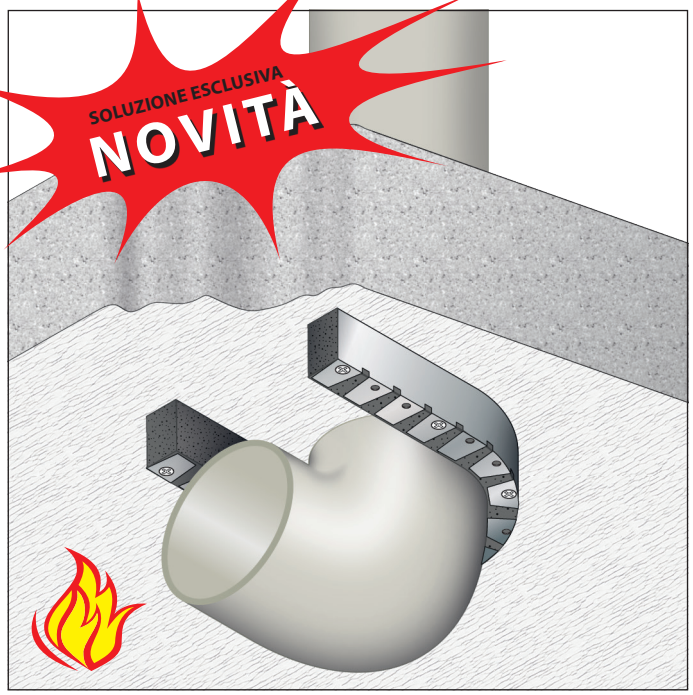

RESISTENZA AL FUOCO: EI 120

- **Diametri:** fino a 315 mm
- **Tipo di supporto:** solaio spessore ≥150 mm
  densità ≥ 550 kg/m³
- **Tipo di tubazione:** PVC, HDPE, PP
- **Prodotto da applicare:** collare universale
  "GLOBAL COLLAR PLUS C"
- **Fissaggio:** meccanico con turboviti
- **Finitura:** non prevista

PATENTED

Rapporto di classificazione: ETA 23/0843
Norma di prova: EN 1366-3

DESCRIZIONE DI CAPITOLATO

Fornitura e posa in opera di COLLARE APERTO PER TUBAZIONI COMBUSTIBILI "GLOBAL COLLAR PLUS C" senza alette di fissaggio con resistenza al fuoco fino a EI 120 U/C certificata su solai, costituito da un guscio metallico in lamierino di acciaio sezione nominale 40x30x0,5 mm contenente strati di guarnizione intumescente a base di grafite sezione nominale 40x2 mm ciascuno, in conformità a ETA 23/0843.
È necessario misurare il diametro della tubazione da proteggere e, a seconda del diametro stesso, tagliare la quantità necessaria di nastro nel numero di strati previsto dalla tabella. Spezzare una lunghezza di banda metallica adeguata a contenere il nastro intumescente (vedi tabella). Pre-sagomare la banda metallica attorno al tubo ed adagiare il nastro della lunghezza e nel numero di strati necessari. Fissare il collare al solaio con turboviti senza uso del tassello. Prima dell'installazione del collare i vuoti restanti tra la parete ed il tubo penetrante possono essere riempiti con il sigillante "GB-MT", o in alternativa con materiale incombustibile dimensionalmente stabile come calcestruzzo, malta cementizia o di gesso.

SOLAI

spessore ≥ 150 mm - densità ≥ 550 kg/m³

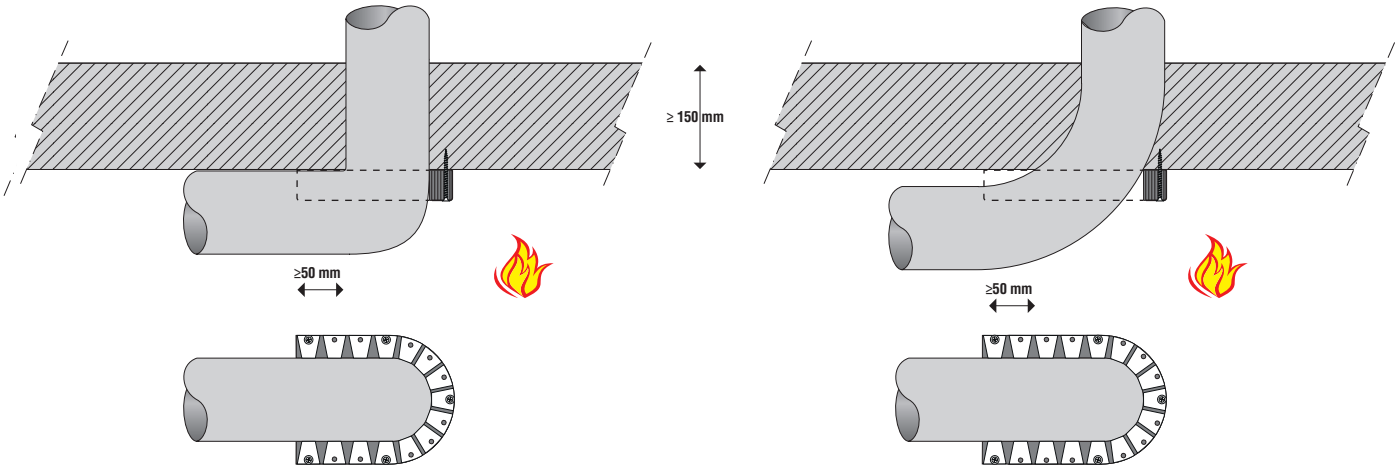

GLOBAL BUILDING S.r.l. · Socio Unico
Via L. Galvani, 2 · 31027 Spresiano (TV)
P.IVA 03505060263 · T +39 0422 892728
info@globalbuilding.it · www.globalbuilding.it

SCHEMA DI APPLICAZIONE in relazione al diametro del tubo

- su solai con spessore ≥ 150 mm e densità ≥ 550 kg/m³

- certificato ETA 23/0843

Tipo di tubo	Diametro esterno tubo (mm)	Spessore tubo (mm)	N. strati nastro intum.	Lunghezza nastro intum. (mm)	Lunghezza lamierino (mm)	Numero fissaggi	Classe di resistenza al fuoco
PVC 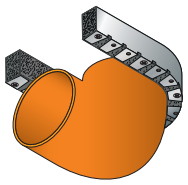	32	3,4 - 23,2	2	390	280	3	EI 120 U/C
	40		3	655	300	4	
	50		3	735	360	4	
	63		4	1130	400	4	
	75		4	1260	440	4	
	90		5	1790	480	5	
	110		5	2055	520	5	
	125		5	2255	560	5	
	140		6	2960	600	5	
	160		6	3280	640	5	
	180		8	4845	680	5	
	200		8	5270	760	5	
	225		13	9635	820	5	
	250		15	12205	880	5	
	280		18	16250	980	6	
	315		21	21110	1100	6	

Tipo di tubo	Diametro esterno tubo (mm)	Spessore tubo (mm)	N. strati nastro intum.	Lunghezza nastro intum. (mm)	Lunghezza lamierino (mm)	Numero fissaggi	Classe di resistenza al fuoco
HDPE 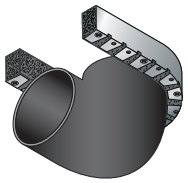	32	4,6 - 22,7	2	390	280	3	EI 120 U/C
	40		3	655	300	4	
	50		3	735	360	4	
	63		4	1130	400	4	
	75		4	1260	440	4	
	90		5	1790	480	5	
	110		5	2055	520	5	
	125		5	2255	560	5	
	140		6	2960	600	5	
	160		6	3280	640	5	
	180		10	6120	680	5	
	200		13	8770	760	5	
	225		17	12815	840	5	
	250		21	17495	920	5	

Tipo di tubo	Diametro esterno tubo (mm)	Spessore tubo (mm)	N. strati nastro intum.	Lunghezza nastro intum. (mm)	Lunghezza lamierino (mm)	Numero fissaggi	Classe di resistenza al fuoco
PP 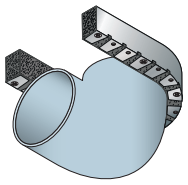	32	3,4 - 14,6	2	390	280	3	EI 120 U/C
	40		3	655	300	4	
	50		3	735	360	4	
	63		4	1130	400	4	
	75		4	1260	440	4	
	90		5	1790	480	5	
	110		5	2055	520	5	
	125		5	2255	560	5	
	140		6	2960	600	5	
	160		6	3280	640	5	

GLOBAL BUILDING S.r.l. · Socio Unico
Via L. Galvani, 2 · 31027 Spresiano (TV)
P.IVA 03505060263 · T +39 0422 892728
info@globalbuilding.it · www.globalbuilding.it

taglia quanto basta...
avvolgi, avvita.

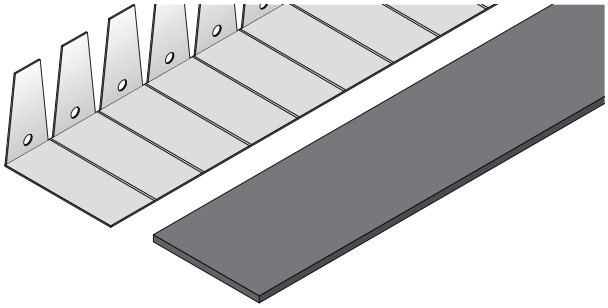

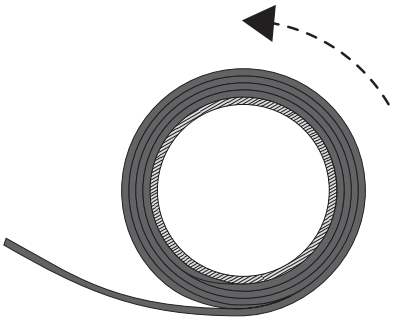

1 - Tagliare le quantità di nastro intumescente e di banda metallica (vedi tabelle) necessarie alla protezione della tubazione.

2 - Avvolgere il nastro intumescente attorno alla tubazione nel numero di strati previsto (vedi tabella).

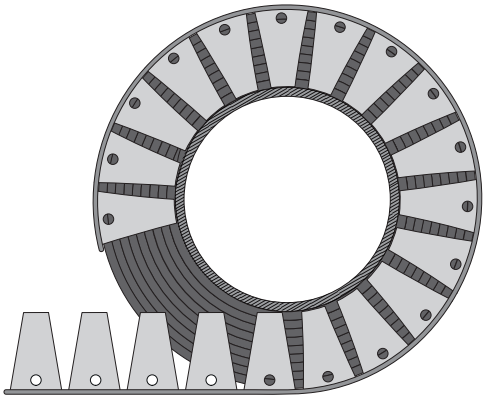

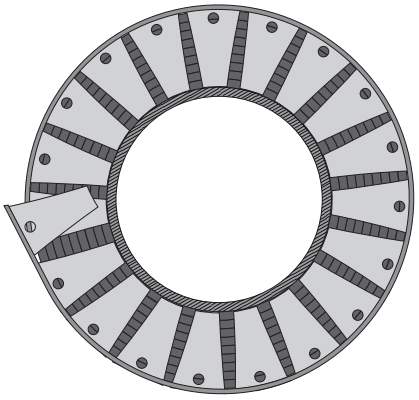

3 - Avvolgere la banda metallica attorno al nastro intumescente avendo l'accortezza di sovrapporne i bordi di almeno 1 aletta forata.

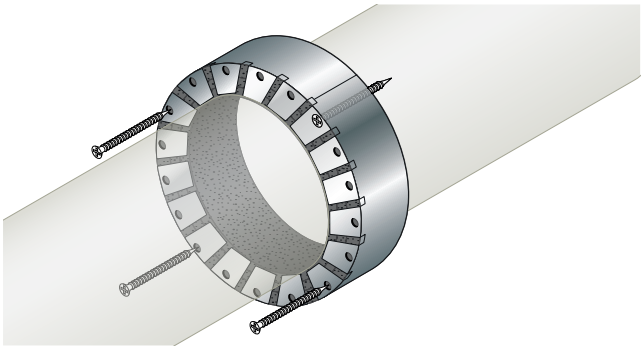

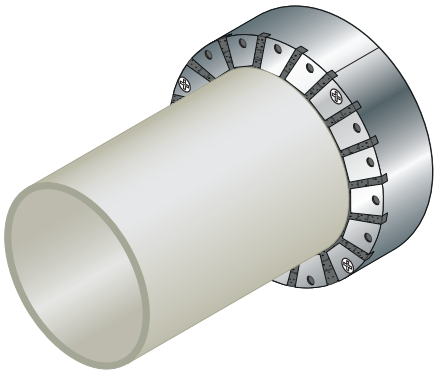

4 - Fissare il collare alla parete con viti autofilettanti fosfatate, comprese nella confezione.

Le viti autofilettanti fosfatate sono da utilizzarsi nel caso di supporto in cartongesso.
Su richiesta è disponibile kit di fissaggio per muratura con turboviti senza l'uso del tassello.

GLOBAL BUILDING S.r.l. · Socio Unico
Via L. Galvani, 2 · 31027 Spresiano (TV)
P.IVA 03505060263 · T +39 0422 892728
info@globalbuilding.it · www.globalbuilding.it