ATTRAVERSAMENTI DI TUBI COMBUSTIBILI — COLLARE UNIVERSALE "GLOBAL COLLAR PLUS C"

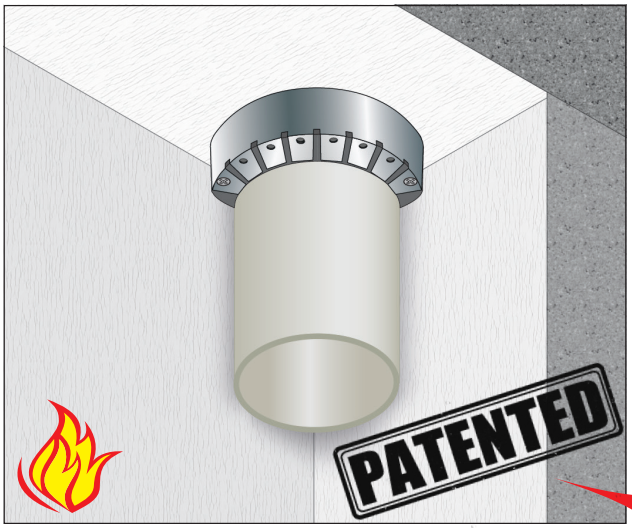

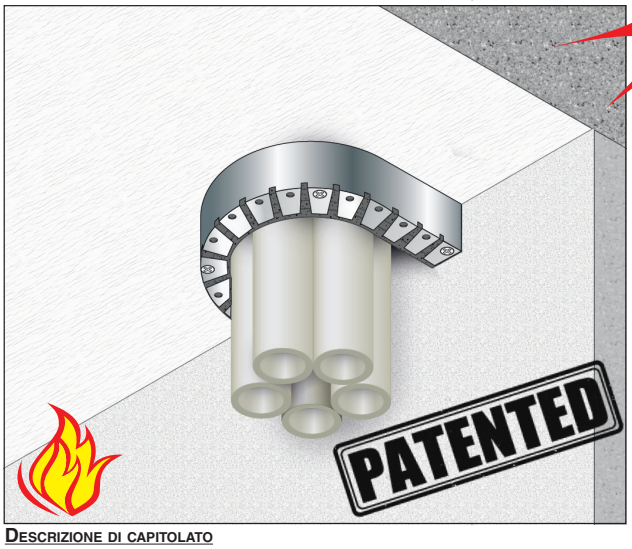

RESISTENZA AL FUOCO: EI 120

- **Diametri:** fino a 125 mm
- **Tipo di supporto:** solaio spessore ≥150 mm densità ≥ 550 kg/m³
- **Tipo di tubazione:** PVC, HDPE, PP
- **Prodotto da applicare:** collare universale "GLOBAL COLLAR PLUS C"
- **Fissaggio:** meccanico con turboviti
- **Finitura:** non prevista

SOLUZIONE ESCLUSIVA
NOVITÀ

Rapporto di classificazione: ETA 23/0843
Norma di prova: EN 1366-3

DESCRIZIONE DI CAPITOLATO

Fornitura e posa in opera di COLLARE APERTO PER TUBAZIONI COMBUSTIBILI "GLOBAL COLLAR PLUS C" senza alette di fissaggio con resistenza al fuoco fino a EI 120 U/C certificata su solai, costituito da un guscio metallico in lamierino di acciaio sezione nominale 40x30x0,5 mm contenente strati di guarnizione intumescente a base di grafite sezione nominale 40x2 mm ciascuno, in conformità a ETA 23/0843.
È necessario misurare il diametro della tubazione da proteggere e, a seconda del diametro stesso, tagliare la quantità necessaria di nastro nel numero di strati previsto dalla tabella. Spezzare una lunghezza di banda metallica adeguata a contenere il nastro intumescente (vedi tabella). Pre-sagomare la banda metallica attorno al tubo ed adagiare il nastro della lunghezza e nel numero di strati necessari. Fissare il collare al solaio con turboviti senza uso del tassello. Prima dell'installazione del collare i vuoti restanti tra la parete ed il tubo penetrante possono essere riempiti con il sigillante "GB-MT", o in alternativa con materiale incombustibile dimensionalmente stabile come calcestruzzo, malta cementizia o di gesso.

SOLAI

spessore ≥ 150 mm - densità ≥ 550 kg/m³

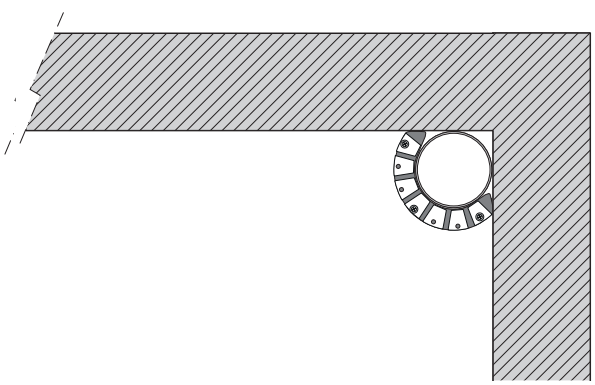

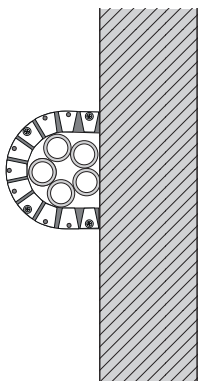

GLOBAL BUILDING S.r.l. · Socio Unico
Via L. Galvani, 2 · 31027 Spresiano (TV)
P.IVA 03505060263 · T +39 0422 892728
info@globalbuilding.it · www.globalbuilding.it

SCHEMA DI APPLICAZIONE in relazione al diametro del tubo

- su solai con spessore ≥ 150 mm e densità ≥ 550 kg/m³

- certificato ETA 23/0843

Tipo di tubo	Diametro esterno tubo (mm)	Spessore tubo (mm)	N. strati nastro intum.	Lunghezza nastro intum. (mm)	Lunghezza lamierino (mm)	Numero fissaggi	Classe di resistenza al fuoco
PVC 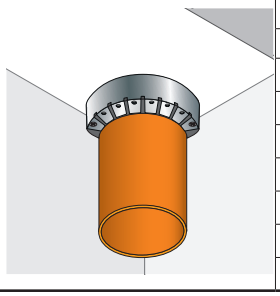	32	3,4 - 12,6	4	320	120	3	EI 120 U/C
	40		5	500	140	3	EI 120 U/C
	50		6	745	160	3	EI 120 U/C
	63		7	1105	180	3	EI 120 U/C
	75		8	1490	200	3	EI 120 U/C
	90		9	2015	240	3	EI 120 U/C
	110		10	2730	280	3	EI 120 U/C
	125		10	3100	300	3	EI 120 U/C
HDPE 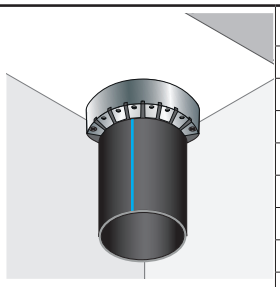	32	4,6 - 12,4	4	320	120	3	EI 120 U/C
	40		5	500	140	3	EI 120 U/C
	50		6	745	160	3	EI 120 U/C
	63		7	1105	180	3	EI 120 U/C
	75		8	1490	200	3	EI 120 U/C
	90		9	2015	240	3	EI 120 U/C
	110		10	2730	280	3	EI 120 U/C
	125		10	3100	300	3	EI 120 U/C
PP 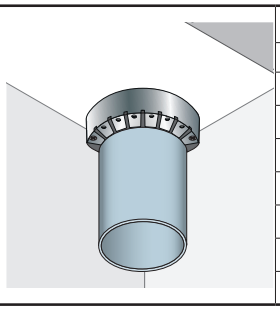	32	3,4 - 12,6	4	320	120	3	EI 120 U/C
	40		5	500	140	3	EI 120 U/C
	50		6	745	160	3	EI 120 U/C
	63		7	1105	180	3	EI 120 U/C
	75		8	1490	200	3	EI 120 U/C
	90		9	2015	240	3	EI 120 U/C
	110		10	2730	280	3	EI 120 U/C
	125		10	3100	300	3	EI 120 U/C

Tipo di tubo	Diametro tubo (mm)		Spessore tubo (mm)	Diametro fascio (mm)	Solaio		N. strati nastro intum.	Classe di resistenza al fuoco	Certificato
					Spessore	Densità			
FASCIO di TUBI PVC - HDPE - PP 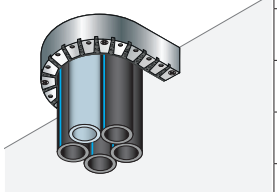	HDPE	32	4,6	110	≥ 150 mm	≥ 550 kg/m³	4	EI 120 U/C	ETA 23/0843
	HDPE	32	4,6	110	≥ 150 mm	≥ 550 kg/m³		EI 120 U/C	ETA 23/0843
	HDPE	32	4,6	110	≥ 150 mm	≥ 550 kg/m³		EI 120 U/C	ETA 23/0843
	HDPE	32	4,6	110	≥ 150 mm	≥ 550 kg/m³		EI 120 U/C	ETA 23/0843
	PP	32	3,4	110	≥ 150 mm	≥ 550 kg/m³		EI 120 U/C	ETA 23/0843

GLOBAL BUILDING S.r.l. · Socio Unico
Via L. Galvani, 2 · 31027 Spresiano (TV)
P.IVA 03505060263 · T +39 0422 892728
info@globalbuilding.it · www.globalbuilding.it

taglia quanto basta...
avvolgi, avvita.

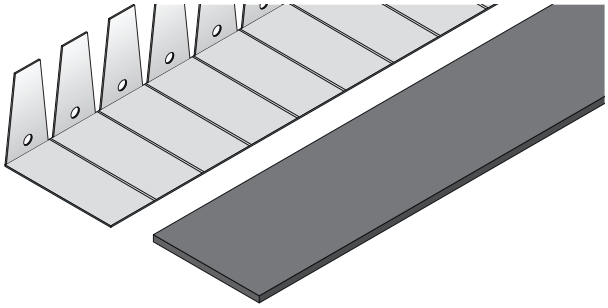

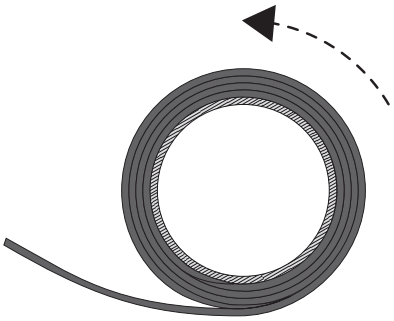

1 - Tagliare le quantità di nastro intumescente e di banda metallica (vedi tabelle) necessarie alla protezione della tubazione.

2 - Avvolgere il nastro intumescente attorno alla tubazione nel numero di strati previsto (vedi tabella).

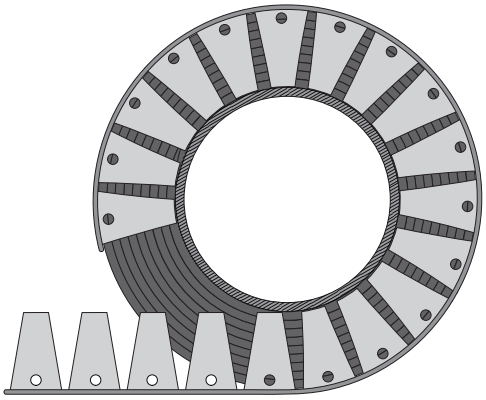

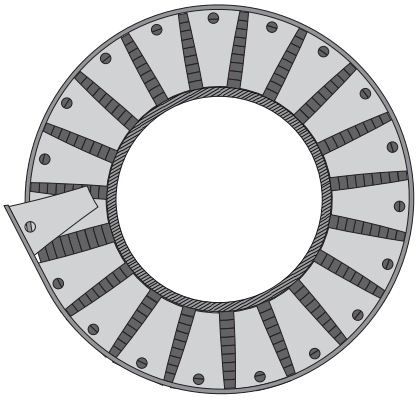

3 - Avvolgere la banda metallica attorno al nastro intumescente avendo l'accortezza di sovrapporne i bordi di almeno 1 aletta forata.

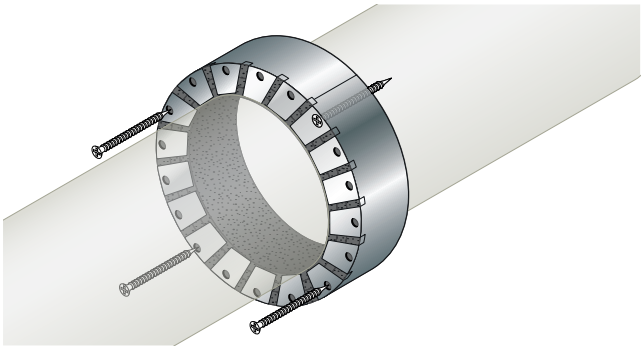

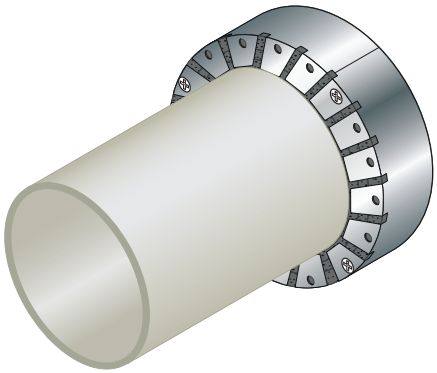

4 - Fissare il collare alla parete con viti autofilettanti fosfatate, comprese nella confezione.

Le viti autofilettanti fosfatate sono da utilizzarsi nel caso di supporto in cartongesso.
Su richiesta è disponibile kit di fissaggio per muratura con turboviti senza l'uso del tassello.

GLOBAL BUILDING S.r.l. · Socio Unico
Via L. Galvani, 2 · 31027 Spresiano (TV)
P.IVA 03505060263 · T +39 0422 892728
info@globalbuilding.it · www.globalbuilding.it