ATTRAV. DI TUBI INCOMB. COIBENTATI — COLLARE UNIVERSALE "GLOBAL COLLAR PLUS "

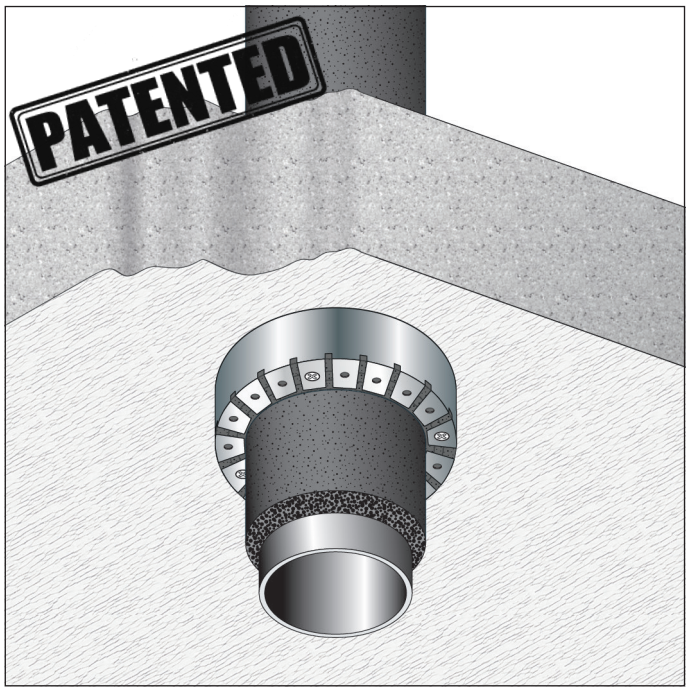

RESISTENZA AL FUOCO: EI 120

- **Diametri:** fino a 219 mm
- **Tipo di supporto:** solaio spessore ≥150 mm
  densità ≥ 550 kg/m³
- **Tipo di tubazione:** incombustibile coibentata con elastomeri espansi
- **Prodotto da applicare:** collare universale "GLOBAL COLLAR PLUS"
- **Fissaggio:** meccanico con turboviti
- **Finitura:** non prevista

SOLUZIONE ESCLUSIVA
NOVITÀ

Rapporto di classificazione: ETA 23/0843
Norma di prova: EN 1366-3

DESCRIZIONE DI CAPITOLATO

Fornitura e posa in opera di collare per TUBAZIONI INCOMBUSTIBILI COIBENTATE "GLOBAL COLLAR PLUS" senza alette di fissaggio con resistenza al fuoco fino a EI 120 C/U certificata su solai, costituito da un guscio metallico in lamierino di acciaio sezione nominale 40x30x0,5 mm contenente guarnizione intumescente a base di grafite sezione nominale 40x2 mm, in conformità a ETA 23/0843. È necessario misurare il diametro della tubazione da proteggere comprensiva di isolamento ed avvolgere il nastro intumescente attorno alla tubazione stessa nel numero di strati previsto (vedi tabella) fissandolo con nastro adesivo; spezzare il lamierino metallico della lunghezza indicata per ciascun diametro (vedi tabella) e avvolgerlo attorno alla guarnizione intumescente serrando le due estremità con vite autoperforante. Fissare il collare al solaio con turboviti senza uso del tassello. Prima dell'installazione del collare i vuoti restanti tra la parete ed il tubo penetrante possono essere riempiti con il sigillante "GB-MT", o in alternativa con materiale incombustibile dimensionalmente stabile come calcestruzzo, malta cementizia o di gesso.

SOLAI

TUBI: ACCIAIO, GHISA CON ISOLAMENTO IN ELASTOMERI ESPANSI

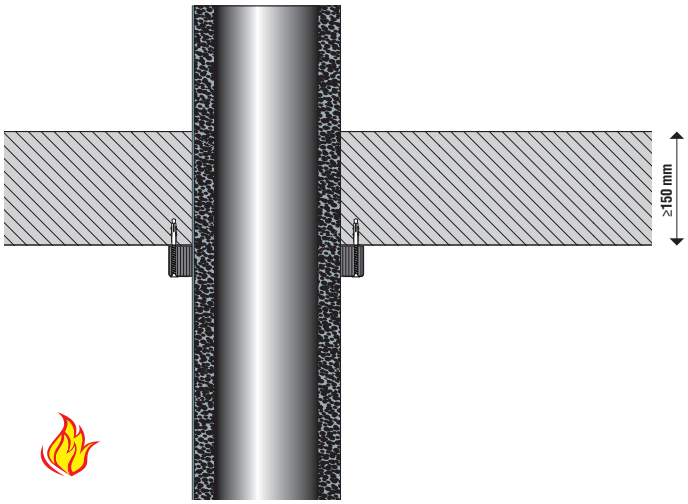

GLOBAL BUILDING S.r.l. · Socio Unico
Via L. Galvani, 2 · 31027 Spresiano (TV)
P.IVA 03505060263 · T +39 0422 892728
info@globalbuilding.it · www.globalbuilding.it

SCHEMA DI APPLICAZIONE in relazione al diametro del tubo

DIAMETRO ESTERNO TUBO mm	30	30	54	54	114	114	180	219
SPESSORE TUBO mm	≥ 1	≥ 1	≥ 1	≥ 1	≥ 1	≥ 1	≥ 1	≥ 1
SPESSORE ISOLAMENTO mm	20	40	20	40	20	40	40	40
NUMERO STRATI NASTRO INTUM.	4	4	4	4	4	4	4	4
LUNGHEZZA NASTRO INTUM. mm	1030	1560	1350	1875	2140	2670	3540	4055
LUNGHEZZA LAMIERINO mm	440	580	520	640	720	840	1060	1160
NUMERO FISSAGGI	5	5	5	5	5	5	5	5

La lunghezza del lamierino è calcolata prevedendo un sormonto finale.

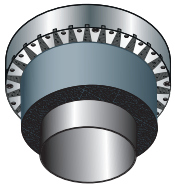

Tipo di tubo	Diametro tubo (mm)	Spessore tubo (mm)	Solaio		N. strati nastro intum.	Isolamento elastomeri (mm)	Classe di resistenza al fuoco	Certificato
			Spessore	Densità				
ACCIAIO/ GHISA								
	≤ 114	≥ 1,0	≥150 mm	≥550 kg/m³	4	20-40	EI 120 C/U	ETA 23/0843
	114 < Ø ≤ 219	≥ 1,0				40	EI 120 C/U	ETA 23/0843

ATTRAVERSAMENTI MULTIPLI A SOLAIO (numero tubi: 3 con diametro ≤ 114 mm)

TUBI: ACCIAIO, GHISA E RAME CON ISOLAMENTO IN ELASTOMERI ESPANSI

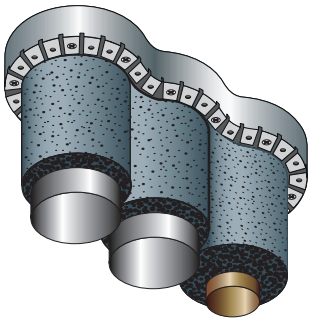

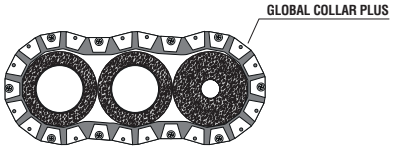

Tipo di tubo	Diametro tubo (mm)	Spessore tubo (mm)	Solaio		N. strati nastro intum.	Isolamento elastomeri (mm)	Classe di resistenza al fuoco	Certificato
			Spessore	Densità				
ACCIAIO/ GHISA	≤ 114	≥ 1,0	≥150 mm	≥550 kg/m³	4	20	EI 120 C/U	ETA 23/0843
ACCIAIO/ GHISA	≤ 114	≥ 1,0				20	EI 120 C/U	ETA 23/0843
RAME/ ACCIAIO/ GHISA	≤ 54	≥ 1,0				40	EI 120 C/U	ETA 23/0843

taglia quanto basta...
avvolgi, avvita.

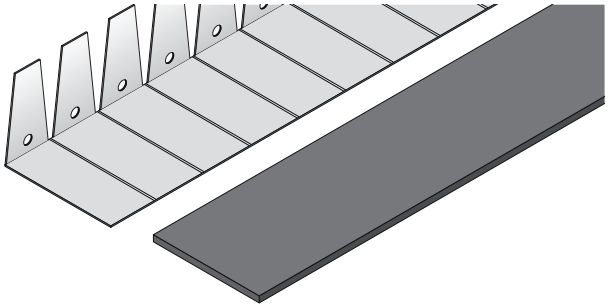

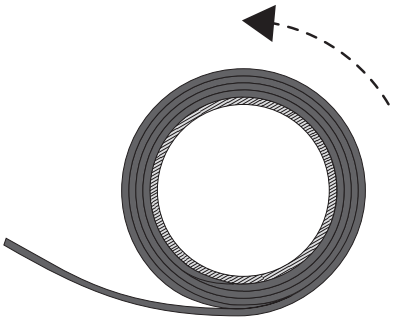

1 - Tagliare le quantità di nastro intumescente e di banda metallica (vedi tabelle) necessarie alla protezione della tubazione.

2 - Avvolgere il nastro intumescente attorno alla tubazione nel numero di strati previsto (vedi tabella).

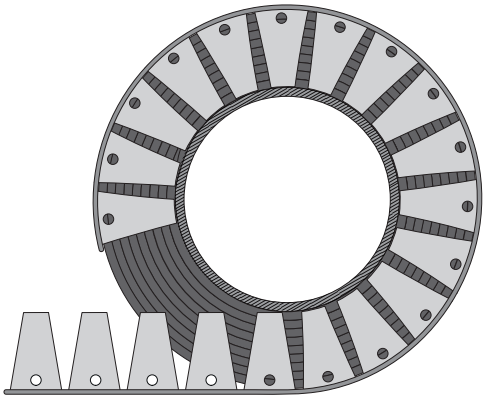

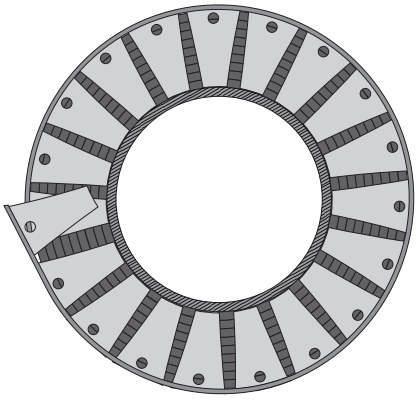

3 - Avvolgere la banda metallica attorno al nastro intumescente avendo l'accortezza di sovrapporne i bordi di almeno 1 aletta forata.

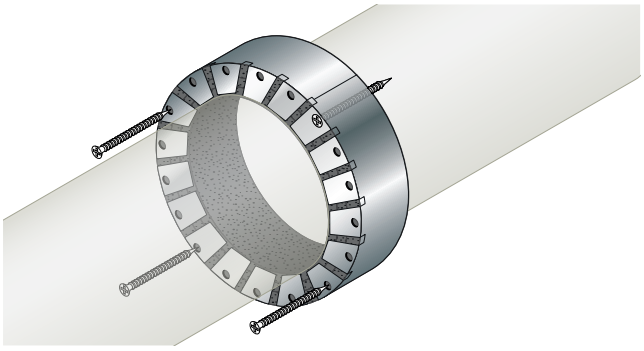

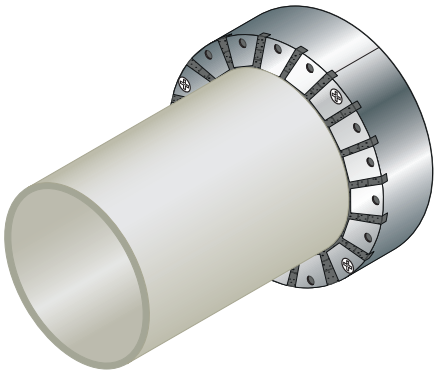

4 - Fissare il collare alla parete con viti autofilettanti fosfatate, comprese nella confezione.

Le viti autofilettanti fosfatate sono da utilizzarsi nel caso di supporto in cartongesso.
Su richiesta è disponibile kit di fissaggio per muratura con turboviti senza l'uso del tassello.

GLOBAL BUILDING S.r.l. · Socio Unico
Via L. Galvani, 2 · 31027 Spresiano (TV)
P.IVA 03505060263 · T +39 0422 892728
info@globalbuilding.it · www.globalbuilding.it