CONFIGURAZIONE CONDIZIONATORE — COLLARE UNIVERSALE "GLOBAL COLLAR PLUS"



RESISTENZA AL FUOCO: EI 120

- **Tipo di tubazione:** rame con elastomeri espansi; multistrato in polietilene e alluminio; combustibile in polietilene ad alta densità; corrugato per cavi elettrici
- **Diametri:** - fascio fino a 125 mm
  - rame 22 mm con polietilene espanso 10 mm,
  - multistrato 42 mm con elastomeri espansi 10 mm,
  - combustibile HDPE 50 mm,
  - corrugato 25 mm
- **Tipo di supporto:** solaio spessore ≥150 mm
  densità ≥ 550 kg/m^3
- **Prodotto da applicare:** collare universale "GLOBAL COLLAR PLUS"
- **Fissaggio:** meccanico con turboviti
- **Finitura:** non prevista

PATENTED

Rapporto di classificazione: ETA 23/0843
Norma di prova: EN 1366-3

DESCRIZIONE DI CAPITOLATO

Fornitura e posa in opera di collare per FASCI DI TUBAZIONI MISTE in configurazione condizionatore denominato "GLOBAL COLLAR PLUS" senza alette di fissaggio, con resistenza al fuoco fino a EI 120 certificata su solai, costituito da un guscio metallico in lamierino di acciaio sezione nominale 40x30x0,5 mm contenente guarnizione intumescente a base di grafite, sezione nominale 40x2 mm, in conformità a ETA 23/0843.
È necessario misurare il diametro del fascio di tubazioni da proteggere ed avvolgere attorno il nastro intumescente per n.5 giri fissandolo con nastro adesivo; spezzare il lamierino metallico della lunghezza indicata per ciascun diametro (vedi tabella) e avvolgerlo attorno alla guarnizione intumescente serrando le due estremità con vite autoperforante. Fissare il collare al solaio con turboviti senza uso del tassello. Prima dell'installazione del collare i vuoti restanti tra i tubi ed il foro possono essere riempiti con il sigillante "GB-MT", o in alternativa con materiale incombustibile dimensionalmente stabile come calcestruzzo, malta cementizia o di gesso.

Tipo di tubo	Diametro tubo (mm)	Spessore tubo (mm)	Spessore solaio (mm)	N. strati nastro intum.	Isolamento elastomeri (mm)	Classe di resistenza al fuoco	Certificato
RAME HDPE CORRUGATO MULTISTRATO 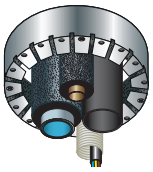	rame 22	1,0	≥ 150	5	10	EI 120	ETA 23/0843
	HDPE 50	4,6			senza		
	corrugato 25	2,0			senza		
	multistrato 42	4,2			10		

SOLAI

TUBI CONFIGURAZIONE CONDIZIONATORE

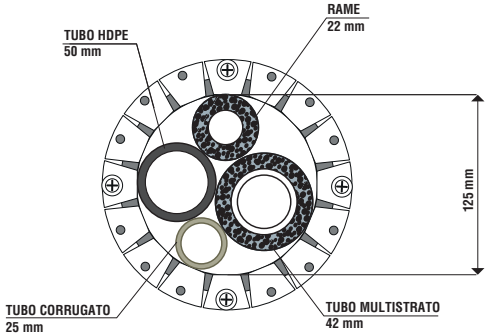

GLOBAL BUILDING S.r.l. · Socio Unico
Via L. Galvani, 2 · 31027 Spresiano (TV)
P.IVA 03505060263 · T +39 0422 892728
info@globalbuilding.it · www.globalbuilding.it

taglia quanto basta...
avvolgi, avvita.

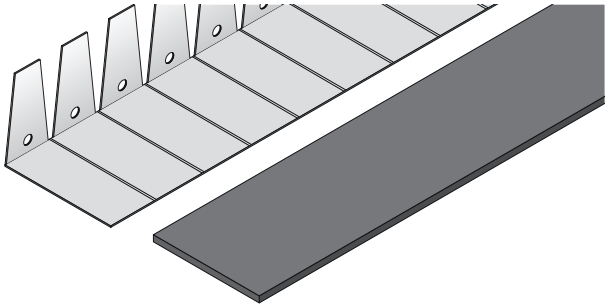

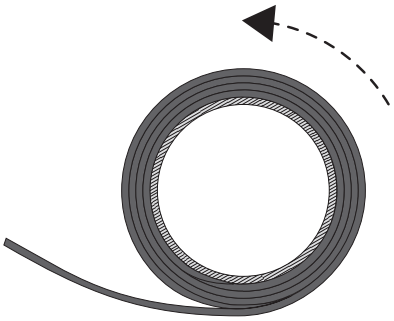

1 - Tagliare le quantità di nastro intumescente e di banda metallica (vedi tabelle) necessarie alla protezione della tubazione.

2 - Avvolgere il nastro intumescente attorno alla tubazione nel numero di strati previsto (vedi tabella).

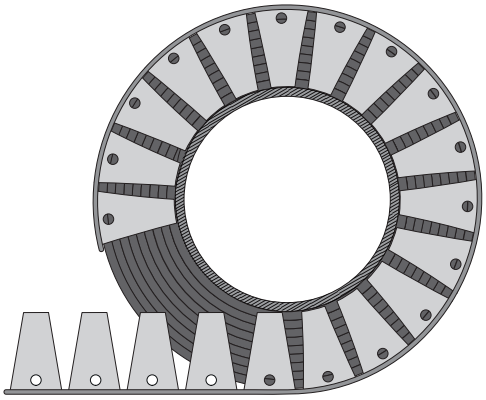

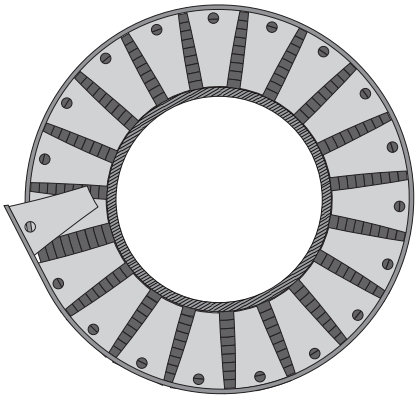

3 - Avvolgere la banda metallica attorno al nastro intumescente avendo l'accortezza di sovrapporne i bordi di almeno 1 aletta forata.

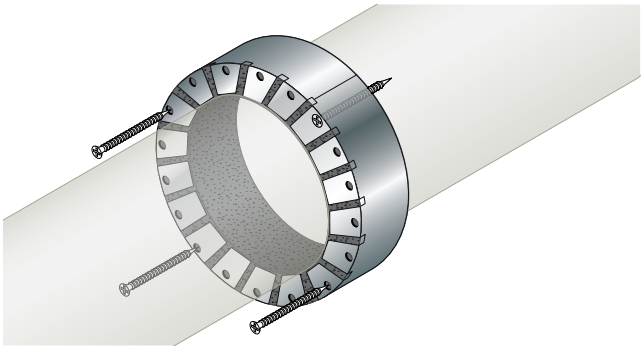

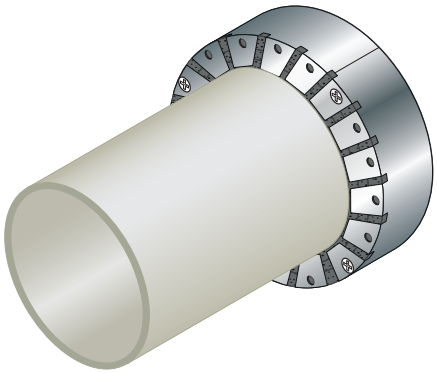

4 - Fissare il collare alla parete con viti autofilettanti fosfatate, comprese nella confezione.

Le viti autofilettanti fosfatate sono da utilizzarsi nel caso di supporto in cartongesso.
Su richiesta è disponibile kit di fissaggio per muratura con turboviti senza l'uso del tassello.

GLOBAL BUILDING S.r.l. · Socio Unico
Via L. Galvani, 2 · 31027 Spresiano (TV)
P.IVA 03505060263 · T +39 0422 892728
info@globalbuilding.it · www.globalbuilding.it