FASCIO DI TUBI MULTISTRATO — COLLARE UNIVERSALE "GLOBAL COLLAR PLUS "



RESISTENZA AL FUOCO: EI 120 U/C

- **Tipo di tubazione:** multistrato di polietilene
- **Diametri:** - fascio fino a 140 mm
  - 20 mm,
  - 2 x 20 mm rivestiti con guaina in polietilene espanso,
  - 42 mm,
  - 75 mm,
- **Tipo di supporto:** solaio spessore ≥150 mm
  densità ≥ 550 kg/m^3
- **Prodotto da applicare:** collare universale "GLOBAL COLLAR PLUS"
- **Fissaggio:** meccanico con turboviti
- **Finitura:** non prevista

PATENTED

Rapporto di classificazione: ETA 23/0843
Norma di prova: EN 1366-3

Descrizione di capitolato

Fornitura e posa in opera di collare per FASCI DI TUBAZIONI IN MULTISTRATO CON O SENZA COIBENTAZIONE denominato "GLOBAL COLLAR PLUS" senza alette di fissaggio, con resistenza al fuoco fino a EI 120 U/C certificata su solai, costituito da un guscio metallico in lamierino di acciaio sezione nominale 40x30x0,5 mm contenente guarnizione intumescente a base di grafite, sez. nominale 40x2 mm, in conformità a ETA 23/0843.
È necessario misurare il diametro del fascio di tubazioni da proteggere ed avvolgere attorno il nastro intumescente per n.5 giri fissandolo con nastro adesivo; spezzare il lamierino metallico della lunghezza indicata per ciascun diametro (vedi tabella) e avvolgerlo attorno alla guarnizione intumescente serrando le due estremità con vite autoperforante. Fissare il collare al solaio con turboviti senza uso del tassello. Prima dell'installazione del collare i vuoti restanti tra i tubi ed il foro possono essere riempiti con il sigillante "GB-MT", o in alternativa con materiale incombustibile dimensionalmente stabile come calcestruzzo, malta cementizia o di gesso.

Tipo di tubo	Diametro tubo (mm)	Spessore tubo (mm)	Spessore solaio (mm)	N. strati nastro intum.	Isolamento polietilene (mm)	Classe di resistenza al fuoco	Certificato
PE-Xb/Al/HDPE 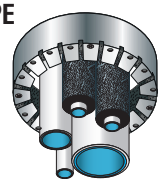	20	2,0	≥ 150	5	senza	EI 120 U/C	ETA 23/0843
	20	2,0			9		
	20	2,0			9		
	42	4,0			senza		
	75	6,0			senza		

SOLAI

FASCIO DI TUBI MULTISTRATO

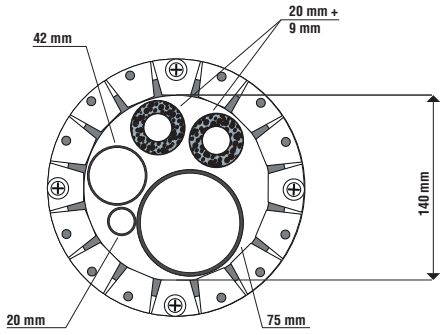

GLOBAL BUILDING S.r.l. · Socio Unico
Via L. Galvani, 2 · 31027 Spresiano (TV)
P.IVA 03505060263 · T +39 0422 892728
info@globalbuilding.it · www.globalbuilding.it

taglia quanto basta...
avvolgi, avvita.

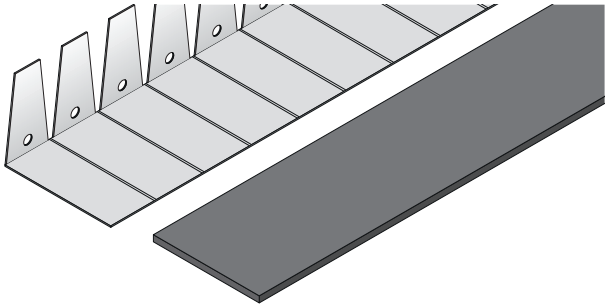

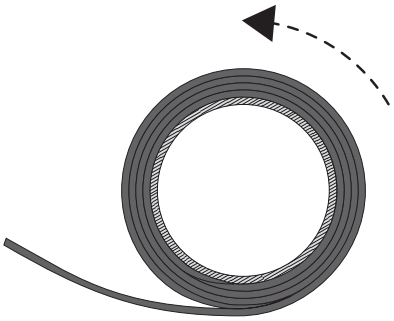

1 - Tagliare le quantità di nastro intumescente e di banda metallica (vedi tabelle) necessarie alla protezione della tubazione.

2 - Avvolgere il nastro intumescente attorno alla tubazione nel numero di strati previsto (vedi tabella).

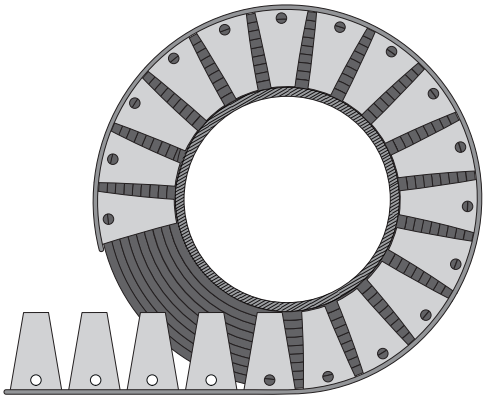

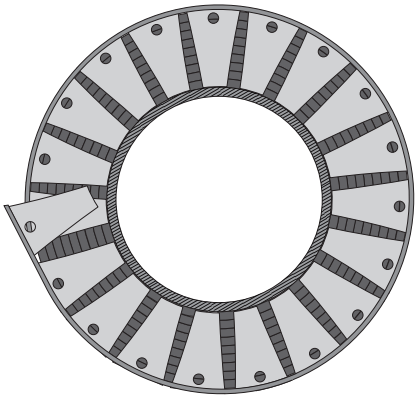

3 - Avvolgere la banda metallica attorno al nastro intumescente avendo l'accortezza di sovrapporne i bordi di almeno 1 aletta forata.

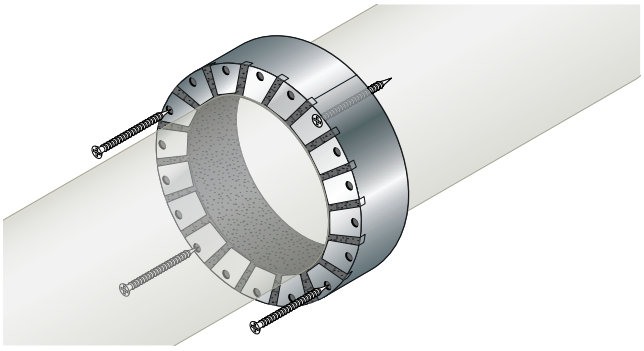

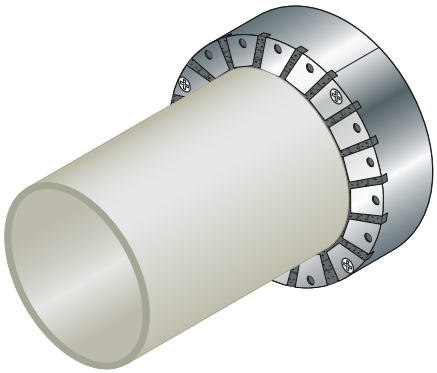

4 - Fissare il collare alla parete con viti autofilettanti fosfatate, comprese nella confezione.

Le viti autofilettanti fosfatate sono da utilizzarsi nel caso di supporto in cartongesso.
Su richiesta è disponibile kit di fissaggio per muratura con turboviti senza l'uso del tassello.

GLOBAL BUILDING S.r.l. · Socio Unico
Via L. Galvani, 2 · 31027 Spresiano (TV)
P.IVA 03505060263 · T +39 0422 892728
info@globalbuilding.it · www.globalbuilding.it