ATTRAVERSAMENTI MULTIPLI — MATTONCINI "GLOBAL BLOCK"

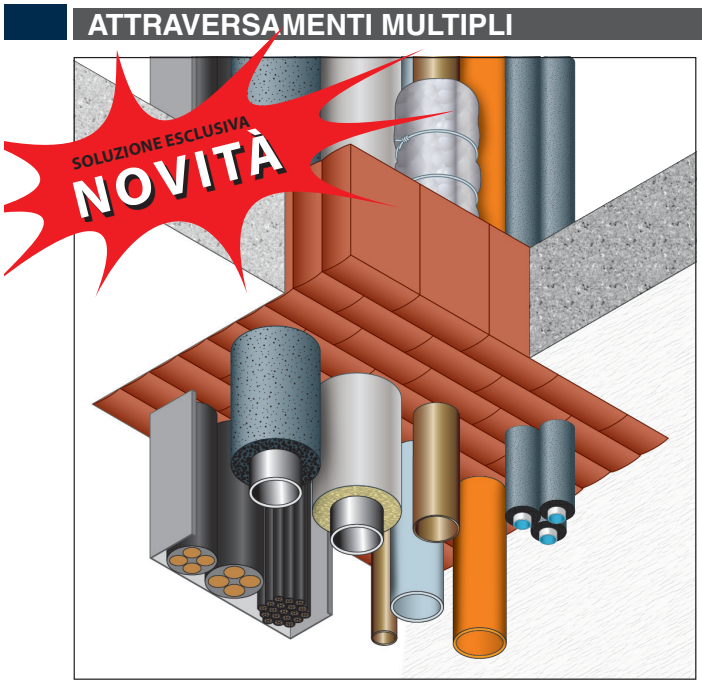

RESISTENZA AL FUOCO: EI 60/120

- **Tipo di supporto:** solaio sp. ≥150 mm, densità ≥ 450 kg/m³
- **Prodotto da applicare:** mattoncini intumescenti tagliafuoco "GLOBAL BLOCK"
- **Fissaggio:** semplice inserimento nel varco
- **Finitura:** è possibile la verniciatura

Rapporto di classificazione: ETA 10/0431
I.G. 392775/4207FR
Norma di prova: EN 1366-3

DESCRIZIONE DI CAPITOLATO

Fornitura e posa in opera di MATTONCINI INTUMESCENTI TAGLIAFUOCO "GLOBAL BLOCK" con resistenza al fuoco EI 60/120 certificata su solai, per la sigillatura di attraversamenti multipli costituiti da schiuma intumescente prestampata, dimensioni 144x200x60 mm, in conformità ai rapporti di classificazione ETA 10/0431 e I.G. 392775/4207FR.
È necessario rimuovere la pellicola protettiva dei MATTONCINI "GLOBAL BLOCK" e installarli a strati, avendo cura di inserirli perfettamente nel varco e di sfalsarne i giunti.
In prossimità degli elementi passanti tagliare con un coltello i MATTONCINI "GLOBAL BLOCK" alle dimensioni desiderate. Interstizi tra cavi e giunti, le aree vuote in corrispondenza di canaline portacavi, aree di tamponamento perimetrale del varco possono essere riempite utilizzando la SCHIUMA "GLOBAL FOAM", la profondità di riempimento deve essere uguale allo spessore minimo della sigillatura.
La superficie della schiuma non può superare i 450x450 mm, oppure 0,202 m².
Per solai con spessore compreso tra 150 e 200 mm lo spessore della sigillatura desiderato può essere raggiunto rivestendo internamente il varco con due strati di lastre FIREGUARD® 13, spessore 2x12,7 mm, oppure delimitando esternamente il varco con lastre in calcio silicato.

SEZ. SOLAIO CON SPESSORE COMPRESO TRA 150 E 200 mm con GLOBAL BLOCK lato 200 mm in altezza

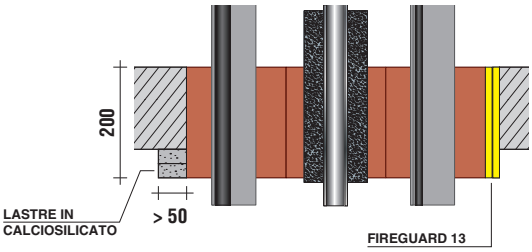

SEZ. SOLAIO CON SPESSORE DA 200 mm con GLOBAL BLOCK lato 200 mm in altezza

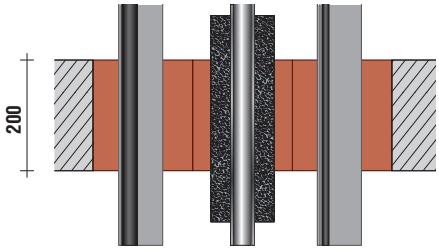

SEZ. SOLAIO CON SPESSORE COMPRESO TRA 150 E 200 mm con GLOBAL BLOCK lato 200 mm in altezza e schiuma GLOBAL FOAM
Cornice con doppia lastra in calciosilicato di larghezza 50 mm

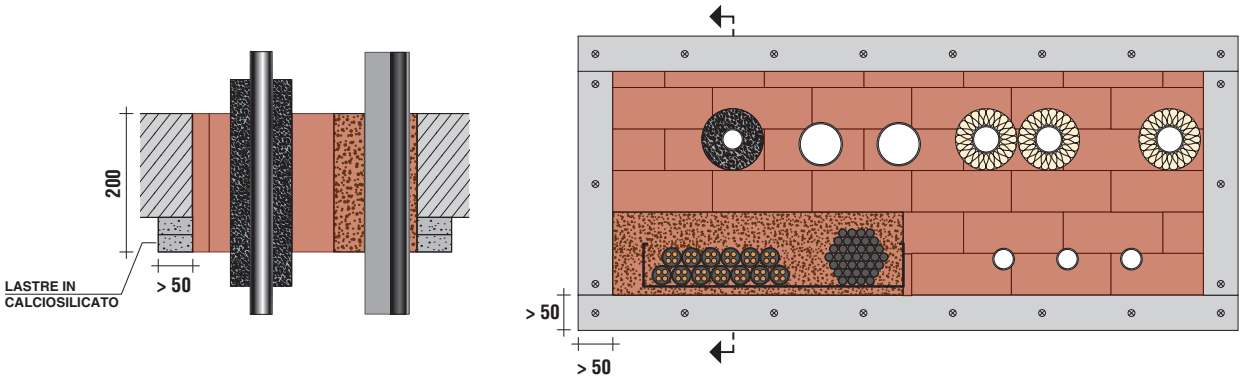

GLOBAL BUILDING S.r.l. · Socio Unico
Via L. Galvani, 2 · 31027 Spresiano (TV)
P.IVA 03505060263 · T +39 0422 892728
info@globalbuilding.it · www.globalbuilding.it

Attraversamento elementi	Classe di resistenza al fuoco spessore minimo dell'attraversamento	
	144 mm	200 mm
Passerella portacavi * 300 x 75 mm con cavi elettrici configurazione standard gruppo 1, fino diametro 21 mm	–––	EI 120
Cavi elettrici inseriti in tubi corrugati, cavi per telecomunicazioni, cavi fibra ottica fino ad un diametro esterno massimo < 80 mm anche inseriti in passerelle portacavi	EI 60	EI 120**
Fascio di tubi corrugati e cavi elettrici * corrugati diametro max 63 mm; cavi diametro, max 21 mm; fascio fino a diametro 100 mm	–––	EI 120
Fascio di cavi fino ad un diametro massimo di 100 mm (costituito da cavi elettrici in tubi corrugati, cavi per telecomunicazioni, cavi fibra ottica fino ad un diametro esterno massimo di 21 mm) anche inseriti in passerelle portacavi	EI 60	EI 90 EI 120**
Cavi elettrici fino ad un diametro esterno massimo di 24 mm anche inseriti in passerelle portacavi	EI 60	EI 60
Tubi corrugati in metallo fino ad un diametro esterno massimo di 16 mm con o senza cavi elettrici	EI 60 U/C	EI 120 U/C
Tubi corrugati in plastica con un diametro massimo esterno di 63 mm o fasci di tubi in plastica con un diametro massimo esterno di 80 mm (diametro massimo esterno del singolo tubo 63 mm) con o senza cavi elettrici anche inseriti in passerelle portacavi	EI 60 U/C	EI 120 U/C
Tubi in rame non isolati fino ad un diametro esterno massimo di 18 mm	EI 60 C/U	EI 60 C/U
Tubi in acciaio non isolati fino ad un diametro esterno massimo di 35 mm	EI 60 C/U	EI 90 C/U
Tubi incombustibili non isolati * con manicotto "GB-ML" altezza 300 mm posto all'estradosso del solaio fino a diametro 54 mm per tubi in rame fino a diametro 90 mm per tubi in acciaio	–––	EI 120 C/U
Tubi incombustibili non isolati fino ad un diametro esterno max di 88,9 mm Prevedere un isolamento con manicotto "GB-ML"	EI 60 C/U	EI 120 C/U
Tubi incombustibili isolati con lana di roccia fino ad un diametro esterno max di 88,9 mm Lana di roccia spessore 30 mm, densità 90 kg/m^3	EI 60 C/U	EI 120 C/U
Tubi in acciaio isolati con lana di roccia fino ad un diametro esterno max di 168,3 mm Lana di roccia spessore 50 mm, densità 90 kg/m^3	EI 60 C/U	EI 90 C/U
Tubi incombustibili isolati con elastomeri espansi * fino ad un diametro 54 mm per tubi in rame con isolamento 20mm fino ad un diametro 90 mm per tubi in acciaio con isolamento 40mm	–––	EI 120 C/U
Tubi incombustibili isolati con elastomeri espansi fino ad un diametro esterno max di 88,9 mm Isolamento con elastomeri espansi spessore fino a 42 mm	EI 60 C/U	EI 90 C/U
Tubi combustibili fino ad un diametro esterno massimo di 50 mm	EI 60 U/C	EI 120 U/C
Tubi combustibili PP - PE - PVC * fino ad un diametro di 90 mm	–––	EI 120 U/C
Tubi multistrato PEX - ALU coibentati * fino ad un diametro di 20 mm con isolamento 9 mm; fino a fascio di 3 tubi	–––	EI 120 U/C

** Per varchi con dimensioni massime 600 x 300 mm (rapporto di classificazione I.G. 392775/4207FR)*

*** Con l'applicazione di apposito nastro "GB-WRAP" da avvolgersi attorno ai cavi.*

	SOLAIO		
	LARGHEZZA	LUNGHEZZA	
		b* = 144 mm	b* = 200 mm
Dimensioni massime varco dell'attraversamento (mm)	≤375	ILLIMITATA	ILLIMITATA
	400	6000	ILLIMITATA
	450	2250	4800
	600	1000	1300
	700	––	1000
	≤300**	––	600
Spessore solaio (mm)	≥ 150		

b* *= spessore del mattone "GLOBAL BLOCK"*

*** = rapporto di classificazione I.G. 392775/4207FR*

GLOBAL BUILDING S.r.l. · Socio Unico
Via L. Galvani, 2 · 31027 Spresiano (TV)
P.IVA 03505060263 · T +39 0422 892728
info@globalbuilding.it · www.globalbuilding.it

TUBI IN RAME PRE-ISOLATI PER IMPIANTI DI CONDIZIONAMENTO, RISCALDAMENTO E IMPIANTI SANITARI

Tipo di tubo	diametro tubo (mm)	spessore tubo (mm)	tipo di isolamento	spessore isolamento (mm)	CLASSE DI RESISTENZA AL FUOCO spessore minimo dell'attraversamento 200 mm
WICU® Eco	12,0	1,0	PUR	11,0	EI 90 C/U*
	15,0	1,0		11,5	
	18,0	1,0		12,0	
	22,0	1,0		12,5	
	28,0	1,5		17,5	
	35,0	1,5		18,0	
	42,0	1,5		24,0	
	54,0	2,0		27,5	
WICU® Flex	12,0	1,0	PE	6	EI 90 C/U*
	15,0	1,0		6	
	18,0	1,0		6	
	22,0	1,0		6	
WICU® Frio	6,0	1,0	PE	8	EI 120 C/U*
	10,0	1,0		10	
	12,0	1,0		10	
	14,0	1,0		10	
	15,0	1,0		10	
	16,0	1,0		10	
	18,0	1,0		10	
	22,0	1,0		10	
WICU® Clim	6,35	0,762	PE	6	EI 120 C/U*
	9,52	0,813		8	
	12,70	0,813		10	
	15,87	0,889		10	
	19,05	0,889		10	
	22,22	0,889		10	
Tubolit® Split/ Tubolit® DuoSplit	6,35	0,8	PE	9	EI 120 C/U
	9,52	0,8		9	
	12,70	0,8		9	
	15,88	1,0		9	
	19,05	1,0		9	
	22,22	1,0		9	

* Con l'applicazione di apposito nastro "GB-WRAP"
Avvolgere il nastro attorno al tubo sovrapponendolo di almeno 45 mm e fissando le estremità con filo di ferro.
L'operazione va effettuata sulla parte superiore del solaio.

GLOBAL BUILDING S.r.l. · Socio Unico
Via L. Galvani, 2 · 31027 Spresiano (TV)
P.IVA 03505060263 · T +39 0422 892728
info@globalbuilding.it · www.globalbuilding.it

SEZIONE SOLAIO con spessore uguale o maggiore 200 mm

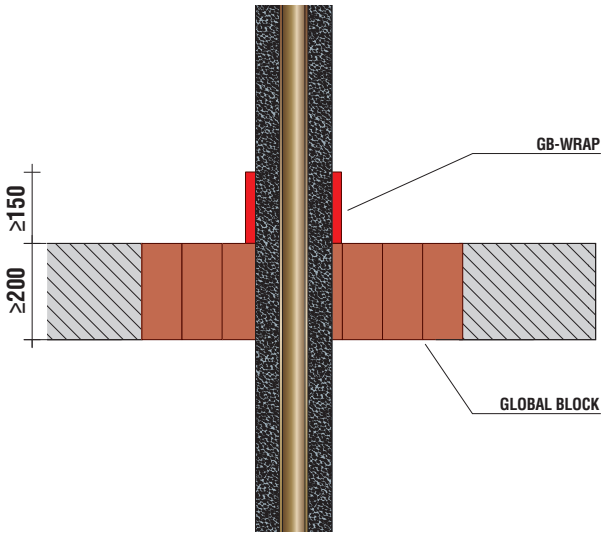

GLOBAL BUILDING S.r.l. · Socio Unico
Via L. Galvani, 2 · 31027 Spresiano (TV)
P.IVA 03505060263 · T +39 0422 892728
info@globalbuilding.it · www.globalbuilding.it

RISPETTO DELLE DISTANZE MINIME

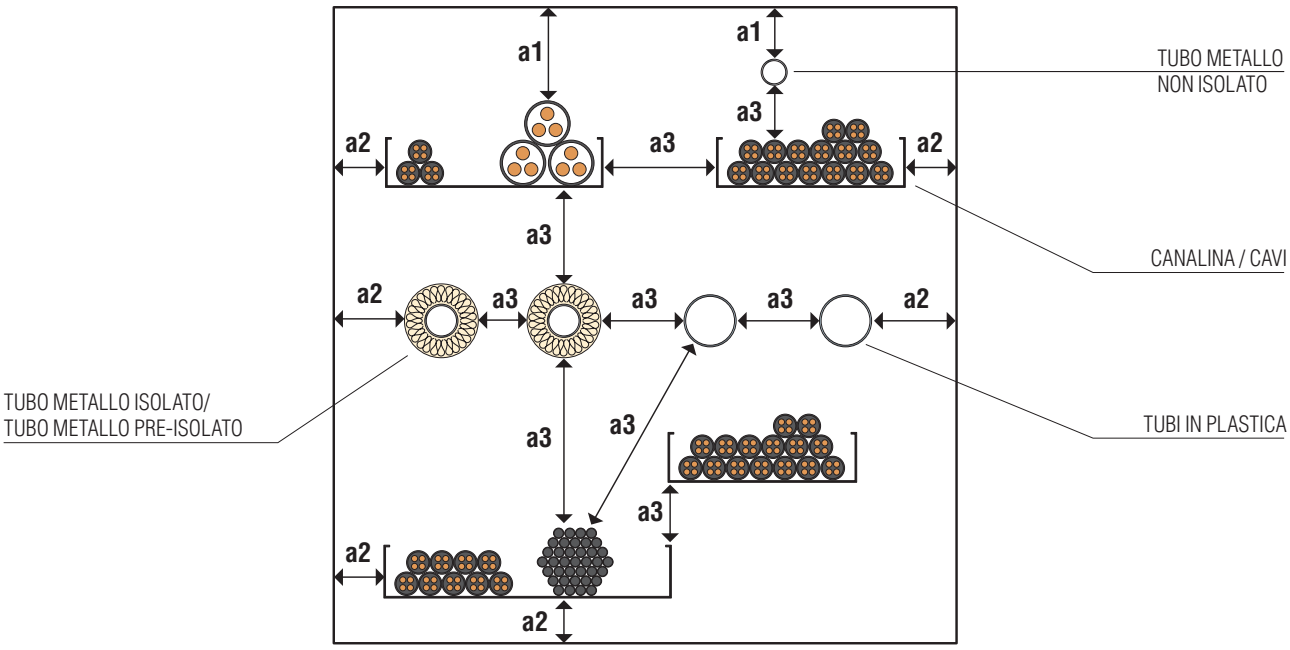

LEGENDA:

a1 - distanza tra l'elemento e il bordo superiore del varco

a2 - distanza tra l'elemento e i bordi laterali / bordo inferiore del varco

a3 - distanza tra gli elementi

ELEMENTI	A1	A2	A3	
Cavi, Guaine, Canaline	50 mm	0 mm	• Cavi, Guaine, Canaline orizzontali	0 mm
			• Cavi, Guaine, Canaline verticali	50 mm
			• Tubi in metallo non isolati	60 mm
			• Altri elementi di attraversamento	50 mm
Tubi in metallo isolati con lana di roccia	0 mm	0 mm	• Tubi in metallo isolati con lana di roccia	0 mm
			• Tubi in metallo non isolati	60 mm
			• Altri elementi di attraversamento	50 mm
Tubi in metallo isolati con elastomeri espansi	35 mm	35 mm	• Tubi in metallo isolati con elastomeri espansi (spessore > 9 mm)	35 mm
			• Tubi in metallo isolati con elastomeri espansi (spessore 9 mm)	50 mm
			• Tubi in metallo non isolati	60 mm
			• Altri elementi di attraversamento	50 mm
Tubi in metallo non isolati	35 mm	35 mm	• Tubi in metallo non isolati	60 mm
			• Altri elementi di attraversamento	60 mm
Tubi in metallo pre-isolati	0 mm	0 mm	• Tubi in metallo pre-isolati	0 mm
			• Tubi in metallo non isolati	60 mm
			• Altri elementi di attraversamento	50 mm
Tubi in plastica	50 mm	50 mm	• Tubi in plastica	50 mm
			• Tubi in metallo non isolati	60 mm
			• Altri elementi di attraversamento	50 mm

SCHEMA DI APPLICAZIONE MATTONCINI E SCHIUMA

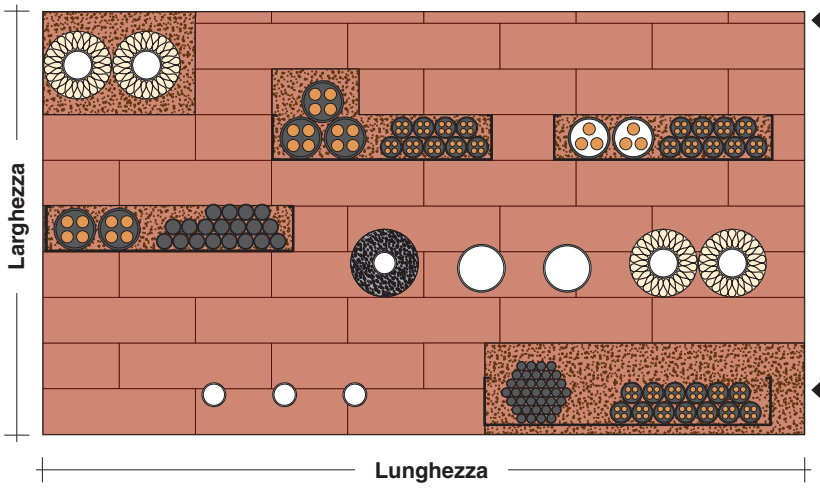

I varchi interessati da attraversamenti multipli vanno sigillati con mattoncini intumescenti tagliafuoco GLOBAL BLOCK. Le zone interessate dagli attraversamenti e le eventuali aree di tamponamento perimetrale del varco possono essere riempite mediante l'utilizzo della schiuma Global Foam, con dimensione massima 450x500 mm, facilmente applicabile con apposita pistola. In alternativa usare apposito mattoncino sottovuoto. La profondità di riempimento deve essere uguale allo spessore minimo della sigillatura.

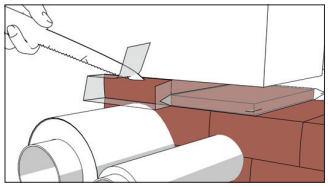

Mattoncino sottovuoto con funzione di compensazione.

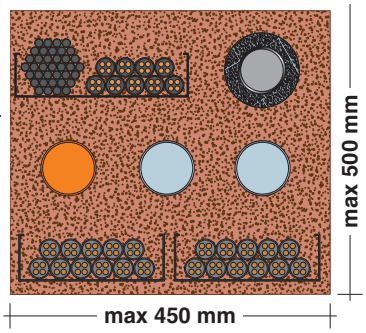

Dimensione massima del varco sigillabile con schiuma GLOBAL FOAM: 450x500 mm

MODALITÀ DI UTILIZZO

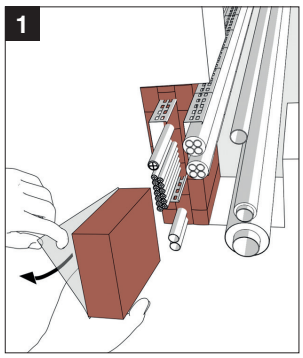

Rimuovere la pellicola protettiva dei mattoncini GLOBAL BLOCK e installarli a strati (sfalsati come in una comune parete in muratura) in modo che si inseriscano perfettamente nel varco.

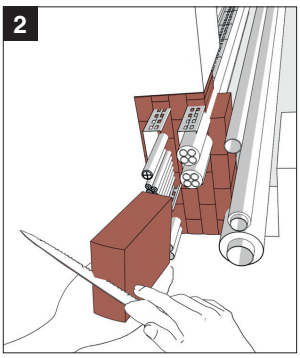

In prossimità degli elementi passanti, tagliare con un coltello i mattoncini GLOBAL BLOCK alle dimensioni desiderate, nel rispetto delle necessarie avvertenze di protezione e sicurezza.

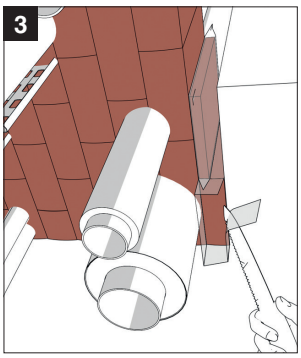

Interstizi residui possono venir sigillati con GLOBAL BLOCK SOTTOVUOTO. Inserire l'involucro chiuso nel varco e quindi tagliare l'involucro. Il mattoncino si espanderà occludendo l'apertuta. L'involucro va tagliato a filo parete da entrambi i lati.

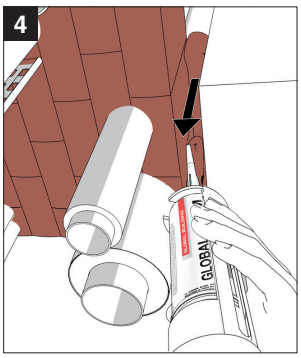

Aree perimetrali, interstizi tra cavi, aree vuote in corrispondenza di canaline, vanno riempite con la schiuma GLOBAL FOAM, per una profondità di riempimento pari allo spessore minimo della sigillatura, per una lunghezza non superiore a 500 mm.

NASTRO "GB-WRAP"



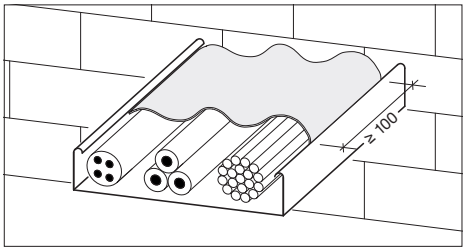

Posizionare una striscia di almeno 100 mm di nastro con il lato adesivo aderente ai cavi o ai fasci di cavi dopo aver tolto la pellicola protettiva.

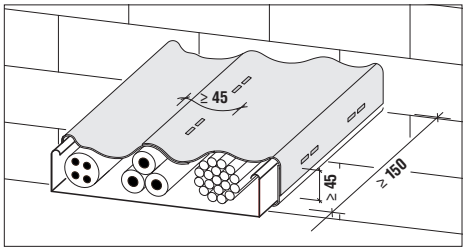

Quindi avvolgere l'intera canalina per una larghezza di almeno 150 mm avendo l'accortezza di sovrapporre il nastro per almeno 45 mm. L'operazione va effettuata su entrambi il lati.

GLOBAL BUILDING S.r.l. · Socio Unico

Via L. Galvani, 2 · 31027 Spresiano (TV)

P.IVA 03505060263 · T +39 0422 892728

info@globalbuilding.it · www.globalbuilding.it