ATTRAVERSAMENTI MULTIPLI — SCHIUMA "GLOBAL FOAM"

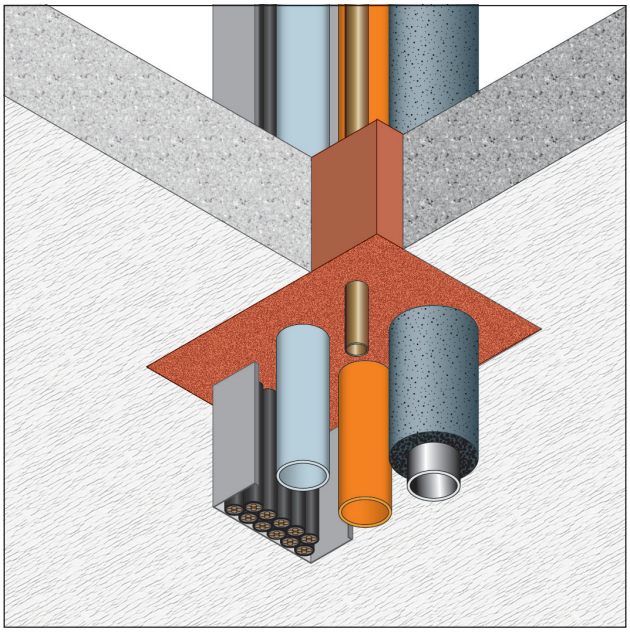

RESISTENZA AL FUOCO: EI 30/120

- **Tipo di supporto:** solaio
- **Prodotto da applicare:** schiuma bicomponente tagliafuoco "GLOBAL FOAM"
- **Fissaggio:** a mezzo di apposita pistola
- **Finitura:** non prevista

Rapporto di classificazione: ETA 11/0206
Norma di prova: EN 1366-3

DESCRIZIONE DI CAPITOLATO

Fornitura e posa in opera di SCHIUMA BICOMPONENTE TAGLIAFUOCO "GLOBAL FOAM" con resistenza al fuoco EI 30/120 certificata su solai, per la sigillatura di attraversamenti multipli costituita da schiuma bicomponente tagliafuoco ad elevata espansione, in conformità al rapporto di classificazione ETA 11/0206.
È necessario riempire il varco iniziando dal basso e procedendo con continuità nell'erogazione della schiuma per evitarne l'indurimento all'interno dell'ugello di miscelazione.
Dopo circa 2 minuti di essicazione eventuali residui di schiuma sporgenti dal varco possono essere rimossi tagliandoli con un coltello.
Eventuali cavi o tubi installati in un secondo momento possono essere instradati attraverso la schiuma esistente. I fori dovuti a cavi o tubi rimossi dovranno essere riempiti utilizzando la SCHIUMA "GLOBAL FOAM".
Qualora il varco presenti ampi spazi liberi, questi possono essere riempiti utilizzando i MATTONCINI "GLOBAL BLOCK".
In caso di varchi rettangolari su solai con sp. compreso tra 150 e 250 mm lo spessore della sigillatura desiderato può essere raggiunto rivestendo internamente il varco con due strati di lastre FIREGUARD® 13, spessore 2x12,7 mm, oppure delimitando esternamente il varco con lastre in calcio silicato.
In caso di varchi circolari su solai con sp. compreso tra 150 e 250 mm lo spessore della sigillatura desiderato può essere raggiunto delimitando esternamente il varco con lastre in calcio silicato.

APPLICAZIONE STANDARD

SEZIONE SOLAIO DA 200 mm

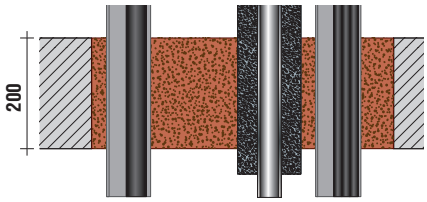

SEZIONE SOLAIO TRA 200 E 250 mm

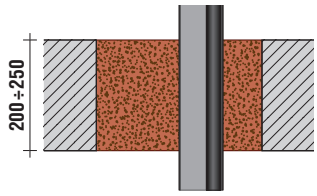

SEZIONE SOLAIO CON SPESSORE COMPRESO TRA 150 E 250 mm

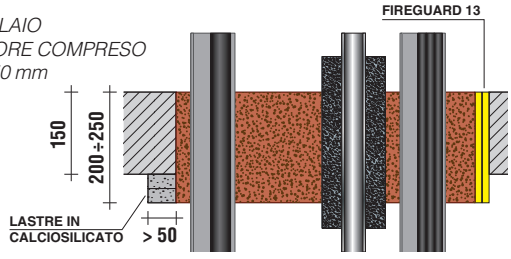

SEZIONE SOLAIO CON SPESSORE COMPRESO TRA 150 E 250 mm

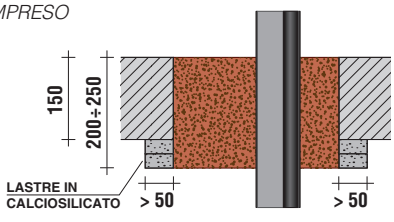

	SOLAIO	
	LARGHEZZA	ALTEZZA
Dimensioni massime varco dell'attraversamento (mm)	≤ 450	≤ 450
Spessore solaio (mm)	≥ 150	

	SOLAIO	
	LARGHEZZA	ALTEZZA
Dimensioni massime varco dell'attraversamento (mm)	≤ 270	≤ 270
	≤ Ø 300	
Spessore solaio (mm)	≥ 150	

GLOBAL BUILDING S.r.l. · Socio Unico
Via L. Galvani, 2 · 31027 Spresiano (TV)
P.IVA 03505060263 · T +39 0422 892728
info@globalbuilding.it · www.globalbuilding.it

DIMENSIONI MASSIME DEL VARCO 450 x 450 mm SU SOLAI CON SPESSORE ≥ 150 mm

ATTRAVERSAMENTO ELEMENTI	CLASSE DI RESISTENZA AL FUOCO spessore minimo dell'attraversamento	
	144 mm	200 mm
Cavi elettrici inseriti in tubi corrugati, cavi per telecomunicazioni, cavi fibra ottica fino ad un diametro esterno massimo < 80 mm	EI 60	EI 90
Fascio di cavi fino ad un diametro massimo di 100 mm (costituito da cavi elettrici in tubi corrugati, cavi per telecomunicazioni, cavi fibra ottica fino ad un diametro esterno massimo di 21 mm)	EI 60	EI 90
Cavi elettrici fino ad un diametro esterno massimo di 24 mm	EI 30	EI 60
Tubi corrugati in metallo fino ad un diametro esterno massimo di 16 mm con o senza cavi elettrici	EI 60 U/C	**EI 90 U/U**
Tubi corrugati in plastica con un diametro massimo esterno di 40 mm o fasci di tubi in plastica con un diametro massimo esterno di 80 mm (diametro massimo esterno del singolo tubo 40 mm) sempre con o senza cavi elettrici	EI 60 U/C	**EI 120 U/U**
Tubi in rame non isolati fino ad un diametro esterno massimo di 28 mm	EI 60 C/U	EI 90 C/U
Tubi in acciaio non isolati fino ad un diametro esterno massimo di 35 mm	EI 60 C/U	EI 90 C/U
Tubi incombustibili isolati con lana di roccia fino ad un diametro esterno max di 88,9 mm. Lana di roccia spessore 30 mm, densità 90 kg/m^3	EI 60 C/U	EI 120 C/U
Tubi in acciaio isolati con lana di roccia fino ad un diametro esterno max di 168,3 mm. Lana di roccia spessore 50 mm, densità 90 kg/m^3 Prevedere un isolamento con manicotto "GB-ML" (per attraversamento 144 mm)	EI 60 C/U	EI 90 C/U
Tubi incombustibili isolati con elastomeri espansi fino ad un diametro esterno max di 54 mm Isolamento con elastomeri espansi spessore 9 - 38 mm	EI 60 C/U	EI 90 C/U
Tubi incombustibili isolati con elastomeri espansi fino ad un diametro esterno max di 88,9 mm Isolamento con elastomeri espansi spessore 42 mm	EI 60 C/U	EI 120 C/U
Tubi combustibili fino ad un diametro esterno massimo di 50 mm	EI 60 U/C	**EI 120 U/U**

DIMENSIONI MASSIME DEL VARCO 270 x 270 mm o Ø ≤ 300 SU SOLAI CON SPESSORE ≥ 150 mm

ATTRAVERSAMENTO ELEMENTI	CLASSE DI RESISTENZA AL FUOCO spessore minimo dell'attraversamento		
	144 mm	200 mm	250 mm
Cavi elettrici inseriti in tubi corrugati, cavi fibra ottica, cavi per telecomunicazioni fino ad un diametro esterno max. di 21 mm	EI 90	EI 120	EI 120
Cavi elettrici inseriti in tubi corrugati, cavi fibra ottica, cavi per telecomunicazioni con un diametro esterno max. da 21 a 50 mm	EI 60	EI 90 EI 120*	EI 120
Cavi elettrici inseriti in tubi corrugati, cavi fibra ottica , cavi per telecomunicazioni con un diametro esterno max. da 50 a 80 mm	EI 60	EI 90 EI 120*	EI 90 EI 120*
Fascio di cavi fino ad un diametro massimo di 100 mm (costituito da cavi elettrici in tubi corrugati, cavi per telecomunicazioni, cavi fibra ottica fino ad un diametro esterno massimo di 21 mm)	EI 60	EI 90 EI 120*	EI 120
Cavi elettrici fino ad un diametro esterno max. di 24 mm	EI 30	EI 60	EI 60
Tubi corrugati in metallo fino ad un diametro esterno max. di 16 mm con o senza cavi elettrici	EI 60 U/C	**EI 90 U/U**	**EI 120 U/U**
Tubi corrugati in plastica con un diametro max esterno di 40 mm o fasci di tubi in plastica con un diametro massimo esterno di 80 mm (diametro max. esterno del singolo tubo 40 mm) sempre con o senza cavi elettrici	EI 120 U/C	**EI 120 U/U**	**EI 120 U/U**

* *Con l'applicazione di apposito nastro "GB-WRAP" da avvolgersi attorno ai cavi.*

TUBI IN RAME PRE-ISOLATI PER IMPIANTI DI CONDIZIONAMENTO, RISCALDAMENTO E IMPIANTI SANITARI

Tipo di tubo	diametro tubo (mm)	spessore tubo (mm)	tipo di isolamento	spessore isolamento (mm)	CLASSE DI RESISTENZA AL FUOCO spessore minimo dell'attraversamento	
					144 mm	200 mm
WICU® Eco	12,0	1,0	PUR	11,0	EI 60 C/U*	EI 90 C/U*
	15,0	1,0		11,5		
	18,0	1,0		12,0		
	22,0	1,0		12,5		
	28,0	1,5		17,5		
	35,0	1,5		18,0		
	42,0	1,5		24,0		
	54,0	2,0		27,5		
WICU® Flex	12,0	1,0	PE	6	EI 60 C/U*	EI 90 C/U*
	15,0	1,0		6		
	18,0	1,0		6		
	22,0	1,0		6		
WICU® Frio	6,0	1,0	PE	8	EI 60 C/U*	EI 90 C/U*
	10,0	1,0		10		
	12,0	1,0		10		
	14,0	1,0		10		
	15,0	1,0		10		
	16,0	1,0		10		
	18,0	1,0		10		
	22,0	1,0		10		
WICU® Clim	6,35	0,762	PE	6	EI 60 C/U*	EI 90 C/U*
	9,52	0,813		8		
	12,70	0,813		10		
	15,87	0,889		10		
	19,05	0,889		10		
	22,22	0,889		10		
Tubolit® Split/ Tubolit® DuoSplit	6,35	0,8	PE	9	EI 60 C/U	EI 120 C/U
	9,52	0,8		9		
	12,70	0,8		9		
	15,88	1,0		9	EI 60 C/U	EI 90 C/U
	19,05	1,0		9		
	22,22	1,0		9		

* Con l'applicazione di apposito nastro "GB-WRAP"
Avvolgere il nastro attorno al tubo sovrapponendolo di almeno 45 mm e fissando le estremità con filo di ferro.

SEZIONE SOLAIO con spessore uguale o maggiore 144 mm

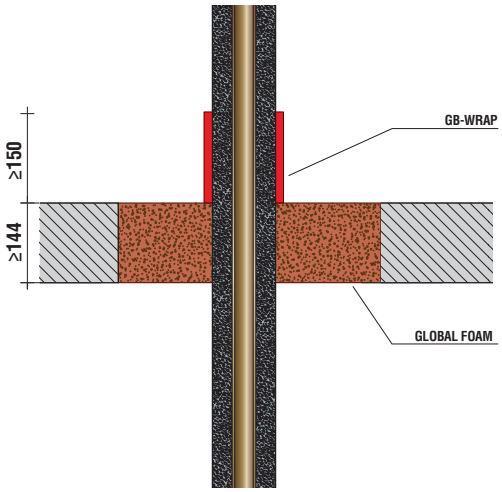

PER TUBI
WICU ® Flex, WICU ® Frio/Clim

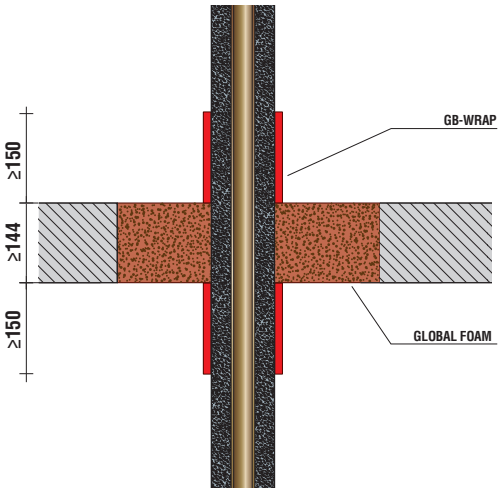

PER TUBI
WICU ® Eco

GLOBAL BUILDING S.r.l. · Socio Unico
Via L. Galvani, 2 · 31027 Spresiano (TV)
P.IVA 03505060263 · T +39 0422 892728
info@globalbuilding.it · www.globalbuilding.it

RISPETTO DELLE DISTANZE MINIME

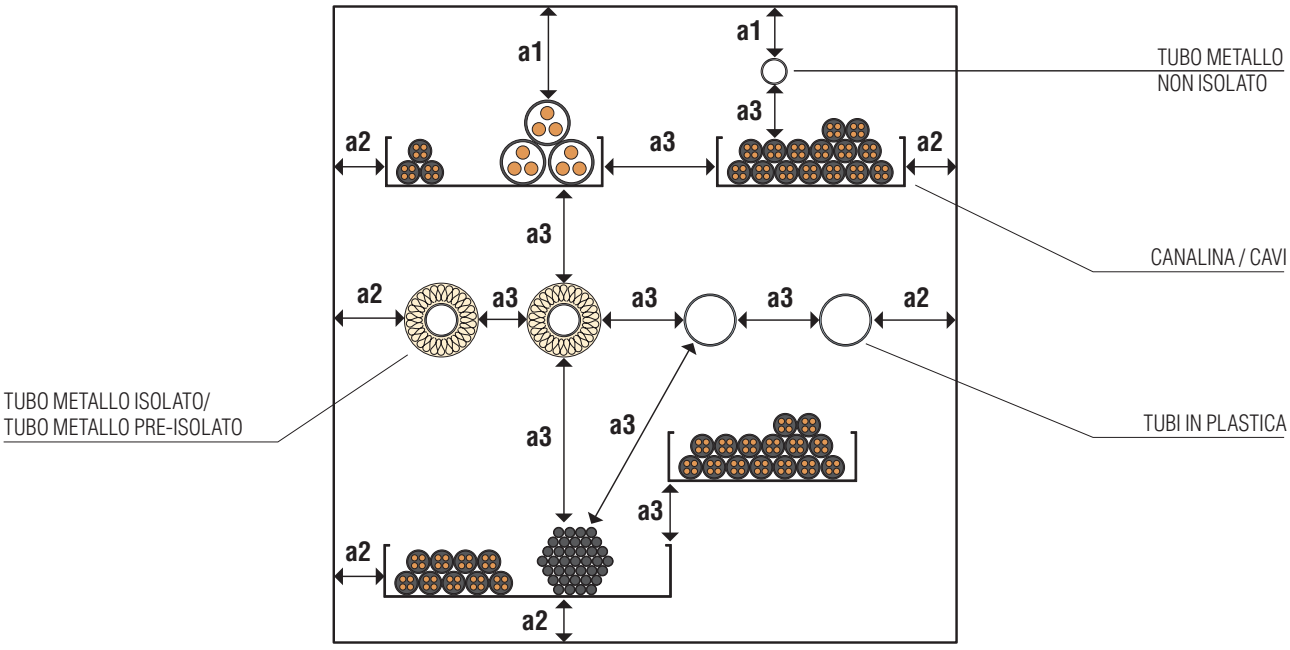

LEGENDA:

a1 - distanza tra l'elemento e il bordo superiore del varco

a2 - distanza tra l'elemento e i bordi laterali / bordo inferiore del varco

a3 - distanza tra gli elementi

ELEMENTI	A1	A2	A3	
Cavi, Guaine, Canaline	50 mm	0 mm	• Cavi, Guaine, Canaline orizzontali	0 mm
			• Cavi, Guaine, Canaline verticali	50 mm
			• Tubi in metallo non isolati	60 mm
			• Altri elementi di attraversamento	50 mm
Tubi in metallo isolati con lana di roccia	0 mm	0 mm	• Tubi in metallo isolati con lana di roccia	0 mm
			• Tubi in metallo non isolati	60 mm
			• Altri elementi di attraversamento	50 mm
Tubi in metallo isolati con elastomeri espansi	35 mm	35 mm	• Tubi in metallo isolati con elastomeri espansi (spessore > 9 mm)	35 mm
			• Tubi in metallo isolati con elastomeri espansi (spessore 9 mm)	50 mm
			• Tubi in metallo non isolati	60 mm
			• Altri elementi di attraversamento	50 mm
Tubi in metallo non isolati	35 mm	35 mm	• Tubi in metallo non isolati	60 mm
			• Altri elementi di attraversamento	60 mm
Tubi in metallo pre-isolati	0 mm	0 mm	• Tubi in metallo pre-isolati	0 mm
			• Tubi in metallo non isolati	60 mm
			• Altri elementi di attraversamento	50 mm
Tubi in plastica	50 mm	50 mm	• Tubi in plastica	50 mm
			• Tubi in metallo non isolati	60 mm
			• Altri elementi di attraversamento	50 mm

SCHEMA DI APPLICAZIONE SCHIUMA E MATTONCINI

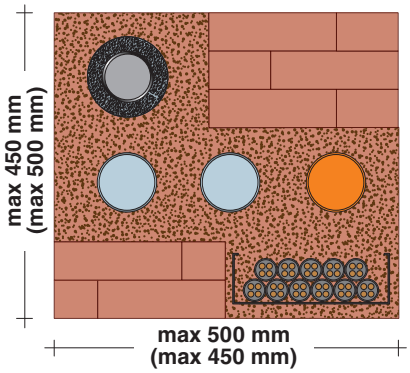

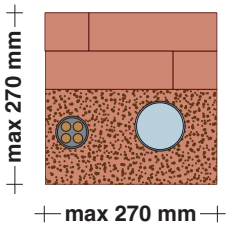

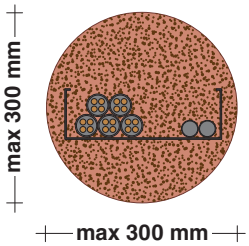

Le zone interessate dagli attraversamenti e le eventuali aree di tamponamento perimetrale del varco vanno riempite con schiuma Global Foam.
La profondità di riempimento deve essere uguale allo spessore minimo della sigillatura.

Spazi ampi liberi da attraversamenti possono essere sigillati anche usando contemporaneamente i mattoncini intumescenti tagliafuoco GLOBAL BLOCK o appositi mattoncini sottovuoto per sigillare eventuali aree perimetrali.
Per le distanze minime vedi tabella nella pagina successiva.

MODALITÀ DI UTILIZZO

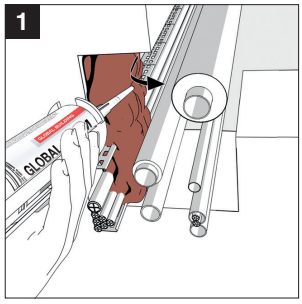

Riempire l'apertura iniziando dalla parte retrostante e procedere in avanti e dal basso verso l'alto. Procedere con continuità nell'erogazione della schiuma per evitarne l'indurimento all'interno dell'ugello di miscelazione.

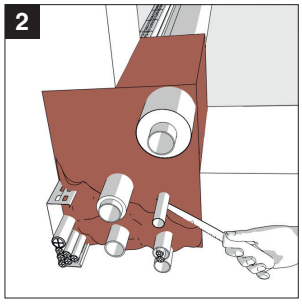

Dopo circa 2 minuti di essicazione eventuali residui di schiuma sporgenti dal varco, possono essere rimossi tagliandoli con un coltello nel rispetto delle necessarie avvertenze di protezione e sicurezza.

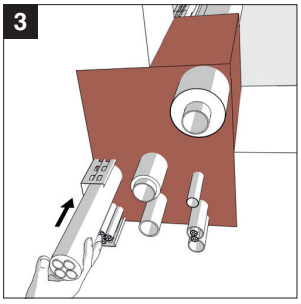

Eventuali cavi o tubi installati in un secondo momento, possono essere instradati attraverso la schiuma esistente. Riempire i fori dovuti a cavi o tubi rimossi con la schiuma GLOBAL FOAM.

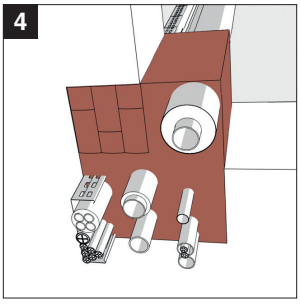

Se si devono riempire spazi ampi liberi nel varco è possibile usare i mattoncini intumescenti GLOBAL BLOCK e utilizzare la schiuma per la sigillatura delle aree restanti degli interstizi.

NASTRO "GB-WRAP"



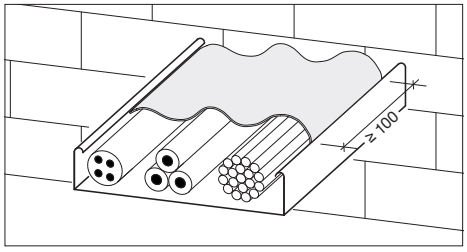

Posizionare una striscia di almeno 100 mm di nastro con il lato adesivo aderente ai cavi o ai fasci di cavi dopo aver tolto la pellicola protettiva.

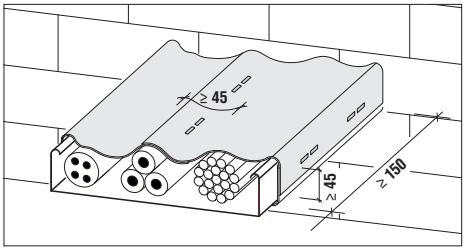

Quindi avvolgere l'intera canalina per una larghezza di almeno 150 mm avendo l'accortezza di sovrapporre il nastro per almeno 45 mm. L'operazione va effettuata su entrambi il lati.

GLOBAL BUILDING S.r.l. · Socio Unico
Via L. Galvani, 2 · 31027 Spresiano (TV)
P.IVA 03505060263 · T +39 0422 892728
info@globalbuilding.it · www.globalbuilding.it