ATTRAV. DI TUBI INCOMBUSTIBILI COIBENTATI — COLLARE "GLOBAL COLLAR PLUS"

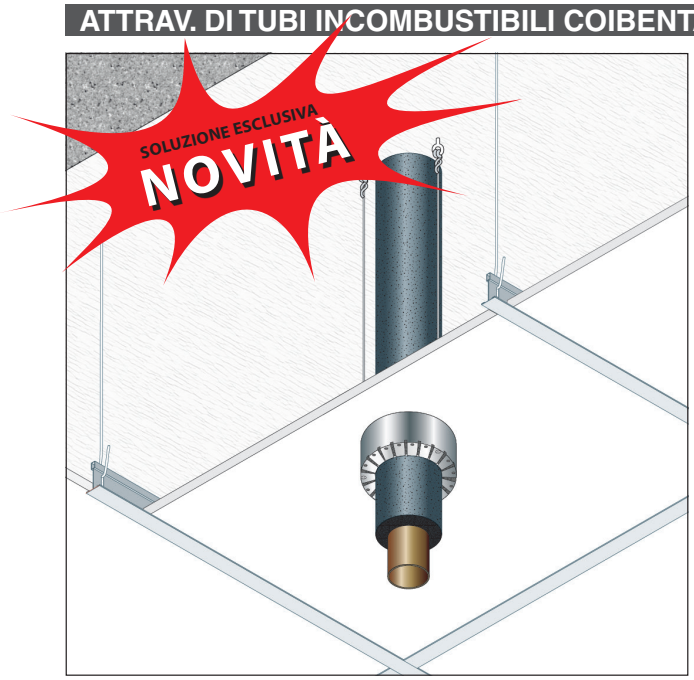

RESISTENZA AL FUOCO: REI 120

- **Tipo di supporto:** solaio in laterocemento sp, 200 mm protetto da controsoffitto ispezionabile
- **Tipo di attraversamento:** tubazione in rame, acciaio, ghisa, coibentata con elastomeri espansi
- **Diametri:** fino a 42 mm
- **Prodotto da applicare:** collare universale "GLOBAL COLLAR PLUS" con n° 2 giri di nastro intumescente
- **Fissaggio:** meccanico con viti in acciaio con doppio dado assicurate al solaio con fili in acciaio ritorti
- **Finitura:** non prevista
- **Campo di applicazione diretta:**
  Su solaio in laterocemento sp. 200 mm
  Mmax = 47,04 kNm, Tmax = 35,25 kN
  Dimensione pannelli controsoffitto: 600x600 mm
  Altezza minima intercapedine solaio/controsoffitto: 200 mm

Rapporto di classificazione: ETA 23/0843
Norma di prova: EN 1365-2

DESCRIZIONE DI CAPITOLATO

Fornitura e posa in opera di COLLARE UNIVERSALE "GLOBAL COLLAR PLUS" per la protezione di tubazioni incombustibili coibentate con resistenza al fuoco REI120 certificata su solaio in laterocemento spessore 200 mm protetto da controsoffitto ispezionabile, costituito da un guscio metallico in lamierino di acciaio sezione nominale 40x30x0,5 mm contenente guarnizione intumescente a base di grafite sezione nominale 40x2 mm, in conformità a ETA 23/0843.

È necessario installare il collare in corrispondenza della pannellatura del controsoffitto; per applicare il collare si deve misurare il diametro della tubazione da proteggere comprensiva di isolamento ed avvolgere per 2 giri il nastro intumescente attorno alla tubazione stessa; spezzare il lamierino metallico per una lunghezza sufficiente al sormonto e avvolgerlo attorno alla guarnizione intumescente, fissandolo con n. 3 bulloni in acciaio con doppio dado assicurati al solaio per mezzo di fili in acciaio ritorto, diametro nominale 1 mm, fissati a loro volta per mezzo di tasselli metallici ad espansione.



CONTROSOFFITTO ISPEZIONABILE

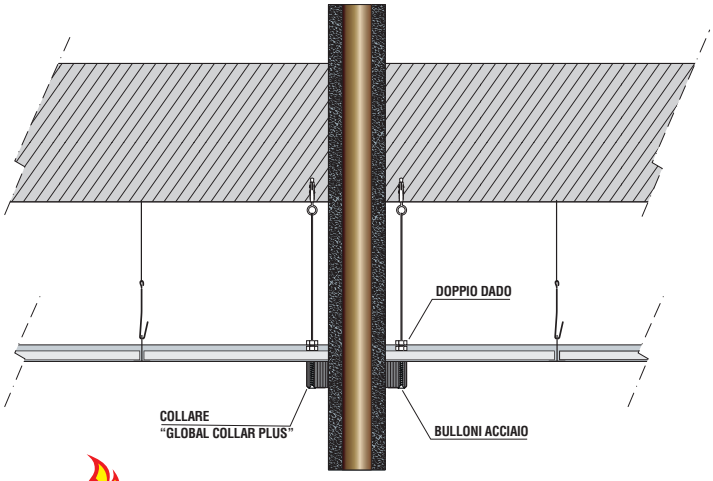

GLOBAL BUILDING S.r.l. · Socio Unico
Via L. Galvani, 2 · 31027 Spresiano (TV)
P.IVA 03505060263 · T +39 0422 892728
info@globalbuilding.it · www.globalbuilding.it

taglia quanto basta...
avvolgi, avvita.

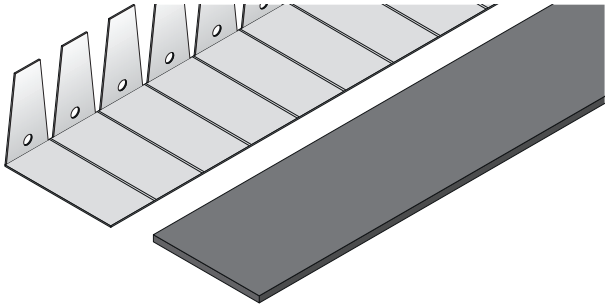

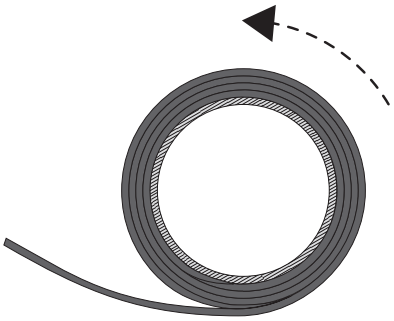

1 - Tagliare le quantità di nastro intumescente e di banda metallica (vedi tabelle) necessarie alla protezione della tubazione.

2 - Avvolgere il nastro intumescente attorno alla tubazione nel numero di strati previsto (vedi tabella).

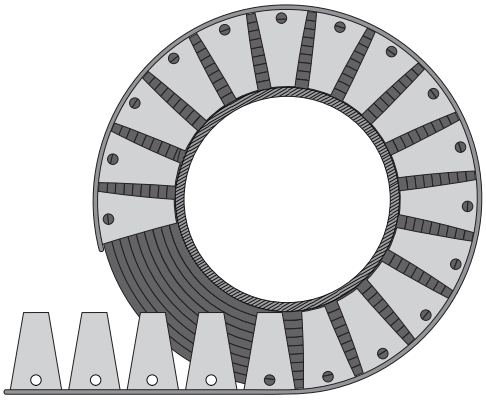

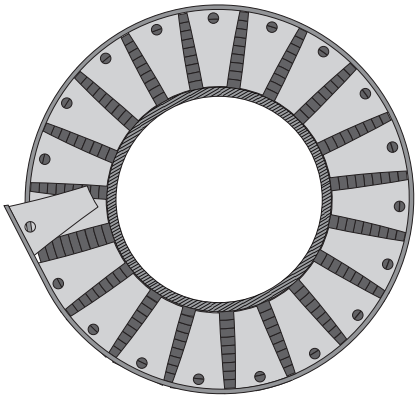

3 - Avvolgere la banda metallica attorno al nastro intumescente avendo l'accortezza di sovrapporne i bordi di almeno 1 aletta forata.

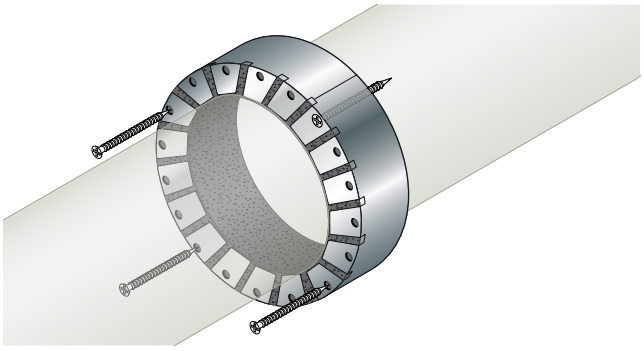

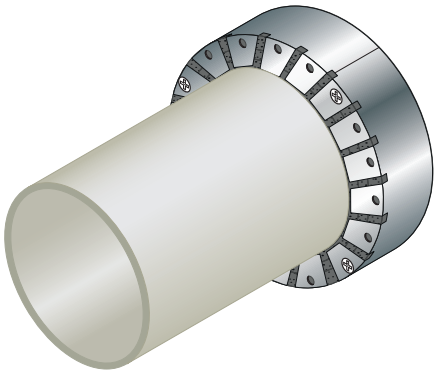

4 - Fissare il collare alla parete con viti autofilettanti fosfatate, comprese nella confezione.

Le viti autofilettanti fosfatate sono da utilizzarsi nel caso di supporto in cartongesso.
Su richiesta è disponibile kit di fissaggio per muratura con turboviti senza l'uso del tassello.

GLOBAL BUILDING S.r.l. · Socio Unico
Via L. Galvani, 2 · 31027 Spresiano (TV)
P.IVA 03505060263 · T +39 0422 892728
info@globalbuilding.it · www.globalbuilding.it