ATTRAVERSAMENTI MULTIPLI — COLLARE "GLOBAL COLLAR PLUS"

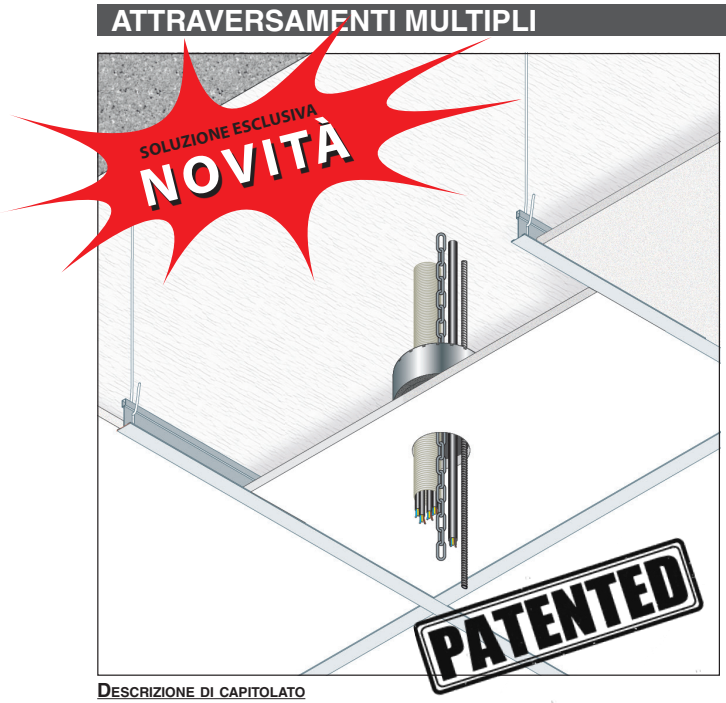

RESISTENZA AL FUOCO: REI 120

- **Tipo di supporto:** solaio in laterocemento sp, 200 mm protetto da controsoffitto ispezionabile
- **Tipo di attraversamento:** tubo corrugato diam. 32 mm contenente cavi elettrici; cavo elettrico diam. 21 mm; barra filettata diam. 10 mm; catenella in acciaio larga 20 mm
- **Prodotto da applicare:** collare universale "GLOBAL COLLAR PLUS" con n° 2 giri di nastro intumescente
- **Fissaggio:** semplice appoggio
- **Finitura:** non prevista
- **Campo di applicazione diretta:**
  Su solaio in laterocemento sp. 200 mm
  Mmax = 47,04 kNm, Tmax = 35,25 kN
  Dimensione pannelli controsoffitto: 600x600 mm
  Altezza minima intercapedine solaio/controsoffitto: 200 mm

Rapporto di classificazione: ETA 23/0843
Norma di prova: EN 1365-2

DESCRIZIONE DI CAPITOLATO

Fornitura e posa in opera di COLLARE UNIVERSALE "GLOBAL COLLAR PLUS" per la protezione di tubazioni combustibili corrugate contenenti cavi elettrici, cavi elettrici singoli, catenelle in acciaio e barre filettate con resistenza al fuoco REI 120 certificata su solaio in laterocemento spessore 200 mm protetto da controsoffitto ispezionabile; il collare è costituito da un guscio metallico in lamierino di acciaio sezione nominale 40x30x0,5 mm contenente guarnizione intumescente a base di grafite sezione nominale 40x2 mm, in conformità a ETA 23/0843 . È necessario installare il collare in semplice appoggio sull'estradosso della pannellatura del controsoffitto; per applicare il collare si deve misurare il diametro del fascio di servizi da proteggere ed avvolgere per 2 giri il nastro intumescente attorno al fascio stesso; spezzare il lamierino metallico per una lunghezza sufficiente al sormonto e avvolgerlo attorno alla guarnizione intumescente, chiudendolo con una vite metallica.

CONTROSOFFITTO ISPEZIONABILE

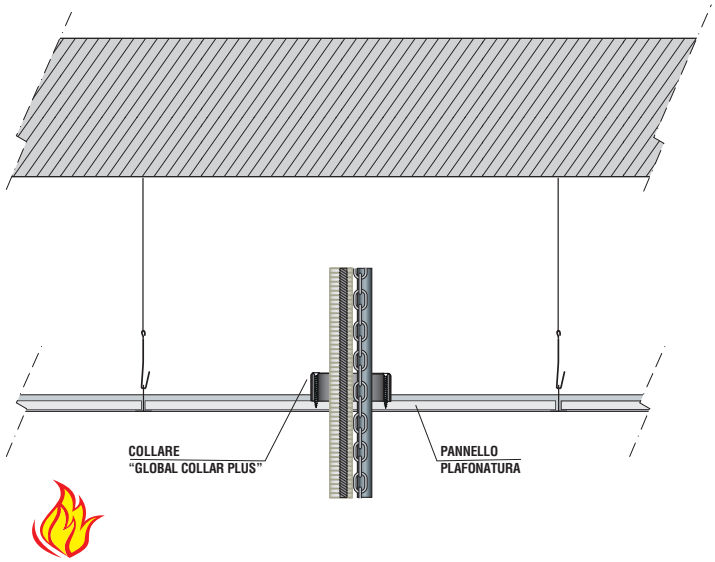

GLOBAL BUILDING S.r.l. · Socio Unico
Via L. Galvani, 2 · 31027 Spresiano (TV)
P.IVA 03505060263 · T +39 0422 892728
info@globalbuilding.it · www.globalbuilding.it

taglia quanto basta...
avvolgi, avvita.

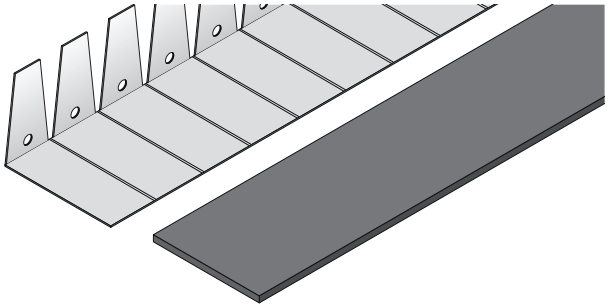

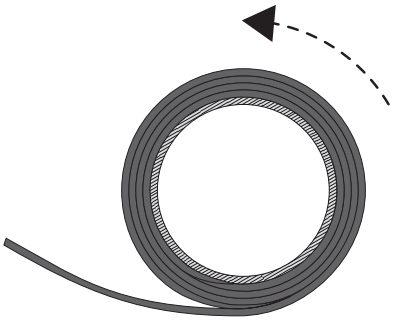

1 - Tagliare le quantità di nastro intumescente e di banda metallica (vedi tabelle) necessarie alla protezione della tubazione.

2 - Avvolgere il nastro intumescente attorno alla tubazione nel numero di strati previsto (vedi tabella).

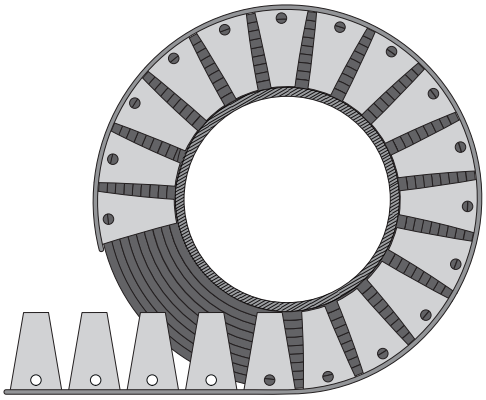

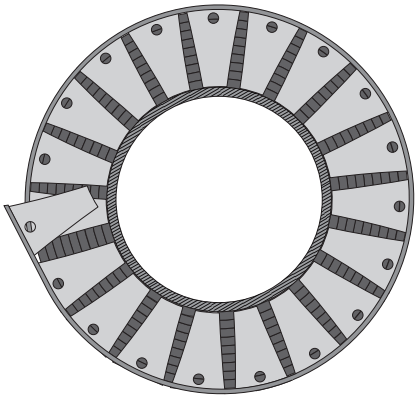

3 - Avvolgere la banda metallica attorno al nastro intumescente avendo l'accortezza di sovrapporne i bordi di almeno 1 aletta forata.

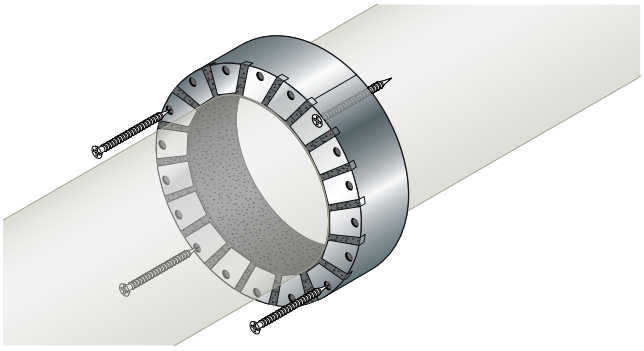

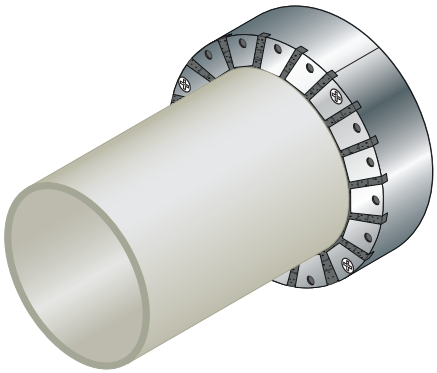

4 - Fissare il collare alla parete con viti autofilettanti fosfatate, comprese nella confezione.

Le viti autofilettanti fosfatate sono da utilizzarsi nel caso di supporto in cartongesso.
Su richiesta è disponibile kit di fissaggio per muratura con turboviti senza l'uso del tassello.

GLOBAL BUILDING S.r.l. · Socio Unico
Via L. Galvani, 2 · 31027 Spresiano (TV)
P.IVA 03505060263 · T +39 0422 892728
info@globalbuilding.it · www.globalbuilding.it