ATTRAVERSAMENTO MONOPANEL "GLOBAL CROSS"

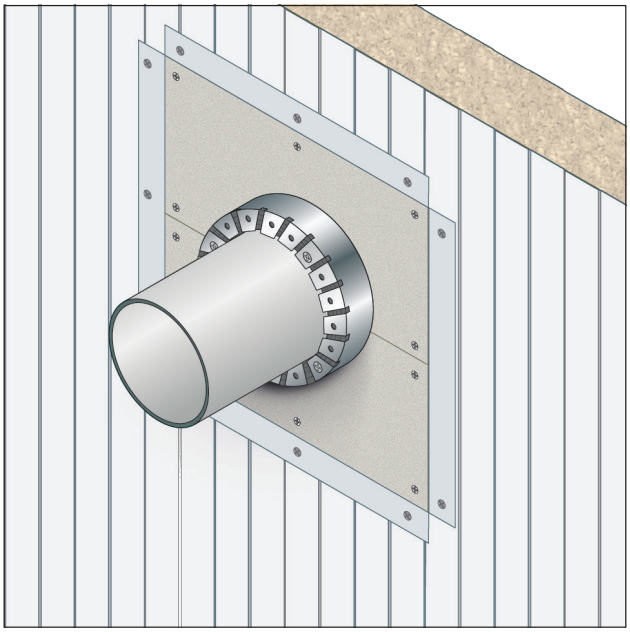

RESISTENZA AL FUOCO: EI 120

- **Tipo di supporto:** parete metallica coibentata monopanel
- **Tipo di attraversamento:** tubi combustibili, tubi incombustibili, fasci di cavi, singoli cavi, blindosbarra
- **Prodotto da applicare:** "GLOBAL CROSS" 2 strati di FIREGUARD 45 di spessore 45 mm
- **Fissaggio:** meccanico con viti

DESCRIZIONE DI CAPITOLATO

Fornitura e posa in opera di GLOBAL CROSS con resist. al fuoco EI 120, per la protezione di attraversamenti di tubi combustibili, incombustibili, cavi elettrici e blindosbarre su "parete monopanel", costituita da due strati di lastre FIREGUARD 45 spessore 45 mm, costituite da silicati di calcio esenti da amianto, omologati in classe A1 (incombustibile) di reazione al fuoco, con dimensioni 398×398 mm in conformità al rapporto di classificazione I.G. 390859/4193 FR e al fascicolo tecnico I.G. 443640. Il varco sarà perimetrato da profilo a "C" in acciaio zincato e le lastre FIREGUARD 45 saranno avvitate ad appositi profili a "U" 28×15×0,6 mm in acciaio zincato posizionati all'interno del varco e posate a giunti sfalsati.

Rapp. di prova: I.G. 390859/4193FR
Fascicolo Tecnico: I.G. 443640
Norma di prova: EN 1366-3

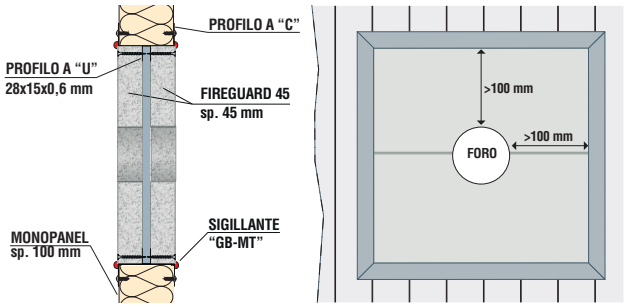

SCHEMA DI MONTAGGIO

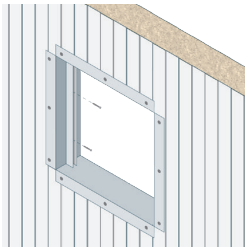

Praticare sulla parete monopanel un foro passante e tamponarlo perimetralmente con profili in acciaio di sezione 100 x 40 x 0,6 mm fissati singolarmente con 3 viti in acciaio per lato. Inserire all'interno del vano così ottenuto, in posizione mediana, 4 profili in acciaio di sezione 15 x 28 x 0,6 mm e fissarli con viti in acciaio.

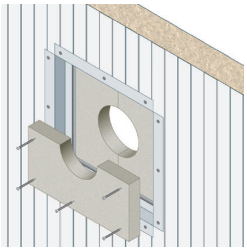

Appoggiare i semi-pannelli sagomati di FIREGUARD 45 su ambo i lati del profilo in acciaio 15 x 28 mm. I semi-pannelli vanno fissati al profilo in acciaio con viti autofilettanti fosfatate in modo da costituire il foro per il passaggio del tubo combustibile. Sigillare i bordi perimetrali del tamponamento ed i giunti delle lastre con sigillante antincendio "GB-MT".

MODALITÀ DI UTILIZZO

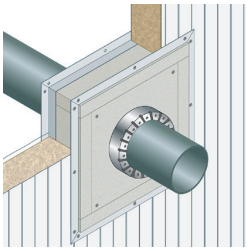

COLLARE "GLOBAL COLLAR PLUS"

Il collare universale GLOBAL COLLAR PLUS è composto dal nastro intumescente ad alta efficienza avvolto in uno o più strati intorno alla tubazione e rivestito mediante una banda metallica fissata alla lastra da un solo lato a mezzo di viti autofilettanti.
Il foro delle due lastre di FIREGUARD® 45 andrà dimensionato sullo spessore del tubo.

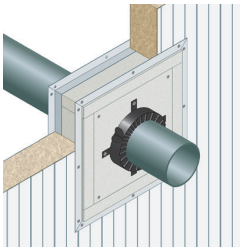

COLLARE "GB-C" e "GB-C EXTRA PLUS"

Fissare il collare di diametro appropriato attorno all'elemento passante ed avvitarlo alle lastre su entrambi i lati.
Il collare è completo di nastro intumescente.
Il foro delle due lastre di FIREGUARD® 45 andrà dimensionato sullo spessore del tubo.

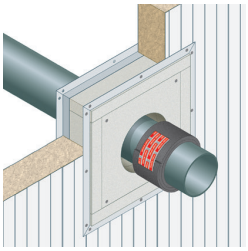

NASTRO "GB-T"

Nel caso invece si voglia utilizzare il nastro termoespandente, avvolgerlo attorno al tubo rispettando il numero di strati raccomandato. Il foro delle due lastre di FIREGUARD® 45 dovrà essere dimensionato sul diametro finale del nastro.

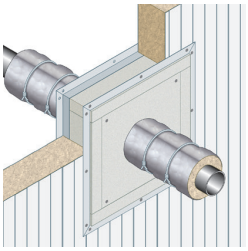

MANICOTTO "GB-ML"

Misurare il diametro della tubazione da proteggere e tagliare il quantitativo di MANICOTTO "GB-ML" necessario a ricoprirla. Avvolgerlo attorno alla tubazione su entrambi i lati, accostando la giunzione e facendo attenzione che la guaina aderisca alle lastre. Fissare il manicotto mediante legacci di filo di acciaio ritorto.

GLOBAL BUILDING S.r.l. · Socio Unico
Via L. Galvani, 2 · 31027 Spresiano (TV)
P.IVA 03505060263 · T +39 0422 892728
info@globalbuilding.it · www.globalbuilding.it

TIPI DI PROTEZIONE

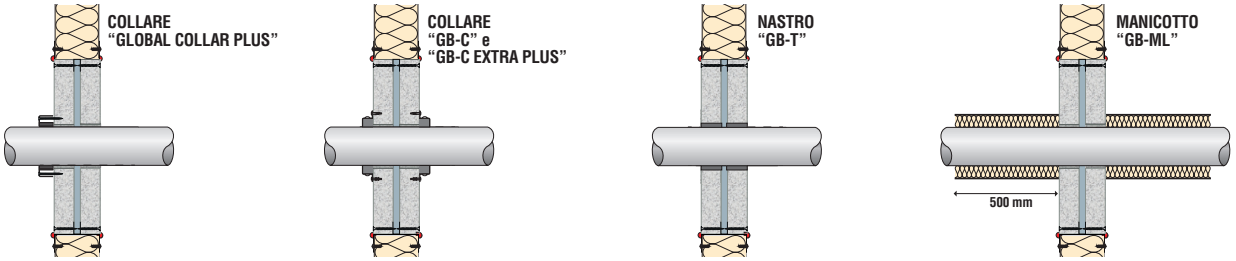

TUBI COMBUSTIBILI

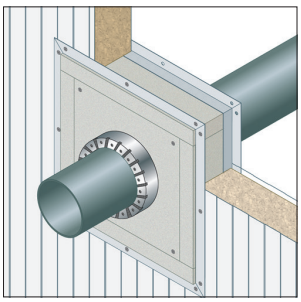

EI 120 U/C

COLLARE "GLOBAL COLLAR PLUS"

- **Diametri:** ≤ 250 mm

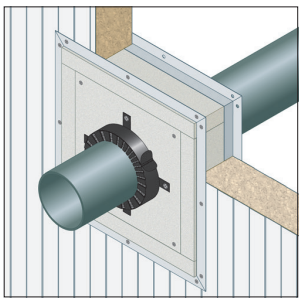

EI 120 U/C e U/U

COLLARE "GB-C" e "GB-C EXTRA PLUS"

- **Diametri:** ≤ 400 mm

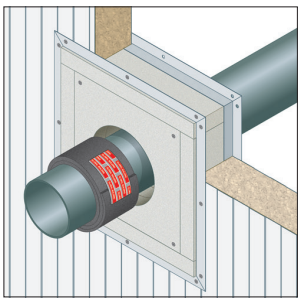

EI 120 U/C

NASTRO "GB-T"

- **Diametri:** ≤ 160 mm

BLINDOSBARRA

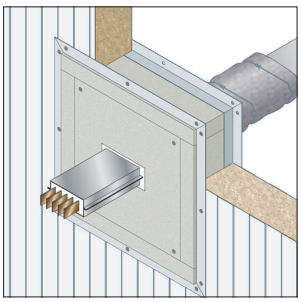

EI 120

MANICOTTO "GB-ML"

- **Dimensioni:** 160x75 mm

TUBI INCOMBUSTIBILI COIBENTATI

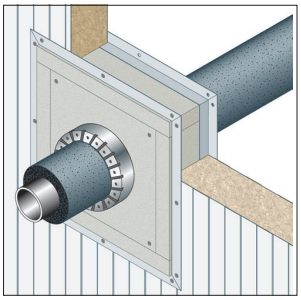

EI 120 C/U

COLLARE "GLOBAL COLLAR PLUS"

- **Diametri:** ≤ 219 mm

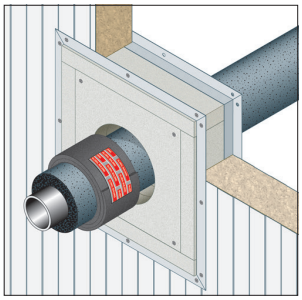

EI 120 C/U

NASTRO "GB-T"

- **Diametri:** ≤ 200 mm

TUBI INCOMBUSTIBILI NON COIBENTATI

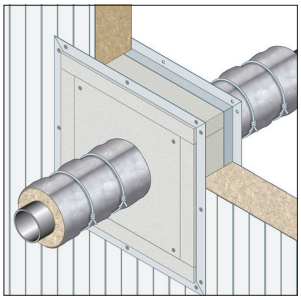

EI 90-120* C/U

MANICOTTO "GB-ML"

- **Diametri:** ≤ 219 mm

* Ø ≤ 250 mm (2 strati di GB-ML per lato)

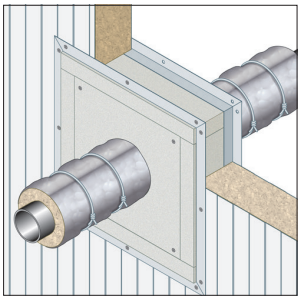

EI 120 C/U

MANICOTTO "GB-ML"

- **Diametri:** ≤ 114 mm

FASCIO TUBI MISTI

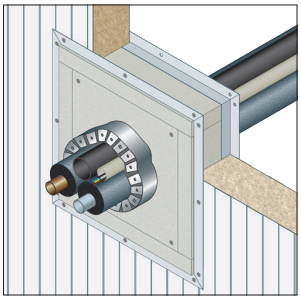

EI 120 U/C

COLLARE "GLOBAL COLLAR PLUS"

- **Diametri:** ≤ 160 mm

CAVI ELETTRICI E FASCI DI CAVI

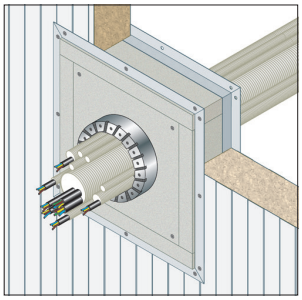

EI 120

COLLARE "GLOBAL COLLAR PLUS"

- **Diametri:** ≤ 110 mm

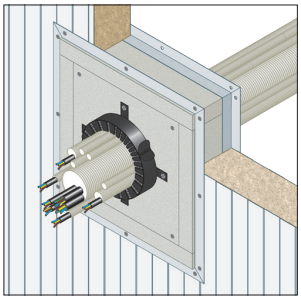

EI 120

COLLARE "GB-C"

- **Diametri:** ≤ 125 mm

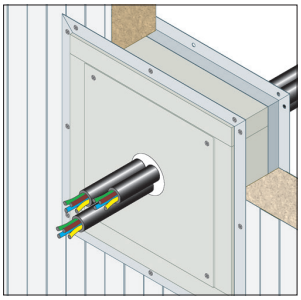

EI 120

SIGILLANTE "GB-MT"

- **Diametri:** ≤ 64 mm

GLOBAL BUILDING S.r.l. · Socio Unico
Via L. Galvani, 2 · 31027 Spresiano (TV)
P.IVA 03505060263 · T +39 0422 892728
info@globalbuilding.it · www.globalbuilding.it

SCHEMA DI MONTAGGIO “GLOBAL CROSS”

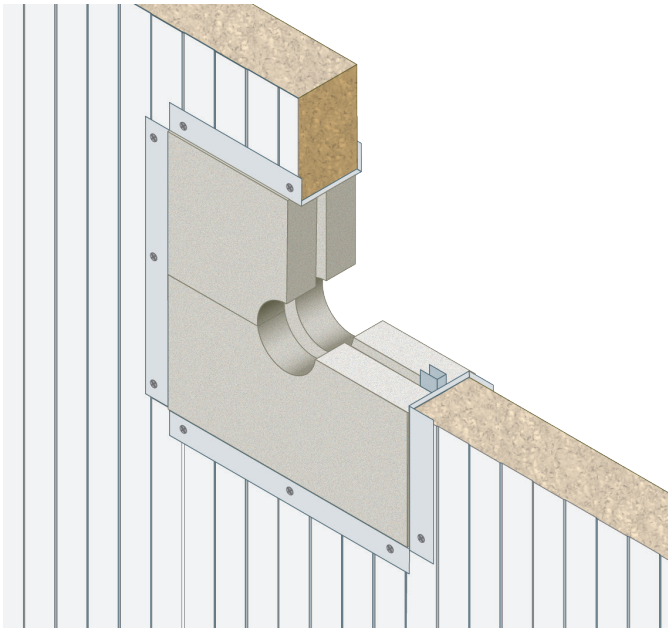

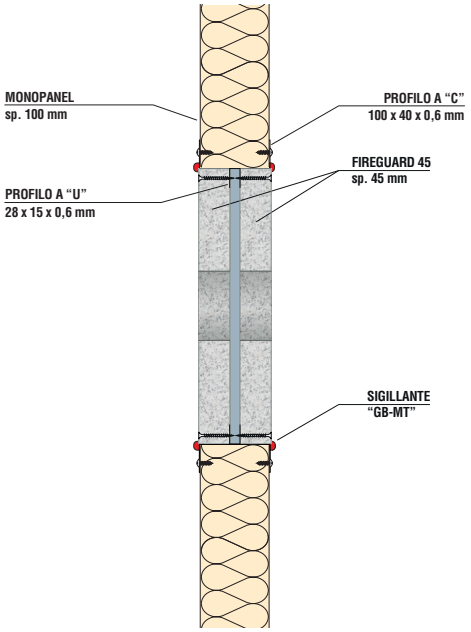

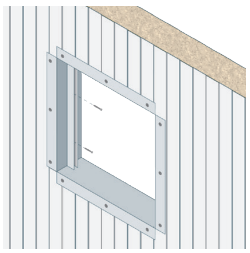

Praticare sulla parete monopanel un foro passante e tamponarlo perimetralmente con profili in acciaio di sezione 100 x 40 x 0,6 mm fissati singolarmente con 3 viti in acciaio per lato. Inserire all’interno del vano così ottenuto, in posizione mediana, 4 profili in acciaio di sezione 15 x 28 x 0,6 mm e fissarli con viti in acciaio.

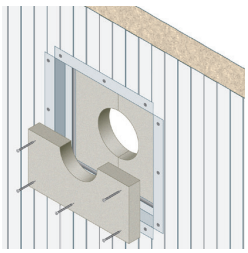

Appoggiare i semi-pannelli sagomati di FIREGUARD 45 su ambo i lati del profilo in acciaio 15 x 28 mm. I semi-pannelli vanno fissati al profilo in acciaio con viti autofilettanti fosfatate in modo da costituire il foro per il passaggio del tubo combustibile. Sigillare i bordi perimetrali del tamponamento ed i giunti delle lastre con sigillante antincendio “GB-MT”.