PASSERELLE PORTACAVI

PANNELLI "GB-P" e SACCHETTI "GB-S"

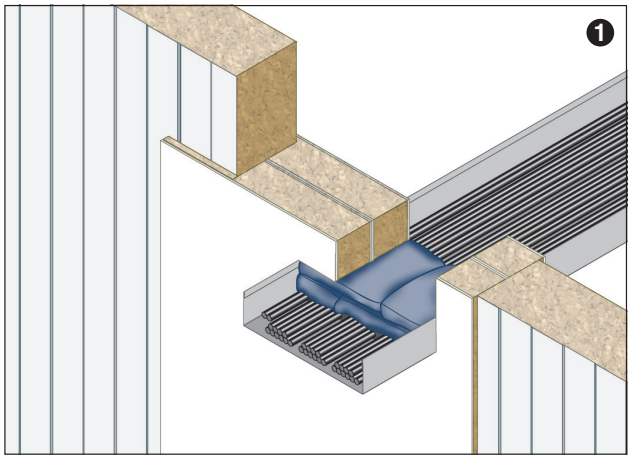

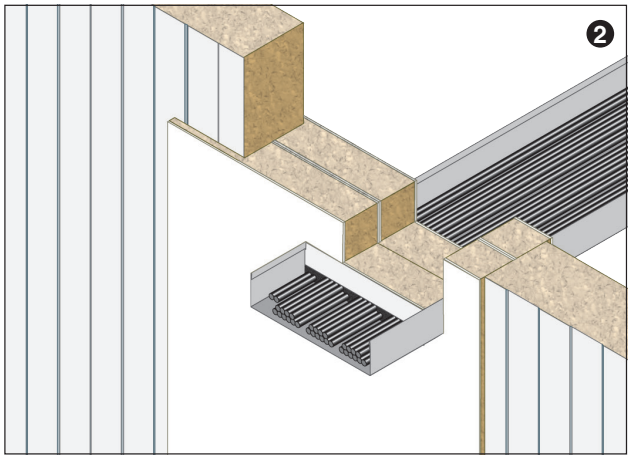

RESISTENZA AL FUOCO: EI 120

- **Tipo di supporto:** parete metallica coibentata monopanel
- **Tipo di attraversamento:** passerelle portacavi

- **Prodotto da applicare:**
  - PANNELLI "GB-P" 2 strati di spessore 60 mm
  - Sacchetti "GB-S"
  - Sigillante antincendio "GB-MT"

- **Fissaggio:** inserimento nel varco e sigillatura con SIGILLANTE ANTINCENDIO "GB-MT"
- **Finitura:** non prevista

SOLUZIONE ESCLUSIVA
NOVITÀ

Rapporto di classificazione: I.G. 390859/4193FR
Norma di prova: EN 1366-3

Descrizione di capitolato

Fornitura e posa in opera di doppio pannello semirigido in fibra minerale, densità 150 kg/m³ e spessore 60 mm, denominato PANNELLO GB-P, trattato su ambo i lati con uno strato di rivestimento antincendio e sigillato con sigillante GB-MT e SACCHETTI ANTIFUOCO GB-S costituiti da robusta tela in fibra di vetro incombustibile, trattata con particolare prodotto poliuretanico che avvolge un involucro contenente materiale granulare termo-espansivo, inerti termocoibenti e materiali a graduale rilascio di acqua per la protezione di cavi elettrici su passerella porta-cavi, con resistenza al fuoco fino a EI120, in conformità al Rapporto di classificazione I.G.390859/4193FR.

1 I sacchetti GB-S, dimensioni nominali 200x120x30 mm e 100x120x25 mm, devono essere inseriti sul lato corto (120 mm) fino a completa chiusura dello spazio vuoto sopra i cavi elettrici, sigillando lo spazio perimetrale con sigillante GB-MT.

2 In alternativa lo spazio vuoto può essere tamponato con un doppio strato di pannelli GB-P e sigillato sempre con sigillante GB-MT.

Passerelle	Dimensione passerella (mm)	Sp. parete sandwich (mm)	Supporto	Tipologia protettivo (mm)	Classe di resistenza al fuoco
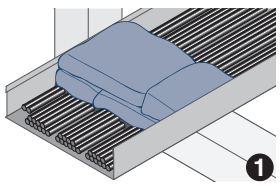 1	300 x 75	≥ 100 mm	PANNELLO GB-P (2 x 60 mm)	SACCHETTI GB-S spessore ≥ 120 mm	EI 120
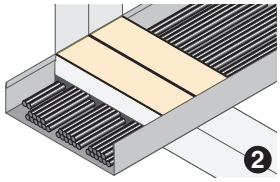 2	300 x 75	≥ 100 mm	PANNELLO GB-P (2 x 60 mm)	PANNELLO GB-P (2 x 60 mm)	EI 120

GLOBAL BUILDING S.r.l. · Socio Unico
Via L. Galvani, 2 · 31027 Spresiano (TV)
P.IVA 03505060263 · T +39 0422 892728
info@globalbuilding.it · www.globalbuilding.it

SCHEMA DI MONTAGGIO PANNELLI “GB-P”

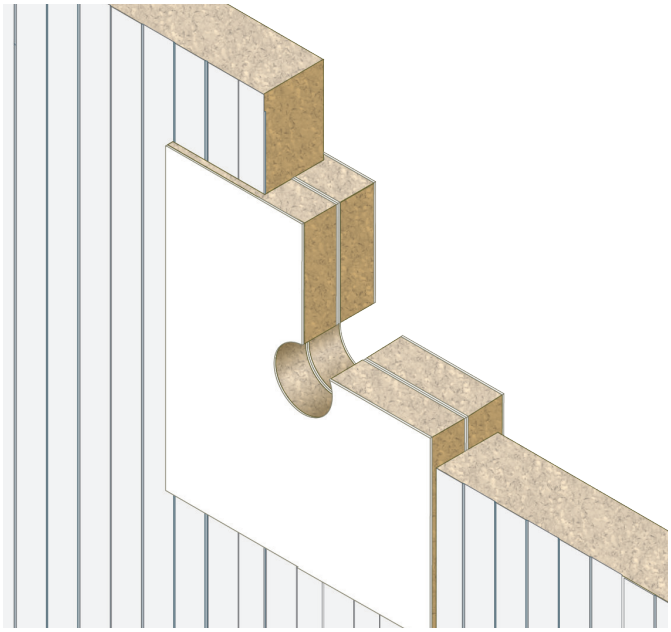

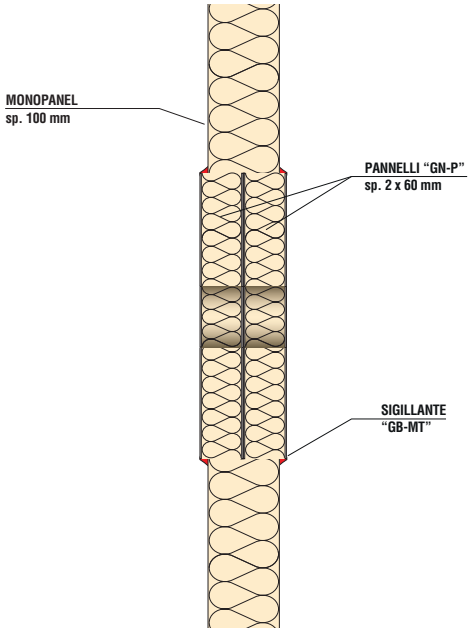

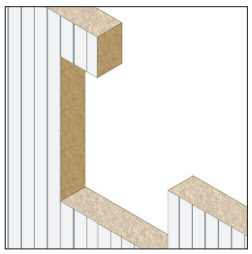

Praticare sulla parete monopanel un foro di dimensioni adeguate al contenimento dell’elemento passante.

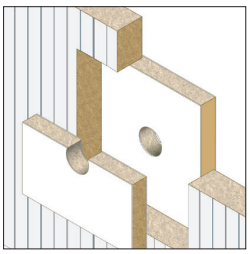

Inserire all’interno del vano così ottenuto, da ambo i lati della parete, un pannello “GB-P” di spessore 60 mm.

GLOBAL BUILDING S.r.l. · Socio Unico
Via L. Galvani, 2 · 31027 Spresiano (TV)
P.IVA 03505060263 · T +39 0422 892728
info@globalbuilding.it · www.globalbuilding.it