GIUNTI A CORDA SOLAIO/SOLAIO - CON MOVIMENTO INDOTTO "GB-NE"

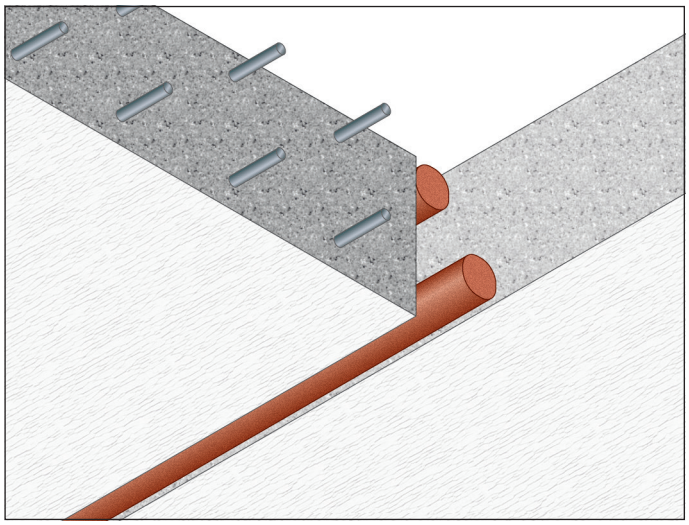

RESISTENZA AL FUOCO:
EI 120 H-M25-F- W10 a 60

larghezza **≤ 60 mm**

CAPACITÀ DI MOVIMENTO FINO AL 25%

- **Tipo di giunto:** solaio/solaio
- **Prodotto da applicare:** GIUNTO A CORDA "GB-NE"
- **Larghezza:** da 10 a 60 mm
- **Fissaggio:** semplice inserimento nel varco
- **Finitura:** non prevista

Rapporto di classificazione: ETA 12/0119
Norma di prova: EN 1366-4

DESCRIZIONE DI CAPITOLATO

Fornitura e posa in opera di GIUNTO A CORDA "GB-NE" per la protezione di giunti orizzontali tra solai con capacità di movimento fino al 25%, con resistenza al fuoco EI 120 H-M25-F-W10 a 60, costituita da una guarnizione a sezione circolare in schiuma bicomponente intumescente, diametro da 16 a 80 mm, in conformità al rapporto di classificazione ETA 12/0119.
La guarnizione a sezione circolare deve essere inserita nel giunto mediante leggera compressione, dove rimarrà fissata ritornando in parte alle dimensioni originali per l'espansione di ritorno.
È necessario inserire una guarnizione a sezione circolare su ogni lato del giunto. In caso di necessità la guarnizione a sezione circolare può essere tagliata con un cutter.

Larghezza del giunto	Orientamento giunto	Elementi di supporto	Classificazione	Certificato
10 mm ≤ x ≤ 60 mm	Orizzontale	Solai in calcestruzzo o blocchi di calcestruzzo con spessore ≥ 150 mm e densità ≥ 600 kg/m^3	EI 120 H-M25-F-W10 a 60	ETA 12/0119

GLOBAL BUILDING S.r.l. · Socio Unico
Via L. Galvani, 2 · 31027 Spresiano (TV)
P.IVA 03505060263 · T +39 0422 892728
info@globalbuilding.it · www.globalbuilding.it

DIMENSIONE DEL GIUNTO A CORDA “GB-NE” in funzione della larghezza del giunto

LARGHEZZA GIUNTO (mm)	GIUNTO A CORDA “GB-NE” Ø (mm)
10	16
≤17	24
≤21	30
≤28	39
≤36	49
≤48	70
≤60	80



SCHEMA DI MONTAGGIO

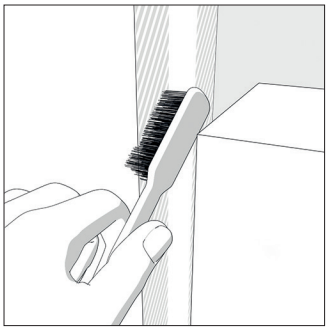

Prima dell’installazione, pulire le pareti del giunto.

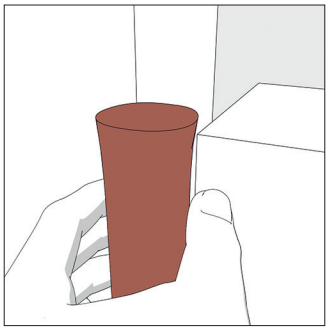

Utilizzare la guarnizione “GB-NE” della misura adeguata alla larghezza del giunto.

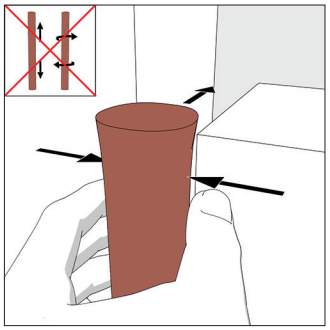

La guarnizione deve essere compressa e spinta nel giunto. La guarnizione non deve essere attorcigliata o allungata. Guarnizioni successive vanno posizionate testa con testa.

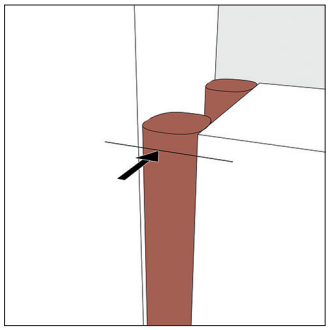

Montare una guarnizione su ciascun lato. Se lo spessore totale (≥ 150 mm) è raggiunto, la guarnizione può essere spinta verso l’interno del giunto.