ATTRAVERSAMENTO PARETE X-LAM IN LEGNO — "GLOBAL CROSS"

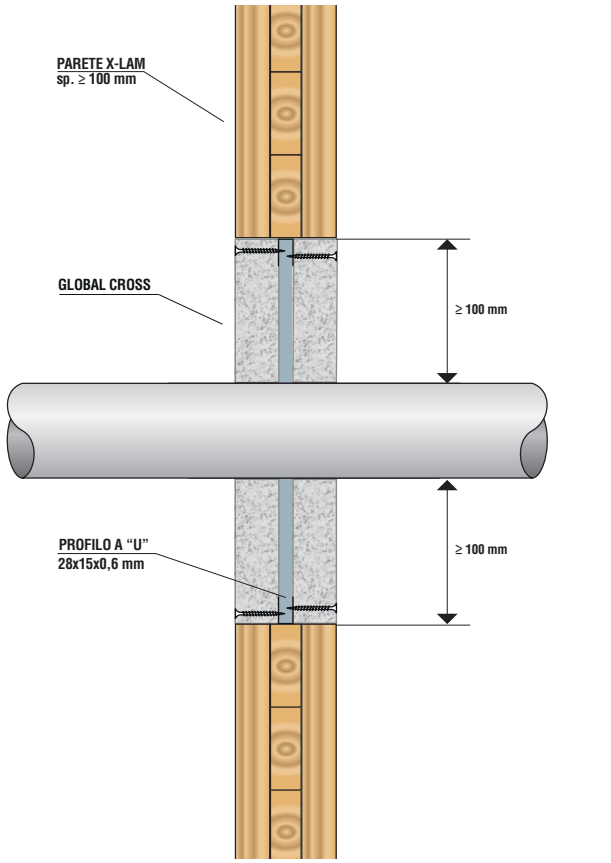

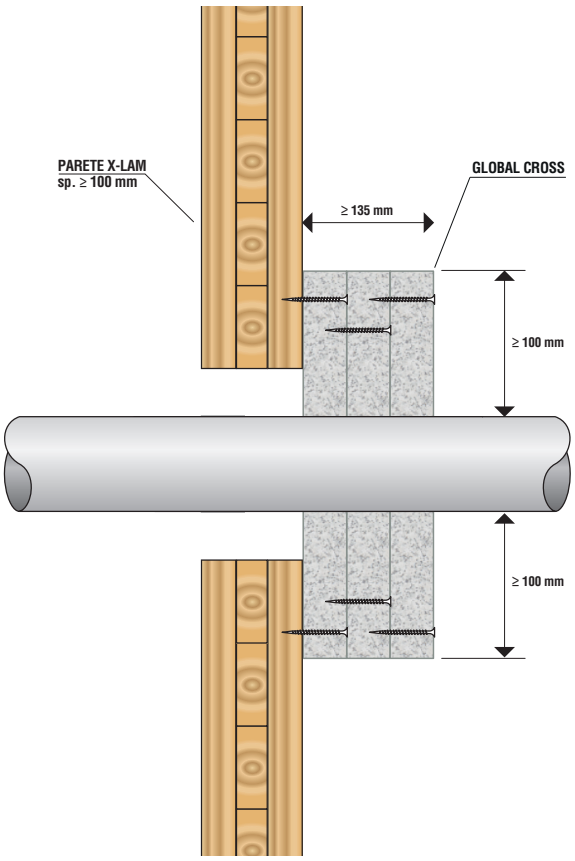

RESISTENZA AL FUOCO: EI 120

- **Tipo di supporto:** parete X-LAM
- **Tipo di attraversamento:** tubi combustibili, tubi incombustibili, fasci di cavi, singoli cavi, blindosbarra
- **Prodotto da applicare:** "GLOBAL CROSS" 2/3 strati di FIREGUARD 45 di spessore 45 mm
- **Fissaggio:** meccanico con viti

DESCRIZIONE DI CAPITOLATO

Fornitura e posa in opera di GLOBAL CROSS con resistenza al fuoco EI 120, per la protezione di attraversamenti di tubi combustibili, incombustibili, cavi elettrici e blindosbarre su parete X - LAM in legno, costituita da due / tre strati di lastre FIREGUARD 45 spessore 45 mm, costituite da silicati di calcio esenti da amianto, omologati in classe A1 (incombustibile) di reazione al fuoco, con dimensioni 398×398 mm in conformità al fascicolo tecnico I.G. 443640. Nel caso di applicazione in luce le lastre FIREGUARD 45 saranno avvitate ad appositi profili a "U" 28×15x0,6 mm in acciaio zincato posizionati all'interno del varco e posate a giunti sfalsati. Nel caso di applicazione esterna le lastre saranno avvitate le une sulle altre a giunti sfalsati.

Fascicolo Tecnico: I.G. 443640

MODALITÀ DI UTILIZZO

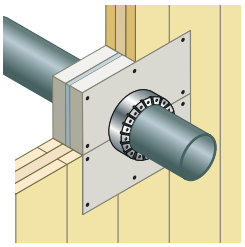

COLLARE "GLOBAL COLLAR PLUS"

Il collare universale GLOBAL COLLAR PLUS è composto dal nastro intumescente ad alta efficienza avvolto in uno o più strati intorno alla tubazione e rivestito mediante una banda metallica fissata alla lastra da un solo lato a mezzo di viti autofilettanti.
Il foro delle due lastre di FIREGUARD® 45 andrà dimensionato sullo spessore del tubo.

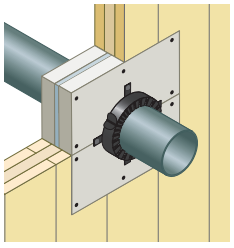

COLLARE "GB-C" e "GB-C EXTRA PLUS"

Fissare il collare di diametro appropriato attorno all'elemento passante ed avvitarlo alle lastre su entrambi i lati.
Il collare è completo di nastro intumescente.
Il foro delle due lastre di FIREGUARD® 45 andrà dimensionato sullo spessore del tubo.

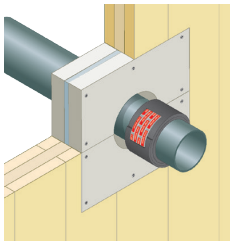

NASTRO "GB-T"

Nel caso invece si voglia utilizzare il nastro termoespandente, avvolgerlo attorno al tubo rispettando il numero di strati raccomandato. Il foro delle due lastre di FIREGUARD® 45 dovrà essere dimensionato sul diametro finale del nastro.

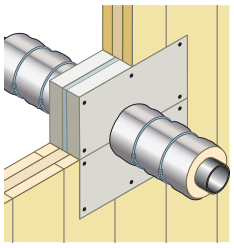

MANICOTTO "GB-ML"

Misurare il diametro della tubazione da proteggere e tagliare il quantitativo di MANICOTTO "GB-ML" necessario a ricoprirla. Avvolgerlo attorno alla tubazione su entrambi i lati, accostando la giunzione e facendo attenzione che la guaina aderisca alle lastre. Fissare il manicotto mediante legacci di filo di acciaio ritorto.

GLOBAL BUILDING S.r.l. · Socio Unico
Via L. Galvani, 2 · 31027 Spresiano (TV)
P.IVA 03505060263 · T +39 0422 892728
info@globalbuilding.it · www.globalbuilding.it

TIPI DI PROTEZIONE

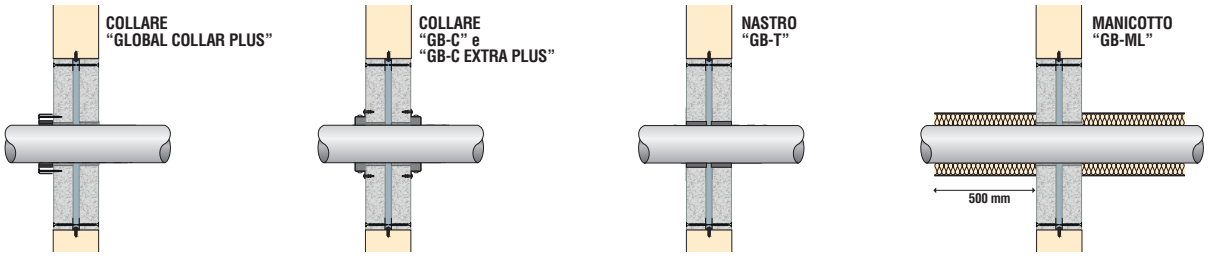

TUBI COMBUSTIBILI

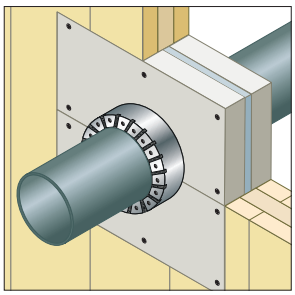

EI 120 U/C

COLLARE "GLOBAL COLLAR PLUS"

- **Diametri:** ≤ 250 mm

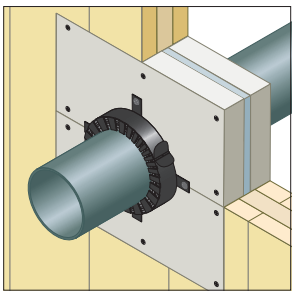

EI 120 U/C e U/U

COLLARE "GB-C" e "GB-C EXTRA PLUS"

- **Diametri:** ≤ 400 mm

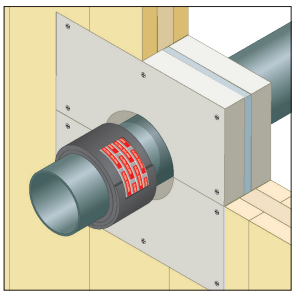

EI 120 U/C

NASTRO "GB-T"

- **Diametri:** ≤ 160 mm

BLINDOSBARRA

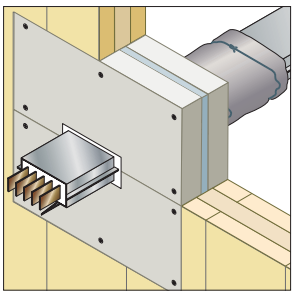

EI 120

MANICOTTO "GB-ML"

- **Dimensioni:** 160x75 mm

TUBI INCOMBUSTIBILI COIBENTATI

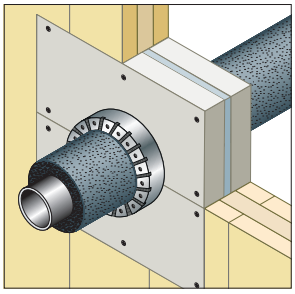

EI 120 C/U

COLLARE "GLOBAL COLLAR PLUS"

- **Diametri:** ≤ 219 mm

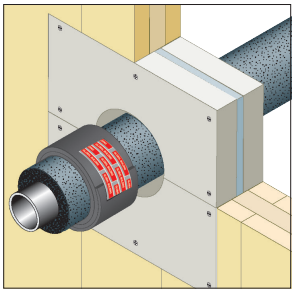

EI 120 C/U

NASTRO "GB-T"

- **Diametri:** ≤ 200 mm

TUBI INCOMBUSTIBILI NON COIBENTATI

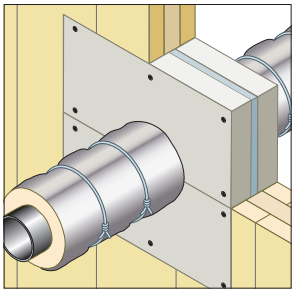

EI 90-120* C/U

MANICOTTO "GB-ML"

- **Diametri:** ≤ 219 mm

* Ø ≤ 250 mm (2 strati di GB-ML per lato)

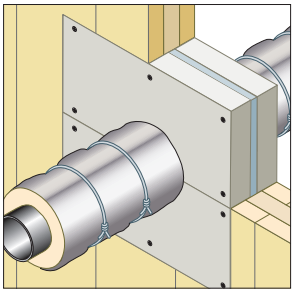

EI 120 C/U

MANICOTTO "GB-ML"

- **Diametri:** ≤ 114 mm

FASCIO TUBI MISTI

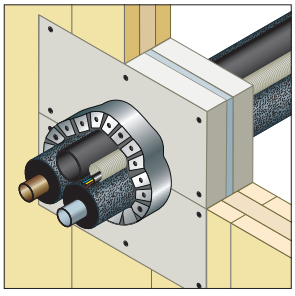

EI 120 U/C

COLLARE "GLOBAL COLLAR PLUS"

- **Diametri:** ≤ 160 mm

CAVI ELETTRICI E FASCI DI CAVI

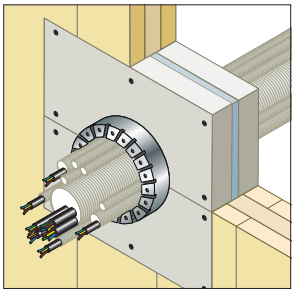

EI 120

COLLARE "GLOBAL COLLAR PLUS"

- **Diametri:** ≤ 110 mm

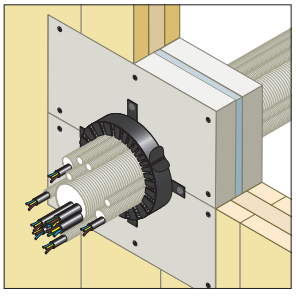

EI 120

COLLARE "GB-C"

- **Diametri:** ≤ 125 mm

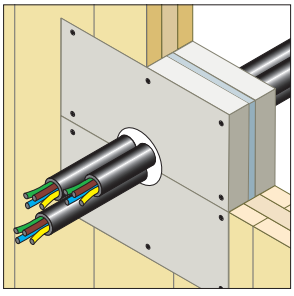

EI 120

SIGILLANTE "GB-MT"

- **Diametri:** ≤ 64 mm

GLOBAL BUILDING S.r.l. · Socio Unico
Via L. Galvani, 2 · 31027 Spresiano (TV)
P.IVA 03505060263 · T +39 0422 892728
info@globalbuilding.it · www.globalbuilding.it

SCHEMA DI MONTAGGIO “GLOBAL CROSS”

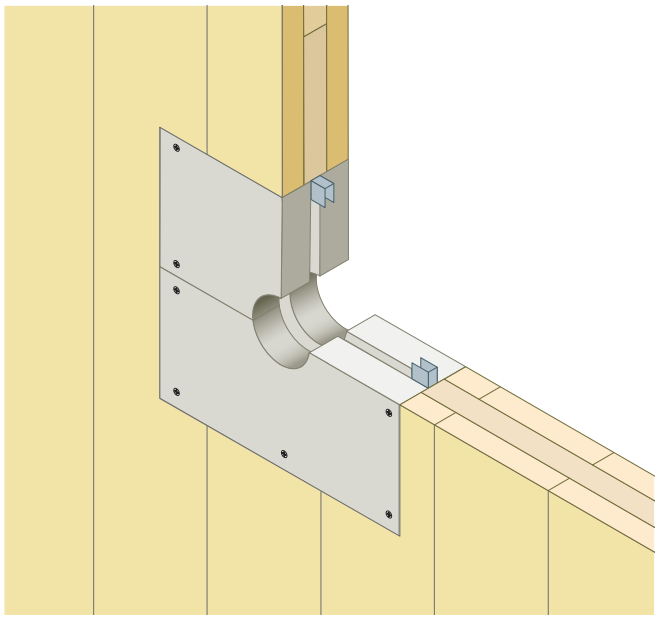

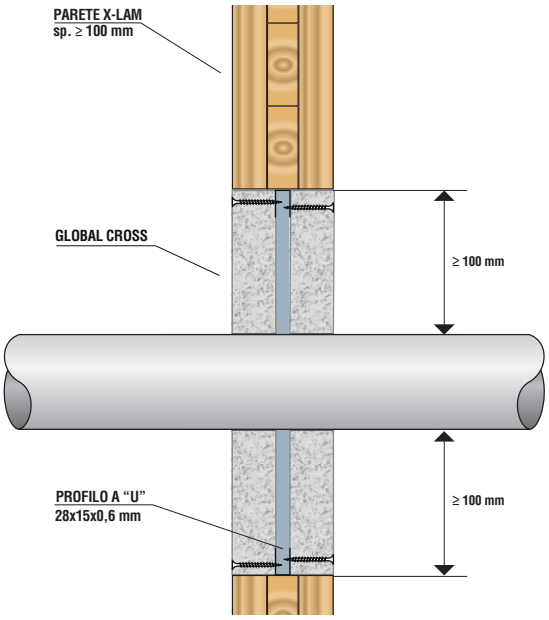

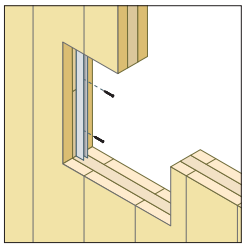

Praticare sulla parete X-LAM un foro passante ed inserire, all’interno del vano così ottenuto, in posizione mediana, 4 profili in acciaio di sezione 15 x 28 x 0,6 mm e fissarli con viti in acciaio.

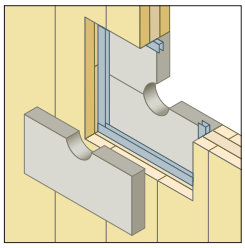

Appoggiare i semi-pannelli sagomati di FIREGUARD 45 su ambo i lati del profilo in acciaio 15 x 28 mm. I semi-pannelli vanno fissati al profilo in acciaio con viti autofilettanti fosfatate in modo da costituire il foro per il passaggio del tubo combustibile. Sigillare i bordi perimetrali del tamponamento ed i giunti delle lastre con sigillante antincendio “GB-MT”.

GLOBAL BUILDING S.r.l. · Socio Unico

Via L. Galvani, 2 · 31027 Spresiano (TV)

P.IVA 03505060263 · T +39 0422 892728

info@globalbuilding.it · www.globalbuilding.it