COPPELLE IN SILICATO DI CALCIO E FIBRA CERAMICA REFRATTARIA "T-REX 381-180"

CERTIFICATO EN 13381-10 NOVITÀ ASSOLUTA

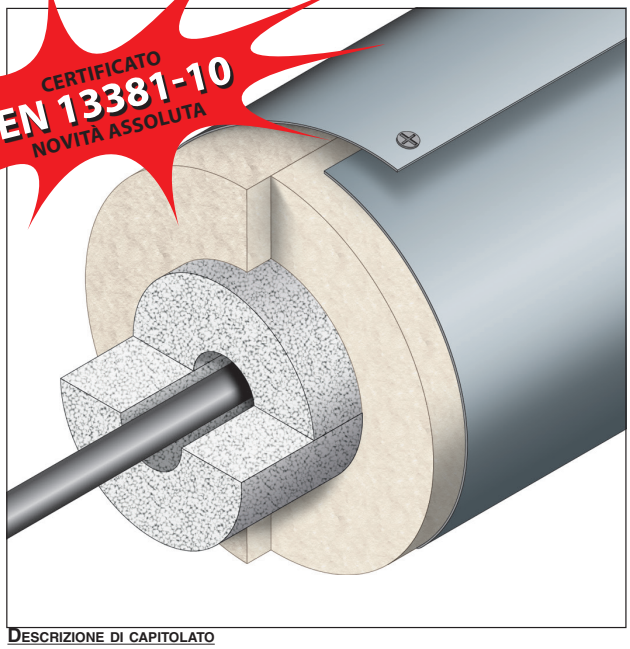

REAZIONE AL FUOCO: A1

RESISTENZA AL FUOCO: R 180

- **Supporto:** barre in acciaio diametro superiore a 15 mm
- **Rivestimento protettivo:** coppella per tiranti "T-REX 381-180" spessore 55 mm
- **Fissaggio:** con viti autoperforanti 4,2 x 13 mm, poste a passo 200 mm
- **Finitura:** lamierino zincato (incluso)

PATENTED

Rapporto di valutazione: I.G. 403686
Norma di prova: EN 13381-10

DESCRIZIONE DI CAPITOLATO

Fornitura e posa in opera di protezione di tiranti in acciaio con resistenza al fuoco R 180 cerificata su barre con diametro superiore a 15 mm.
La protezione sarà realizzata con coppelle "T-REX 381-180" costituite da un doppio strato protettivo rivestite con lamierino in acciaio zincato spessore 0,25 mm, in conformità al rapporto di valutazione I.G. 403686.

Le coppelle saranno applicate a giunti sfalsati ed avvolte con lamierino fissato con viti autoperforanti fosfatate poste a passo 200 mm.
La fornitura sarà comprensiva di appositi copritenditori "T-REX 381-180".

DESCRIZIONE

Le coppelle "T-REX 381-180" sono elementi costituiti da un doppio strato di materiali diversi idonei per la protezione al fuoco di tiranterie metalliche. Sono composte da un guscio interno in silicato di calcio con spessore 25 mm e da un guscio esterno in fibra ceramica refrattaria con sp. 30 mm rivestiti con lamiera zincata di spessore 0,25 mm, di lunghezza 1000 mm. La protezione del tenditore è realizzata con analogo elemento di lunghezza 500 mm denominato copritenditore.
Il copritenditore deve sormontare il solo lato in silicato per almeno 50 mm da ambo i lati le coppelle interessate in funzione della temperatura critica e della lunghezza del tirante.

Il coibente e il rivestimento in lamiera zincata sono forniti separatamente al fine di agevolare le operazioni di posa in opera.
Il lamierino in acciaio zincato sarà fissato con viti autoperforanti previa sovrapposizione di circa 15 mm. Le coppelle verranno accostate l'una all'altra ed il lamierino sormontato di 15 mm.
Le coppelle "T-REX 381-180" impediscono l'innalzamento della temperatura della tiranteria in acciaio mantenendola al di sotto di 350°C e pertanto possono essere applicate in qualunque condizione di carico.

Si riporta la tabella riassuntiva con gli allungamenti del tirante in funzione della temperatura critica e delle classificazioni di resistenza al fuoco fornite dalle coppelle "T-REX 381-180".

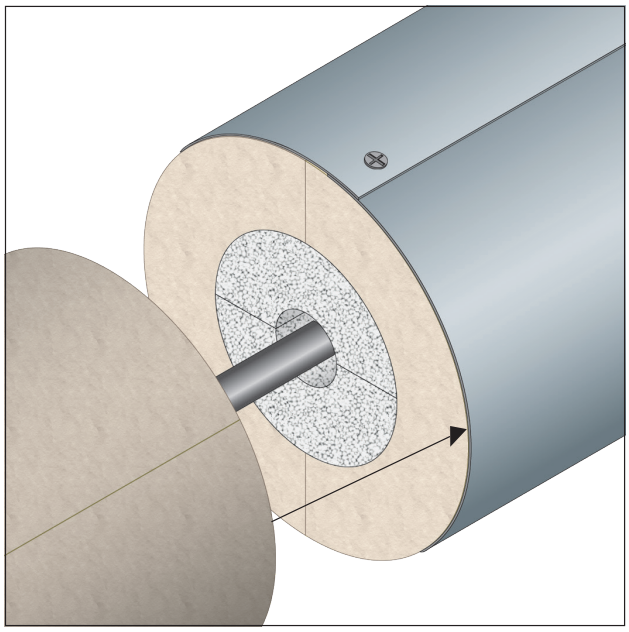

ALLUNGAMENTO TIRANTE IN FUNZIONE DELLA TEMPERATURA CRITICA

"T-REX 381-120"	TEMPERATURA CRITICA (°C) ALL'INTERNO COPPELLA				
	350	400	450	500	550
Allungamento (mm/m)	4,45	5,20	5,97	6,76	7,57
Resistenza al fuoco	R 120	R 120	R 120	R 120	R 120

GLOBAL BUILDING S.r.l. · Socio Unico
Via L. Galvani, 2 · 31027 Spresiano (TV)
P.IVA 03505060263 · T +39 0422 892728
info@globalbuilding.it · www.globalbuilding.it

Coppelle per tiranti con copritenditore

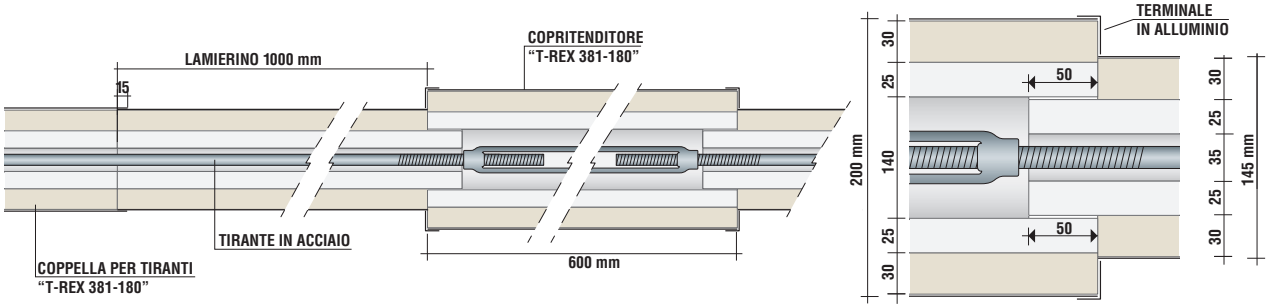

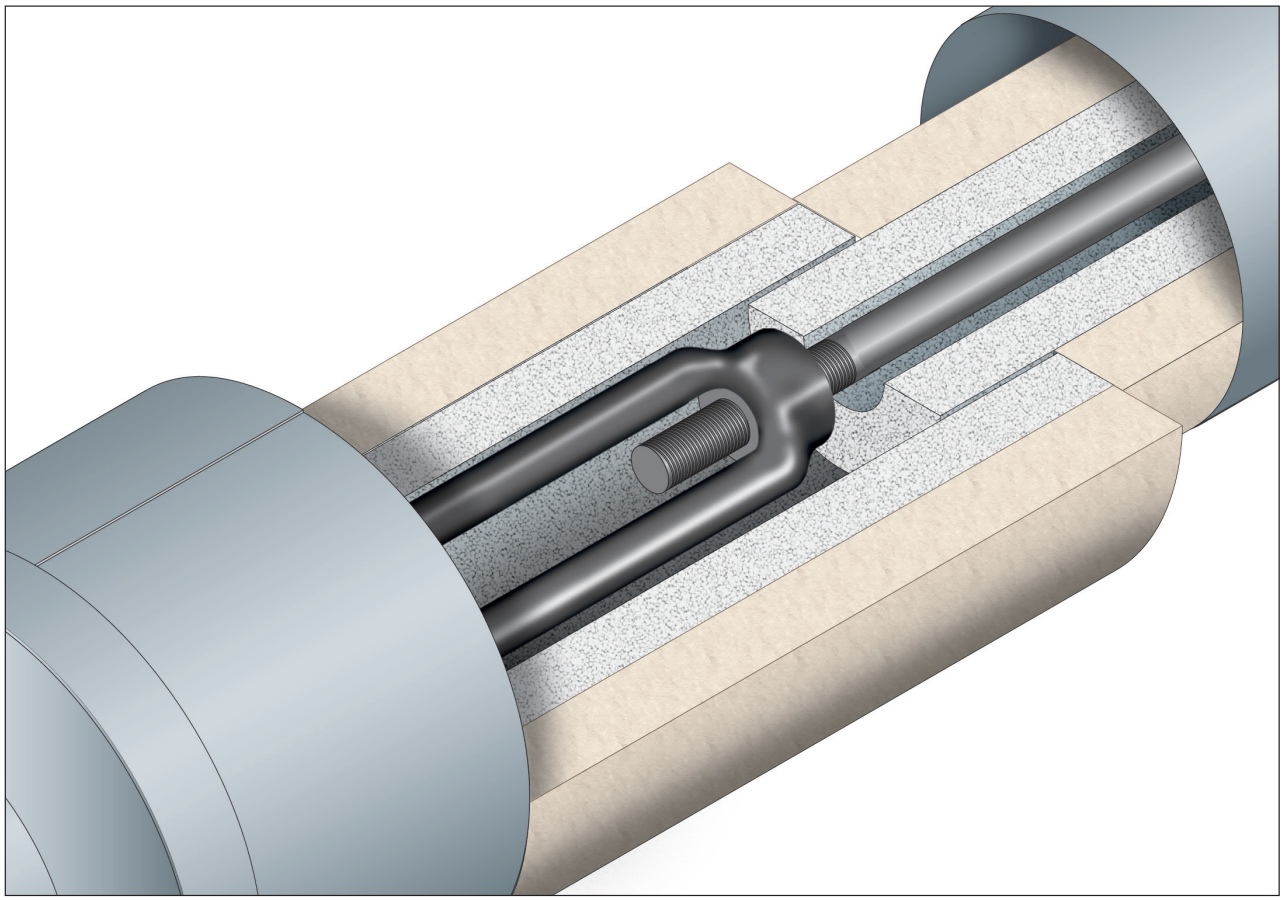

APPLICAZIONE
Divaricare leggermente il guscio cilindrico in fibra ceramica refrattaria fino a far passare il tirante metallico al suo interno. Avvolgere il guscio con il lamierino in acciaio zincato avendo cura di sormontarne i bordi per almeno 15 mm. Fissarlo utilizzando viti autoperforanti a passo 200 mm nei fori predisposti. Avvolgere infine il tirante metallico con i due semigusci in silicato di calcio e spingerli all'interno del cilindro protetto dal lamierino. Proseguire con il montaggio delle coppelle successive provvedendo ad un sormonto del guscio metallico di almeno 15 mm sul guscio della precedente coppella.

IMBALLO
In scatole di cartone.

STOCCAGGIO
Conservare in luogo asciutto ed al riparo dalla pioggia.

ISTRUZIONI PER LA SICUREZZA
Prima dell'utilizzo consultare la scheda di sicurezza.

SCHEDA TECNICA		
	Coppella	**Copritenditore**
Diametro interno	35 mm	90 mm
Diametro esterno	150 mm	200 mm
Spessore	25+30 mm	25+30 mm
Lunghezza	1000 mm	600 mm
Lunghezza rivestimento	1000 mm	600 mm
Peso	2,55 kg/m	2,52 kg/pz.
Variazione termica lineare	5,8 x 10^{-6} m/mk	5,8 x 10^{-6} m/mk
Insolubile in acqua	si	si
Inodore	si	si
Finitura	lamiera zincata	lamiera zincata

GLOBAL BUILDING S.r.l. · Socio Unico
Via L. Galvani, 2 · 31027 Spresiano (TV)
P.IVA 03505060263 · T +39 0422 892728
info@globalbuilding.it · www.globalbuilding.it

SCHEMA DI MONTAGGIO COPPELLE “T-REX 381”

Prendere dapprima il guscio cilindrico in lana di roccia (**1**) ed aprirlo leggermente fino a far passare il tirante metallico al suo interno e avvolgerlo con il lamierino in acciaio zincato (**2**) avendo cura di sormontare i bordi per almeno 15 mm. Fissare il lamierino utilizzando viti autoperforanti (**3**) a passo 200 mm nei fori predisposti. Inserire i semigusci in silicato di calcio (**4**) all’ interno del guscio in lana di roccia.
Procedere di seguito con la coppella successiva avendo cura di sormontare il guscio metallico di almeno 15 mm sul guscio della precedente coppella.
Nel caso sia presente un copritenditore (**5**) terminare il guscio della coppella in lana di roccia 50 mm prima della coppella in silicato di calcio sulle due estremità del tenditore e sormontare con il guscio del copritenditore in silicato di calcio fissandolo con fili di ferro.
Rivestire il copritenditore in silicato di calcio con l’apposita coppella in lana di roccia ed avvolgere il lamierino di protezione fissandolo con tre viti.
Terminare l’applicazione con l’inserimento degli opportuni terminali in alluminio (**6**).

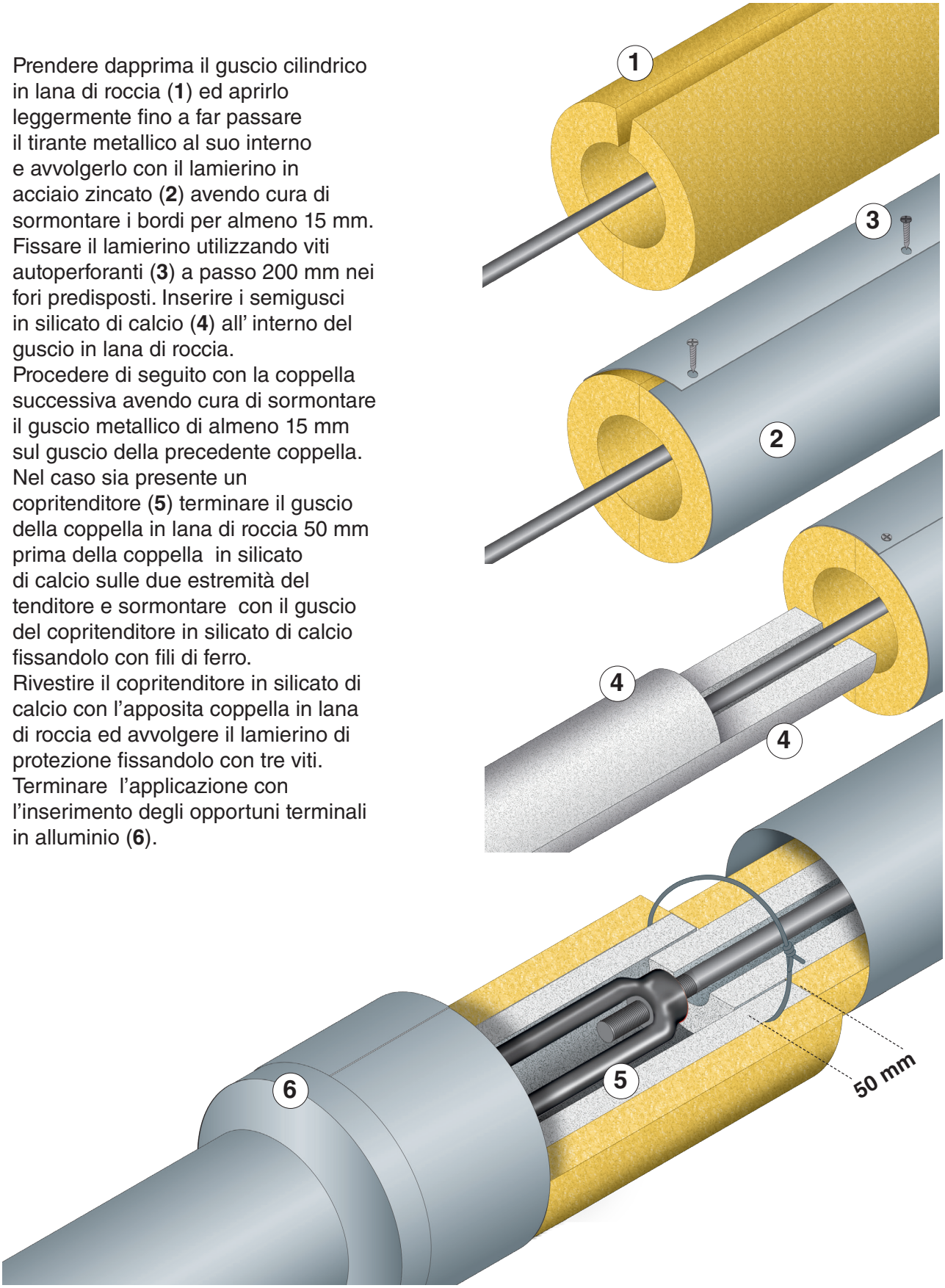

GLOBAL BUILDING S.r.l. · Socio Unico
Via L. Galvani, 2 · 31027 Spresiano (TV)
P.IVA 03505060263 · T +39 0422 892728
info@globalbuilding.it · www.globalbuilding.it