RIQUALIFICAZIONE SOLAIO LATEROCEMENTO

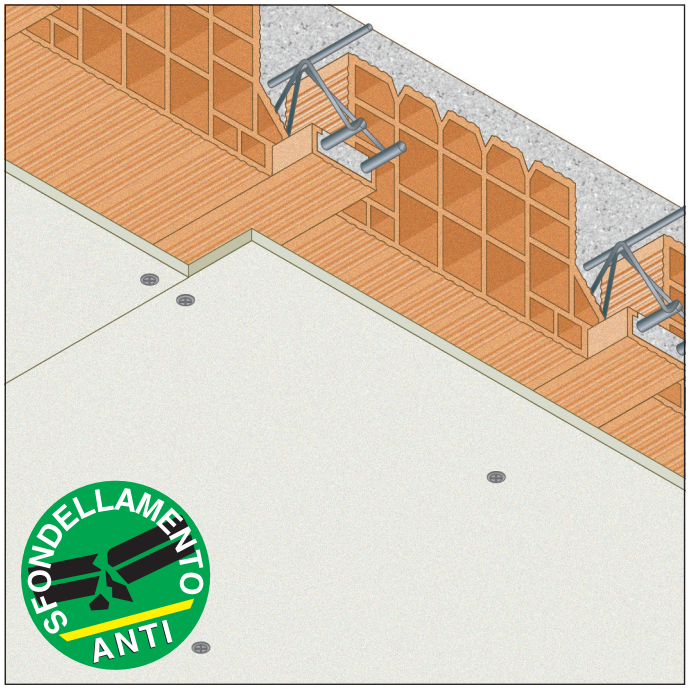

REAZIONE AL FUOCO: A1

RESISTENZA AL FUOCO: REI 120

- **Tipo di solaio:** laterocemento spessore 16+4 cm
- **Rivestimento protettivo:** lastre FIREGUARD S 8 spessore 1x8 mm
- **Fissaggio:** con tasselli metallici ad espansione diametro 9 mm interasse 500 mm
- **Finitura:** stuccatura giunti e teste delle viti con stucco FIREGUARD COMPOUND non necessaria ai fini antincendio
- **Caratteristiche complementari:** ANTISFONDELLAMENTO

Rapporto di classificazione: I.G. 325714/3725 FR
Norma di prova: EN 1365-2

DESCRIZIONE DI CAPITOLATO

Fornitura e posa in opera di rivestimento di solai in laterocemento spessore minimo 20 cm con resistenza al fuoco REI 120, realizzato con lastre FIREGUARD S 8, spessore 8 mm, dimensioni massime 1200x2400 mm, costituite da silicati di calcio a matrice cementizia, esenti da amianto, in classe A1 (incombustibile) di reazione al fuoco, in conformità al rapporto di classificazione I.G. 325714/3725 FR secondo norma EN 1365-2.
Le lastre saranno applicate con tasselli metallici con diametro 9 mm e lunghezza 40 mm ad interasse di 500 mm.

GLOBAL BUILDING S.r.l. · Socio Unico
Via L. Galvani, 2 · 31027 Spresiano (TV)
P.IVA 03505060263 · T +39 0422 892728
info@globalbuilding.it · www.globalbuilding.it

PROTEZIONE GIUNTI LINEARI

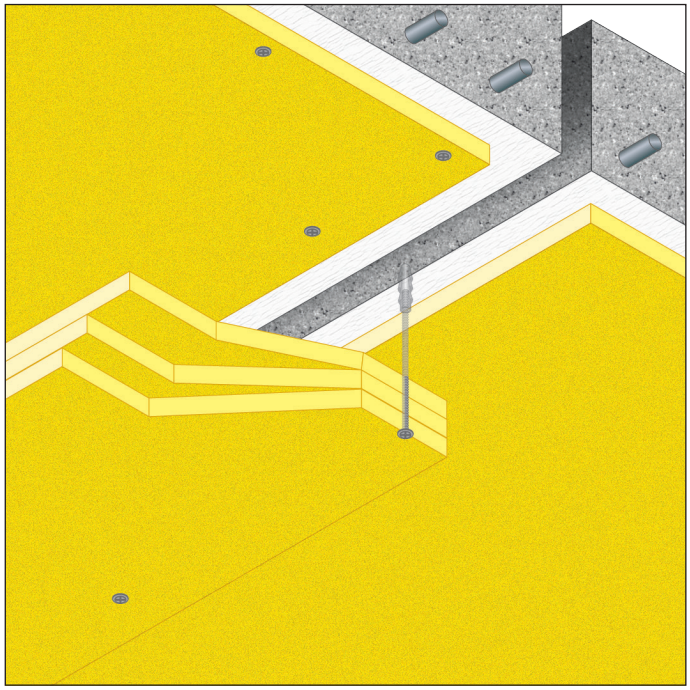

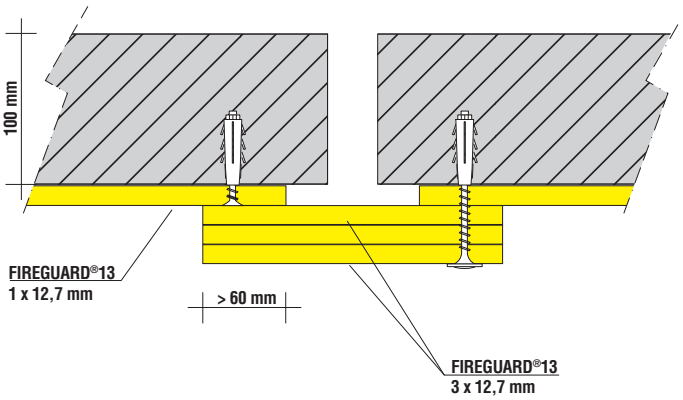

GLOBAL BUILDING S.r.l. · Socio Unico
Via L. Galvani, 2 · 31027 Spresiano (TV)
P.IVA 03505060263 · T +39 0422 892728
info@globalbuilding.it · www.globalbuilding.it