RIQUALIFICAZIONE SOLAIO PREDALLES

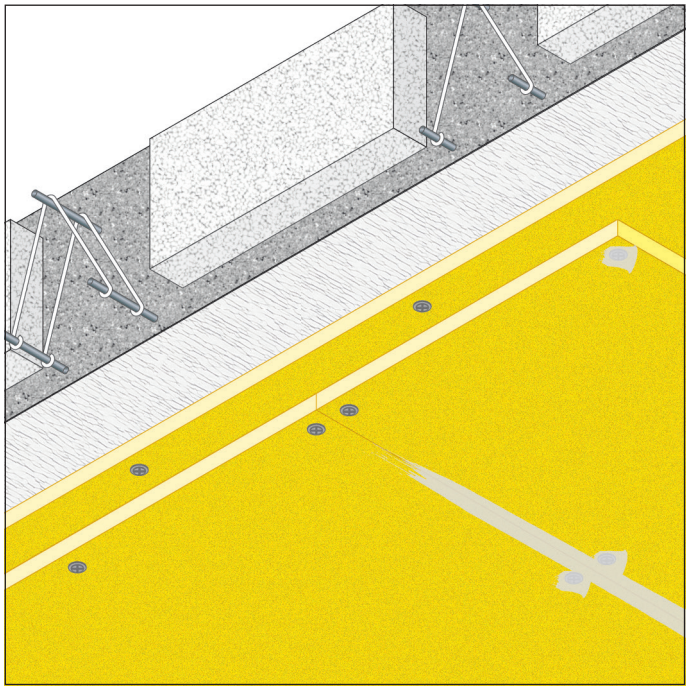

REAZIONE AL FUOCO: A1

RESISTENZA AL FUOCO: REI 240

- **Tipo di solaio:** tipo “Predalles” spessore 4+12+4 cm
- **Rivestimento protettivo:** lastre FIREGUARD® 13 spessore 2x12,7 mm
- **Fissaggio:** con tasselli metallici ad espansione diametro 9 mm interasse 500 mm
- **Finitura:** stuccatura giunti e teste dei tasselli con stucco FIREGUARD COMPOUND

Assesment Report del protettivo Applus 11-2267-877-M1 applicazione SPR04
Norma di prova: EN 13381-3
Classificazione: EN 1992-1-2

DESCRIZIONE DI CAPITOLATO

Fornitura e posa in opera di rivestimento di solai tipo Predalles spessore minimo 20 cm con resistenza al fuoco REI 240, realizzata con lastre FIREGUARD® 13, spessore 2x12,7 mm, costituite da silicati e solfati di calcio, esenti da amianto, prodotte per laminazione con controllo dell’essiccazione in stabilimento, in classe A1 (incombustibile) di reazione al fuoco, in conformità al rapporto di valutazione Applus 11-2267-877 M1 secondo norma EN 13381-3.

Le lastre saranno applicate con tasselli metallici ad espansione, diametro 9 mm lunghezza 55 mm ad interasse 500 mm.
La finitura dei giunti e delle teste dei tasselli sarà realizzata con stucco FIREGUARD COMPOUND.

GLOBAL BUILDING S.r.l. · Socio Unico
Via L. Galvani, 2 · 31027 Spresiano (TV)
P.IVA 03505060263 · T +39 0422 892728
info@globalbuilding.it · www.globalbuilding.it

PROTEZIONE GIUNTI LINEARI

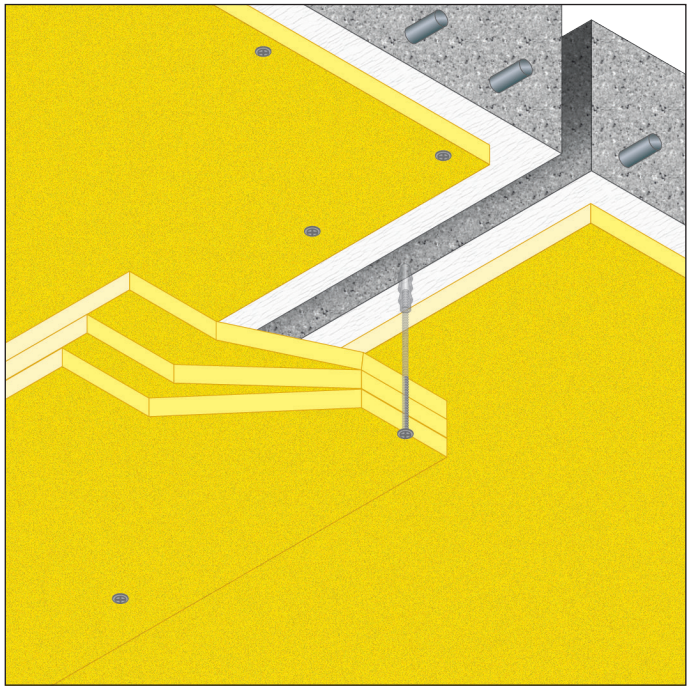

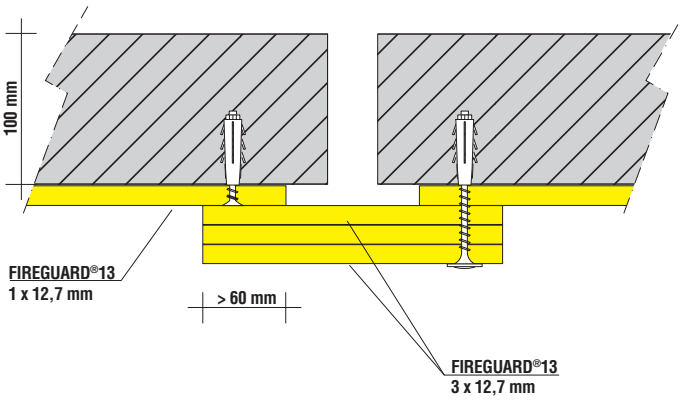

GLOBAL BUILDING S.r.l. · Socio Unico
Via L. Galvani, 2 · 31027 Spresiano (TV)
P.IVA 03505060263 · T +39 0422 892728
info@globalbuilding.it · www.globalbuilding.it