RIQUALIFICAZIONE SOLAIO PREDALLES

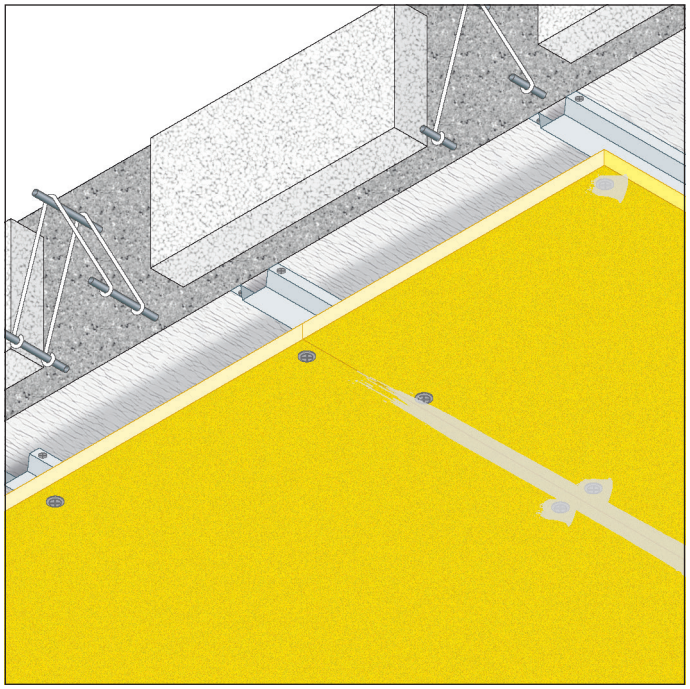

REAZIONE AL FUOCO: A1

RESISTENZA AL FUOCO: REI 180

- **Tipo di solaio:** tipo “Predalles” spessore 4+12+4 cm
- **Rivestimento protettivo:** lastre FIREGUARD® 13 spessore 1x12,7 mm
- **Orditura metallica:** profili ad omega 15x50x0,6 mm posti a passo 500 mm e tassellati a passo 500 mm
- **Finitura:** stuccatura giunti e teste dei tasselli con stucco FIREGUARD COMPOUND

Assesment Report del protettivo Applus 11-2267-877-M1 applicazione SPR08
Norma di prova: EN 13381-3
Classificazione: EN 1992-1-2

Descrizione di capitolato

Fornitura e posa in opera di rivestimento di solai tipo Predalles spessore minimo 20 cm con resistenza al fuoco REI 180, realizzata con lastre FIREGUARD® 13, sp. 12,7mm dimensioni massime 1200x2000 mm, costituite da silicati e solfati di calcio, esenti da amianto, prodotte per laminazione con controllo dell’essiccazione in stabilimento, in classe A1 (incombustibile) di reazione al fuoco, in conformità al rapporto di valutazione Applus 11-2267-877 M1 secondo norma EN 13381-3.

Le lastre saranno avvitate con viti autoperforanti fosfatate Ø 3x5 mm a passo 250 mm ad una struttura metallica composta da profili ad omega in acciaio zincato 50x15x0,6 mm posti ad interasse 500 mm e fissati al solaio mediante tasselli metallici posti a passo 500 mm.
La finitura dei giunti e delle teste dei tasselli sarà realizzata con stucco FIREGUARD COMPOUND.

GLOBAL BUILDING S.r.l. · Socio Unico
Via L. Galvani, 2 · 31027 Spresiano (TV)
P.IVA 03505060263 · T +39 0422 892728
info@globalbuilding.it · www.globalbuilding.it

PROTEZIONE GIUNTI LINEARI

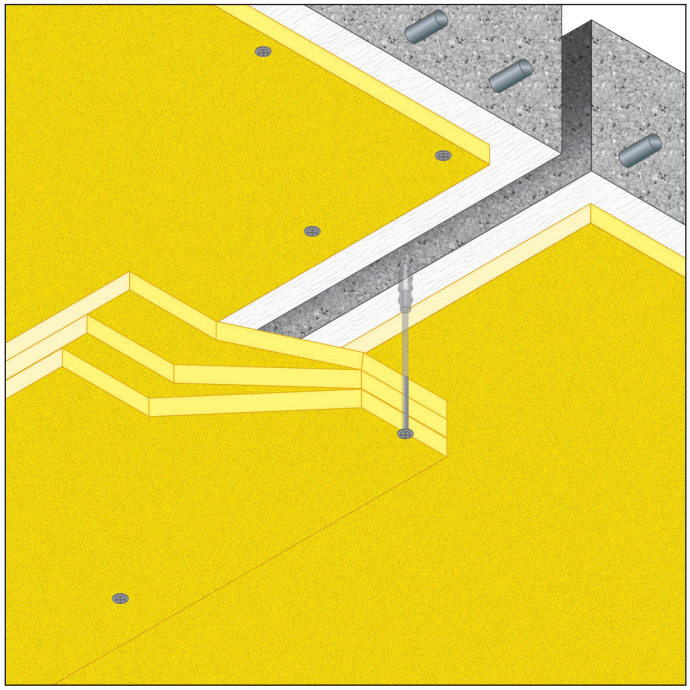

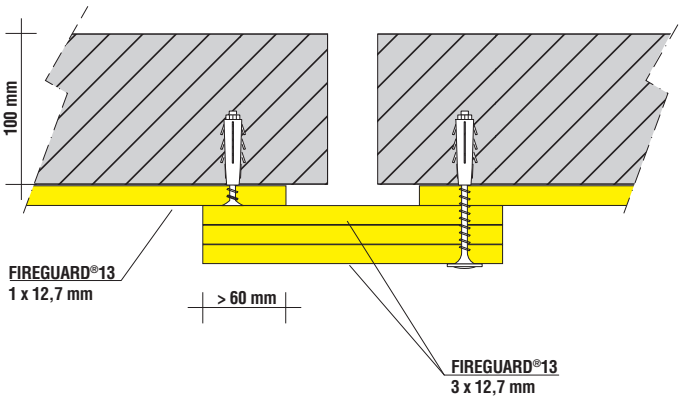

GLOBAL BUILDING S.r.l. · Socio Unico
Via L. Galvani, 2 · 31027 Spresiano (TV)
P.IVA 03505060263 · T +39 0422 892728
info@globalbuilding.it · www.globalbuilding.it