RIQUALIFICAZIONE SOLAIO IN LAMIERA GRECATA

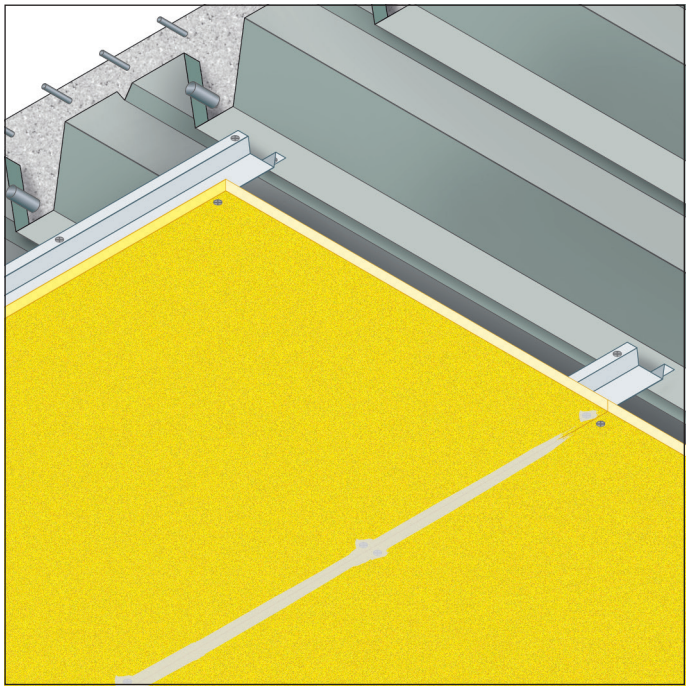

REAZIONE AL FUOCO: A1

RESISTENZA AL FUOCO: REI 120

- **Tipo di solaio:** lamiera grecata spessore 1 mm e getto in cemento armato spessore 90 mm
- **Rivestimento protettivo:** lastre FIREGUARD® 13 spessore 1x12,7 mm
- **Orditura di supporto:** profili ad omega 50x15 mm posti a passo 400 mm
- **Finitura:** stuccatura giunti e teste delle viti con FIREGUARD COMPOUND

Assesment report Applus: 11-2720-1040
Norma di prova: EN 13381-5

DESCRIZIONE DI CAPITOLATO

Fornitura e posa in opera di rivestimento di solai in lamiera grecata con spessore lamiera 1 mm e getto in cemento armato spessore 90 mm, con resistenza al fuoco REI 120, realizzato con lastre FIREGUARD® 13, spessore 12,7 mm, dimensioni massime 1200x2000 mm, costituite da silicati e solfati di calcio, esenti da amianto, prodotte per laminazione con controllo dell'essiccazione in stabilimento, in classe A1 (incombustibile) di reazione al fuoco, in conformità al rapporto di classificazione APPLUS 11-2720-1040.

Le lastre saranno avvitate con viti autoperforanti fosfatate diametro 3,5 mm lunghezza 25 mm a passo 250 mm, ad una struttura metallica composta da profilati a "omega" in acciaio zincato dimensioni 50x15x0,6 mm, posti ad interasse di 400 mm e fissati al solaio mediante tasselli metallici diametro 6 mm posti a interasse 600 mm. La finitura dei giunti e delle teste delle viti sarà realizzata con stucco FIREGUARD COMPOUND.

PROTEZIONE GIUNTI LINEARI

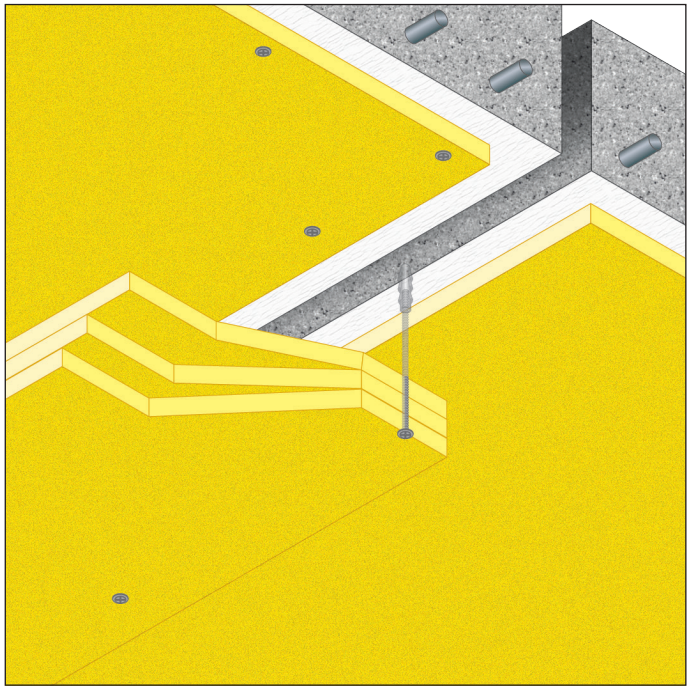

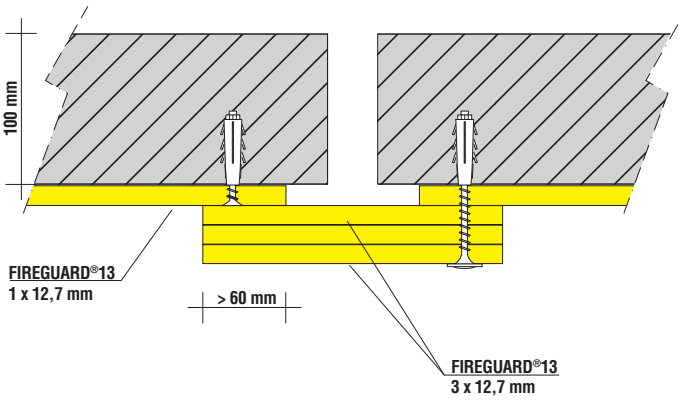

GLOBAL BUILDING S.r.l. · Socio Unico
Via L. Galvani, 2 · 31027 Spresiano (TV)
P.IVA 03505060263 · T +39 0422 892728
info@globalbuilding.it · www.globalbuilding.it