RIQUALIFICAZIONE SOLETTA IN CEMENTO ARMATO

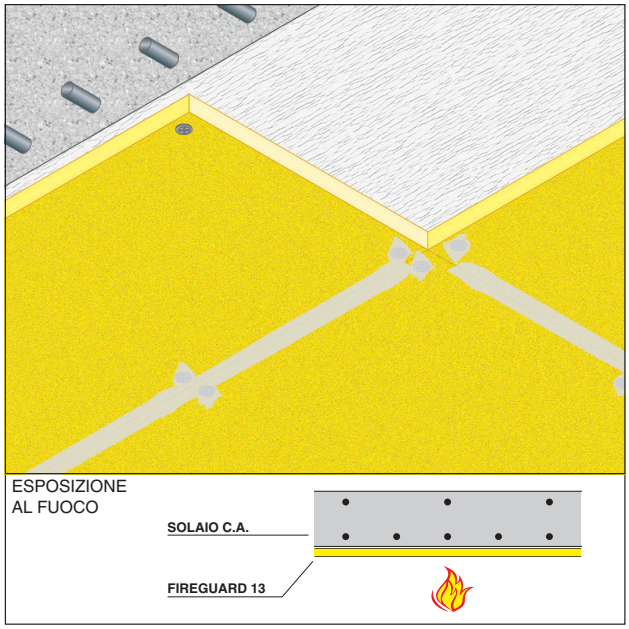

REAZIONE AL FUOCO: A1

RESISTENZA AL FUOCO: REI 30-240

- **Tipo di solaio:** in cemento armato
- **Rivestimento protettivo:** lastre FIREGUARD® (vedi tabelle)
- **Fissaggio:** con tasselli metallici ad espansione diametro 9 mm passo 500 mm
- **Finitura:** stuccatura giunti e teste dei tasselli con stucco FIREGUARD COMPOUND

SPESSORE EQUIVALENTE PER LASTRE FIREGUARD® 13 (mm)						
T (min)	30'	60'	90'	120'	180'	240'
sp (mm)	42	56	65	68	57	17

Assesment report: ITB 03061-A1/25
Norma di prova: EN 13381-3 – EN 1992-1-2

DESCRIZIONE DI CAPITOLATO

Fornitura e posa in opera di rivestimento di solai in cemento armato con resistenza al fuoco REI 30/60/90/120/180/240 realizzato con lastre FIREGUARD® spessore… mm (vedi tabelle), dimensioni massime 1200x2000 mm, costituite da silicati e solfati di calcio, esenti da amianto, prodotte per laminazione con controllo dell'essiccazione in stabilimento, in classe A1 (incombustibile) di reazione al fuoco, in conformità al rapporto di valutazione ITB 03061-A1/25 secondo norma EN 13381-3.

Le lastre saranno applicate con tasselli metallici con larghezza 9 mm lunghezza 40 mm ad interasse di 500 mm.
La finitura dei giunti e delle teste dei tasselli sarà realizzata con stucco FIREGUARD COMPOUND.

SOLETTE PIANE IN C. A. NORMALE SEMPLICEMENTE APPOGGIATE

Spessore di protezione con lastre FIREGUARD® in funzione della resistenza al fuoco richiesta e dello spessore della soletta, in conformità alla tabella 5.8 dell'EN 1992-1-2. Con armatura bidirezionale.

SPESSORE MINIMO DELLA SOLETTA (mm)	COPRIFERRO = 0 cm					
	REI 30	REI 60	REI 90	REI 120	REI 180	REI 240
60	12,7	12,7	12,7	12,7	⋆	⋆
95	12,7	12,7	12,7	12,7	12,7	⋆
160	12,7	12,7	12,7	12,7	12,7	12,7⋆⋆

⋆ - consultare l'ufficio tecnico
⋆⋆ - con copriferro 2,5 cm

SOLETTE PIANE IN C. A. PRECOMPRESSO SEMPLICEMENTE APPOGGIATE

Spessore di protezione con lastre FIREGUARD® in funzione della resistenza al fuoco richiesta e dello spessore della soletta, in conformità alla tabella 5.8 dell'EN 1992-1-2. Con armatura bidirezionale.

SPESSORE MINIMO DELLA SOLETTA (mm)	COPRIFERRO = 0 cm					
	REI 30	REI 60	REI 90	REI 120	REI 180	REI 240
60	12,7	12,7	12,7	12,7	⋆	⋆
95	12,7	12,7	12,7	12,7	12,7	12,7⋆⋆
160	12,7	12,7	12,7	12,7	12,7	12,7⋆⋆

⋆ - consultare l'ufficio tecnico
⋆⋆ - con copriferro 4 cm

LASTRE CONTINUE IN C. A. NORMALE E PRECOMPRESSO SU PIÙ APPOGGI

Spessore di protezione con lastre FIREGUARD® in funzione della resistenza al fuoco richiesta e dello spessore della lastra, in conformità alla tabella 5.9 dell'EN 1992-1-2.

SPESSORE MINIMO DELLA LASTRA (mm)	COPRIFERRO = 0 cm					
	REI 30	REI 60	REI 90	REI 120	REI 180	REI 240
145	12,7	12,7	12,7	12,7	12,7	⋆
190	12,7	12,7	12,7	12,7	12,7	12,7⋆⋆

⋆ - consultare l'ufficio tecnico
⋆⋆ - con copriferro 3,5 cm

NOTA: Nel caso di lastre nervate contattate l'ufficio tecnico.

GLOBAL BUILDING S.r.l. · Socio Unico
Via L. Galvani, 2 · 31027 Spresiano (TV)
P.IVA 03505060263 · T +39 0422 892728
info@globalbuilding.it · www.globalbuilding.it

PROTEZIONE GIUNTI LINEARI

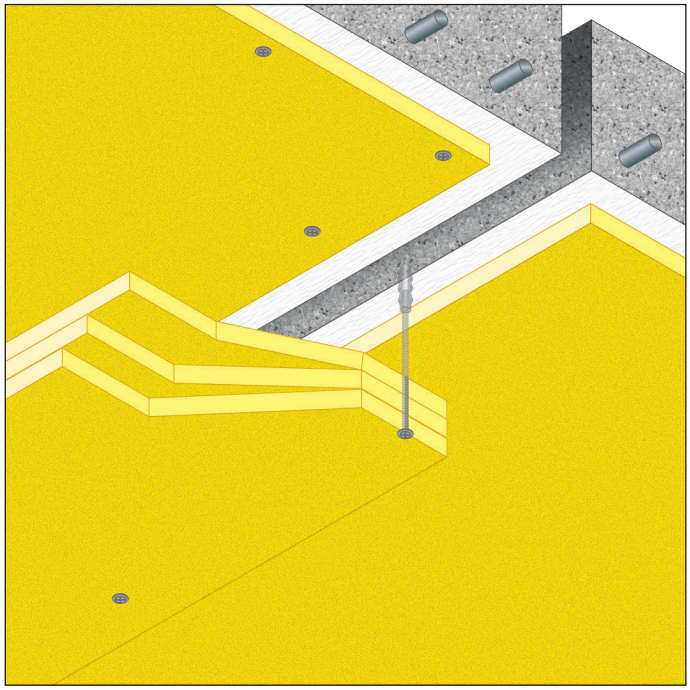

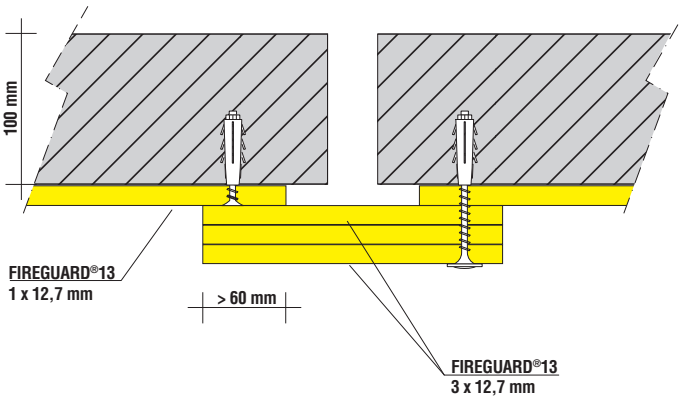

GLOBAL BUILDING S.r.l. · Socio Unico
Via L. Galvani, 2 · 31027 Spresiano (TV)
P.IVA 03505060263 · T +39 0422 892728
info@globalbuilding.it · www.globalbuilding.it