PROTEZIONE DI SOLAIO IN LAMIERA GRECATA E TRAVI METALLICHE CON CONTROSOF. RIBASSATO A QUOTA DIFFERENZIATA CON IMPIANTI E ATTRAVERSAMENTI

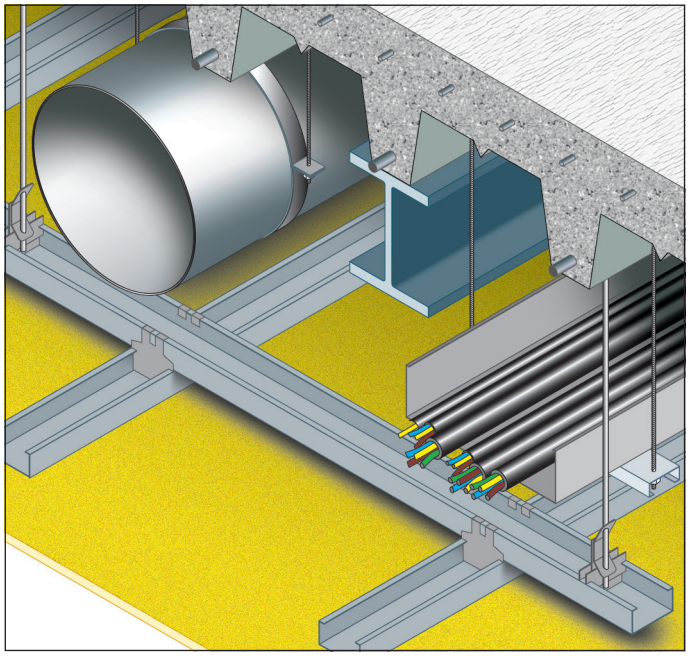

REAZIONE AL FUOCO: A1

RESISTENZA AL FUOCO: REI 120

- **Tipo di solaio:** getto in cemento armato spessore 100 mm, lamiera grecata e travi metalliche
- **Impianti:** - condotta metallica di ventilazione fino a Ø 300 mm
  - canalina portacavi con cavi elettrici fino a 10 kg/m
- **Distanze:** 200 mm dall'intradosso delle travi
  360 mm dall'intradosso del solaio (intercapedine)
- **Orditura:** profili a "C" 50x27x0,6 mm sia per l'orditura primaria che per l'orditura secondaria
- **Pendinatura:** a passo 900 mm
- **Rivestimento protettivo:** lastre FIREGUARD® 13, spessore 1x12,7 mm
- **Finitura:** stuccatura giunti e teste delle viti FIREGUARD COMPOUND
- **Campo di applicazione estesa: fascicolo tecnico approvato da Istituto Giordano N° 381134.** Con inclinazione fino a 25°

Rapporto di classificazione: I.G. 376068/4067FR e fascicolo tecnico
Norma di prova: EN 1365-2

DESCRIZIONE DI CAPITOLATO

Fornitura e posa in opera di controsoffitto con impianti nel plenum: condotta di ventilazione fino a 300 mm e canalina portacavi con cavi elettrici del peso fino a 10 kg/m su solaio costituito da getto di cemento armato, lamiera grecata e travi metalliche, con resist. al fuoco REI 120, posto a 200 mm dall'intradosso delle travi, realizzato con lastre FIREGUARD® 13, spessore 12,7 mm, dimensioni max 1200x2000 mm, costituite da silicati e solfati di calcio, esenti da amianto, prodotte per laminazione con controllo dell'essiccazione in stabilimento, in classe A1 (incombustibile) di reazione al fuoco in conformità al rapporto di classificazione I.G. 376068/4067FR.

Le lastre saranno avvitate con viti autoperforanti fosfatate diam. 3,5 mm, lunghezza 25 mm, poste ad interasse 250 mm ad una struttura metallica composta da una orditura secondaria costituita da profili a "C" in acciaio zincato dimensioni 50x27x0,6 mm, posti ad interasse 500 mm e da una orditura metallica principale costituita dagli stessi profili a "C" posti ad interasse 900 mm, fissati all'orditura secondaria a mezzo di appositi ganci ortogonali e pendinati a interasse 900 mm. La finitura dei giunti e delle teste delle viti sarà realizzata con stucco FIREGUARD COMPOUND.

GLOBAL BUILDING S.r.l. · Socio Unico
Via L. Galvani, 2 · 31027 Spresiano (TV)
P.IVA 03505060263 · T +39 0422 892728
info@globalbuilding.it · www.globalbuilding.it

APPLICAZIONI SU CONTROSOFFITTO A QUOTA DIFFERENZIATA

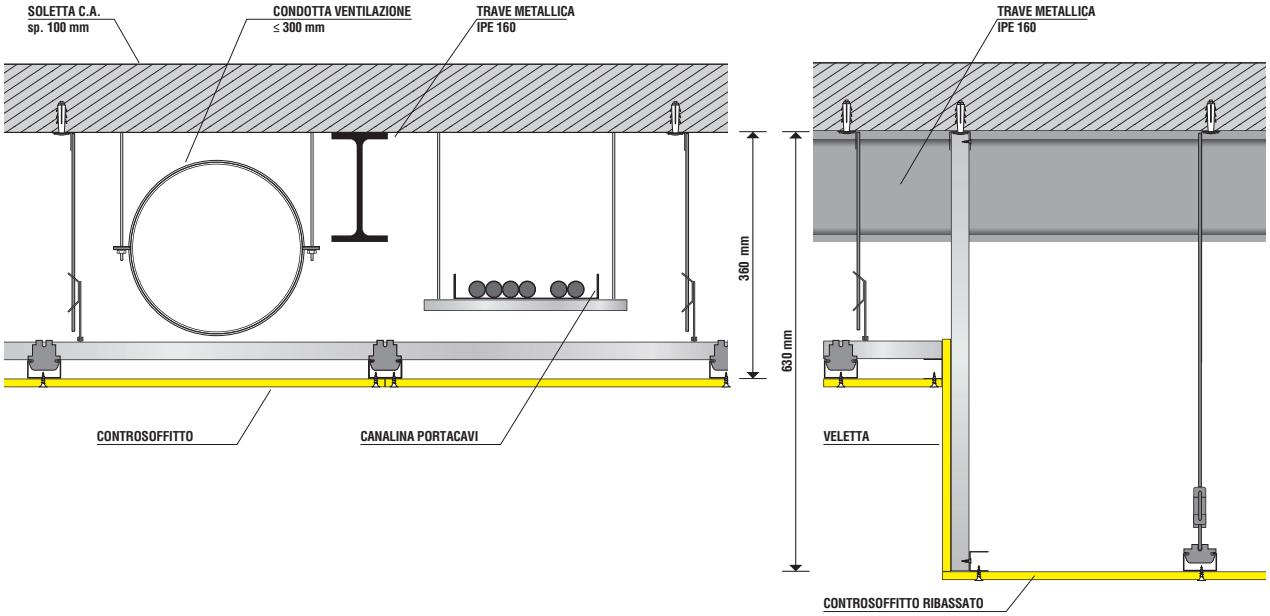

ATTRAVERSAMENTO BARRE FILETTATE

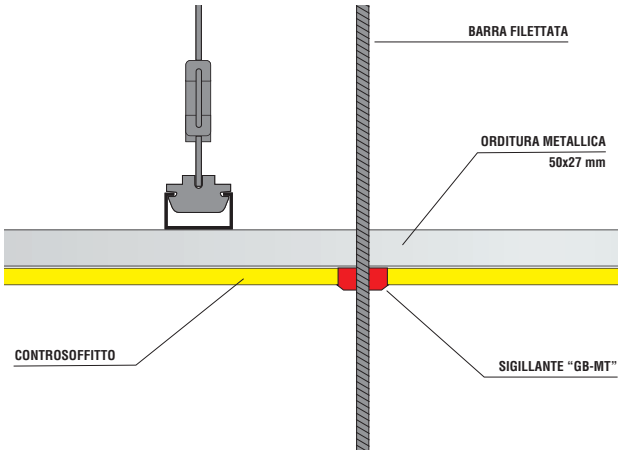

ATTRAVERSAMENTO CORPI ILLUMINANTI

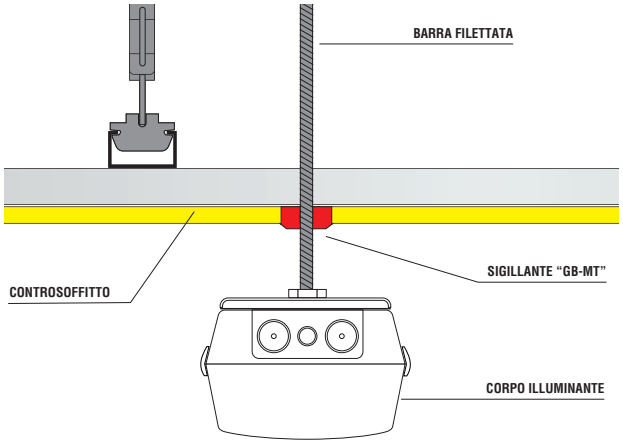

ATTRAVERS. CAVI E TUBI CORRUGATI

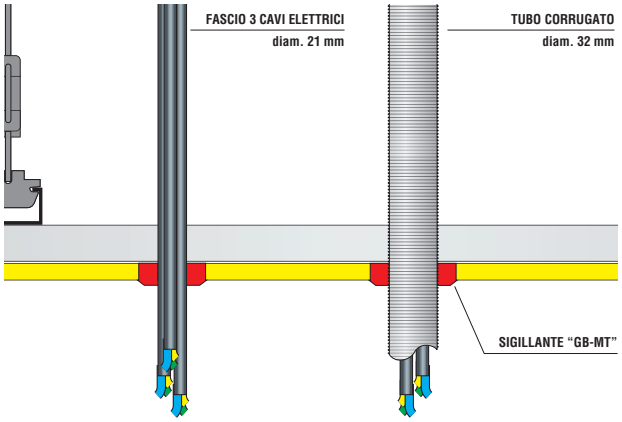

APPLICAZIONE RILEVATORE FUMI

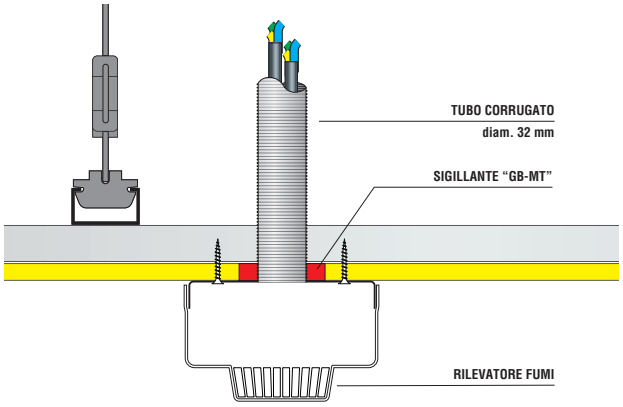

GLOBAL BUILDING S.r.l. · Socio Unico
Via L. Galvani, 2 · 31027 Spresiano (TV)
P.IVA 03505060263 · T +39 0422 892728
info@globalbuilding.it · www.globalbuilding.it

ATTRAVERSAMENTI TUBI COMBUSTIBILI

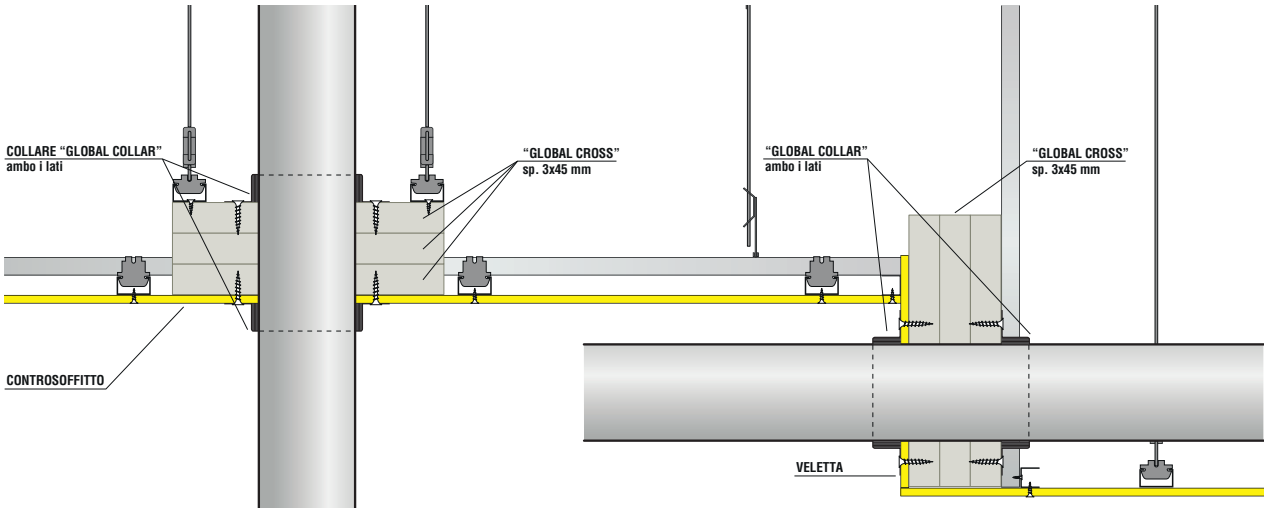

ATTRAVERSAMENTI TUBI INCOMBUSTIBILI COIBENTATI

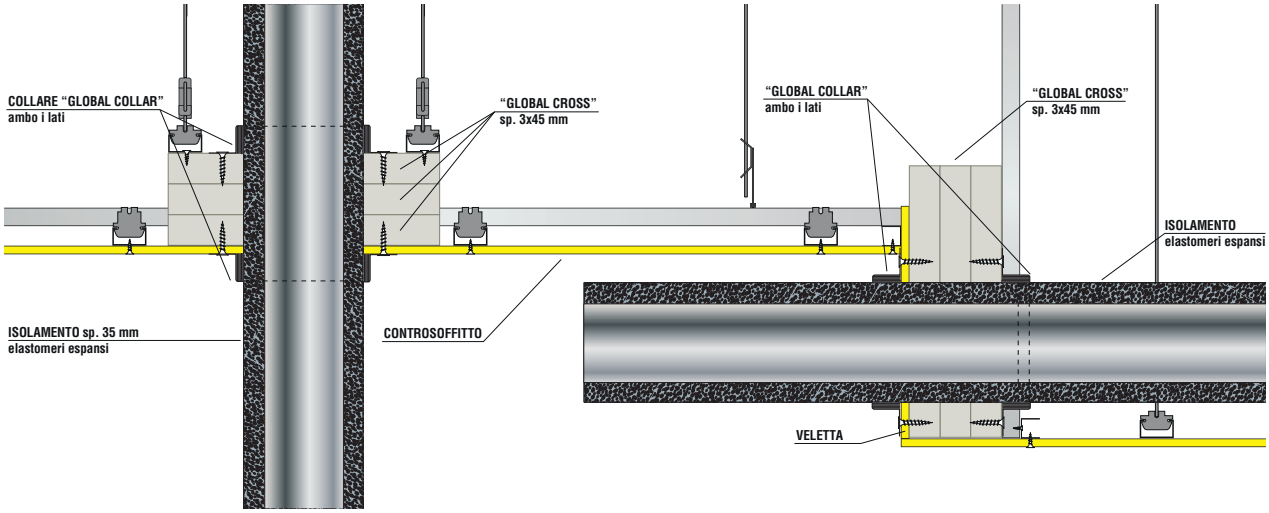

ATTRAVERSAMENTI TUBI INCOMBUSTIBILI NON COIBENTATI

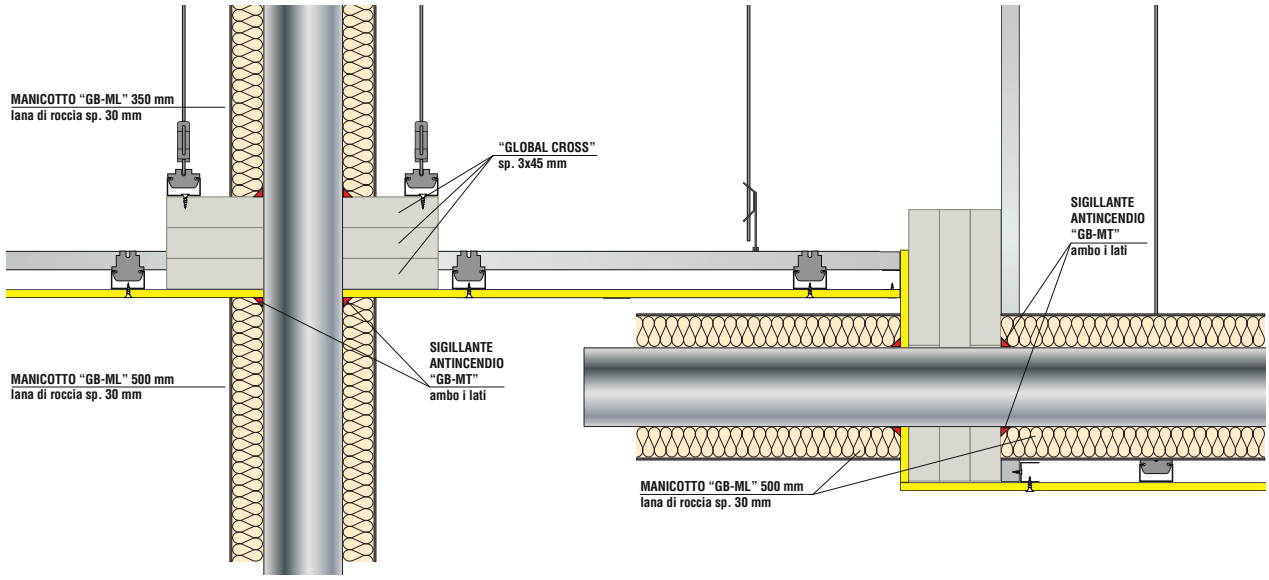

NOTA: per maggiori dettagli consultare il manuale "PROTEZIONE ATTRAVERSAMENTI"

GLOBAL BUILDING S.r.l. · Socio Unico
Via L. Galvani, 2 · 31027 Spresiano (TV)
P.IVA 03505060263 · T +39 0422 892728
info@globalbuilding.it · www.globalbuilding.it