CONDOTTE VENTILAZIONE VERTICALI

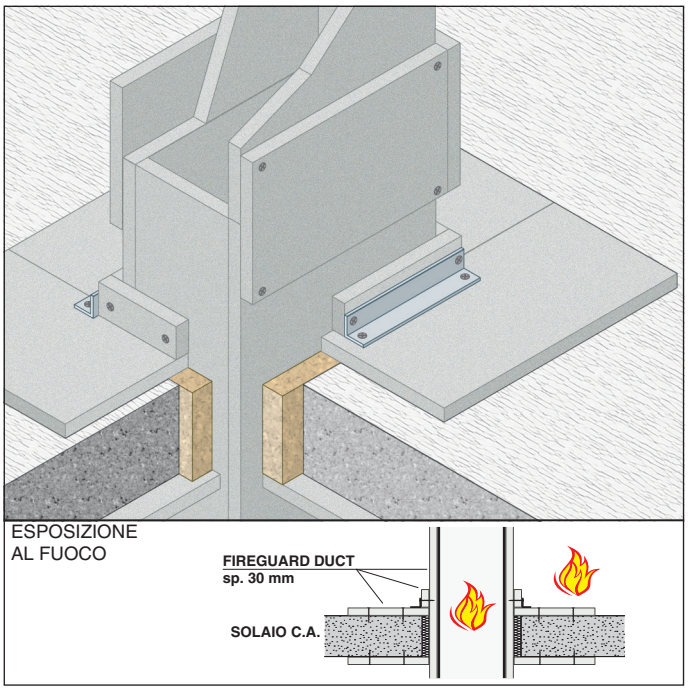

REAZIONE AL FUOCO: A1

RESISTENZA AL FUOCO: EI 120 (V_e i↔o) S

- **Esposizione al fuoco:** lato interno/esterno
- **Rivestimento protettivo:** lastre FIREGUARD DUCT spessore 1x30 mm
- **Campo di applicazione diretta:** Condotta a 4 lati
  Dimens. max: 1250 mm (larghezza), 1000 mm (altezza)
  Distanza massima tra i supporti: 5 metri
  Il rapporto tra la distanza tra i supporti e il lato minore non deve superare il valore 8:1
  Pressione di esercizio: -1500/+500 Pa

Rapporto di classificazione: Tecnalia 13-01484-3-a
Norma di prova: EN 1366-1

DESCRIZIONE DI CAPITOLATO

Fornitura e posa in opera di condotte di ventilazione verticali con resistenza al fuoco EI 120 (V_e i↔o) S; realizzate con lastre FIREGUARD DUCT spessore 30 mm, dimensioni max 1200x2300 mm, in fibrocemento, esenti da amianto, in classe A1 (incombustibile) di reazione al fuoco in conformità al rapporto di classificazione Tecnalia 13-01484-3-a.
Le lastre saranno incollate con colla FIREGUARD GLUE e fissate con viti autoperforanti fosfatate Ø 5 mm lunghezza 60 mm a passo 200 mm.
I giunti delle lastre saranno rivestiti con striscie di FIREGUARD DUCT spessore 30 mm e larghezza 300 mm, fissate con viti autoperforanti fosfatate diametro 5 mm lunghezza 60 mm a passo 250 mm e incollate con colla FIREGUARD GLUE.
Il rivestimento sarà fissato al solaio mediante un profilo a “L” dimensioni 40x40x5 mm, posto lungo i lati più lunghi della condotta.

GLOBAL BUILDING S.r.l. · Socio Unico
Via L. Galvani, 2 · 31027 Spresiano (TV)
P.IVA 03505060263 · T +39 0422 892728
info@globalbuilding.it · www.globalbuilding.it

PARTICOLARI COSTRUTTIVI — Dimensioni massime 1250 x 1000 mm

CONDOTTA

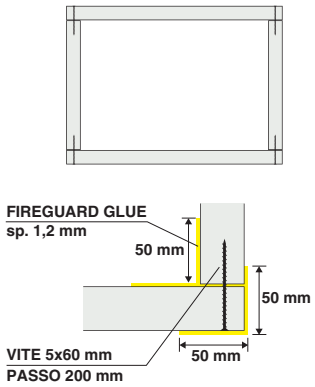

GIUNTI CONDOTTA

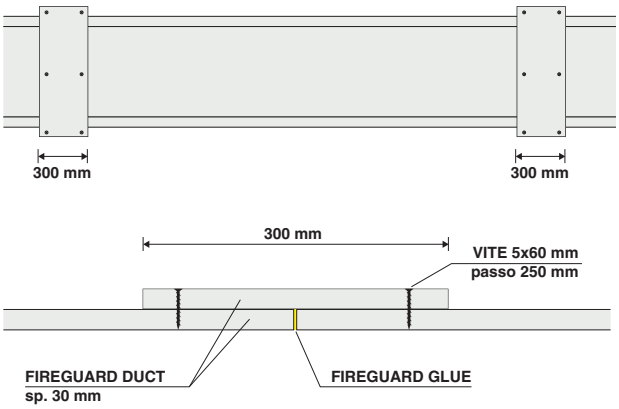

SUPPORTO CONDOTTA

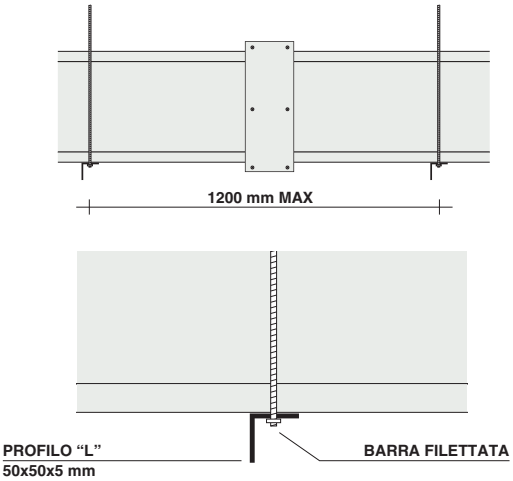

RACCORDO A “T”

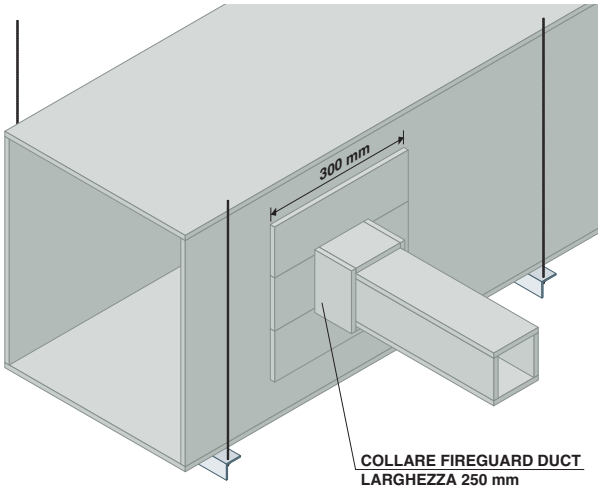

ATTRAVERSAMENTO VERTICALE

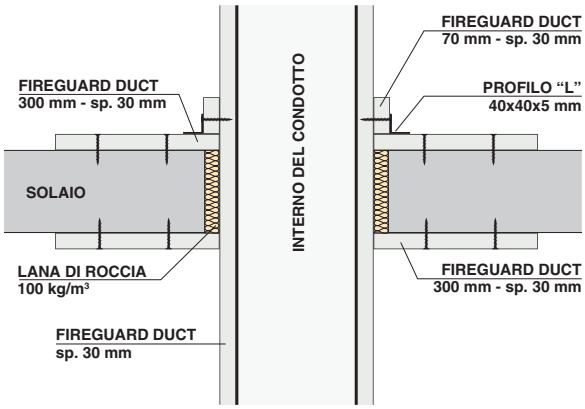

ATTRAVERSAMENTO ORIZZONTALE

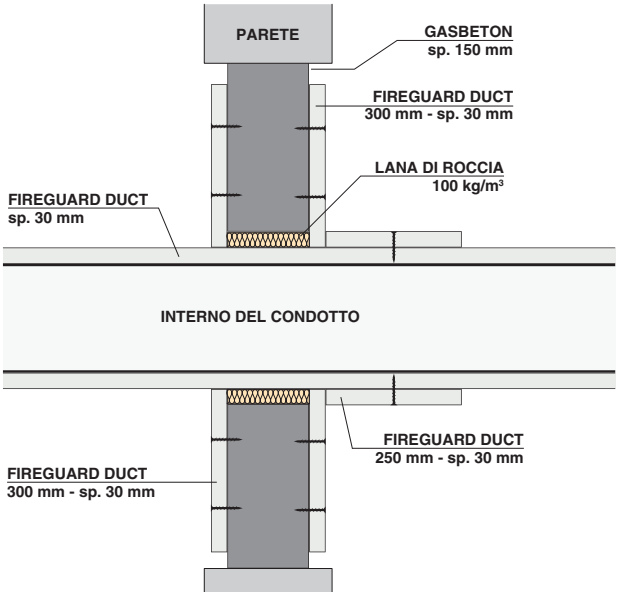

GLOBAL BUILDING S.r.l. · Socio Unico
Via L. Galvani, 2 · 31027 Spresiano (TV)
P.IVA 03505060263 · T +39 0422 892728
info@globalbuilding.it · www.globalbuilding.it