CONDOTTE VENTILAZIONE ORIZ. - FUOCO INTERNO ED ESTERNO lastre "FIREGUARD© 45"

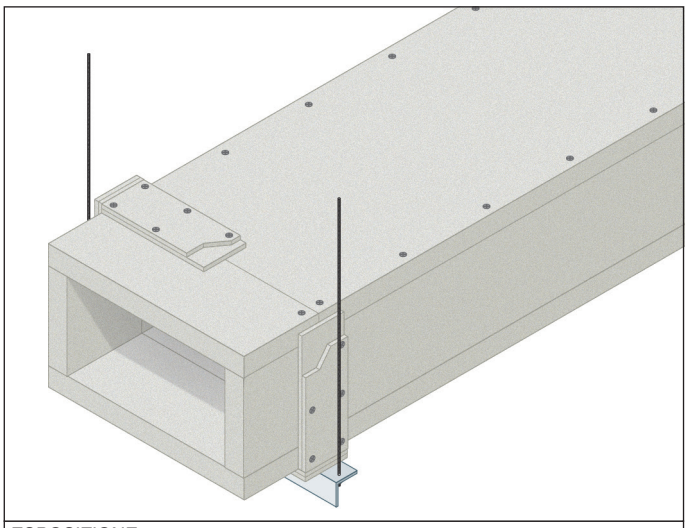

ESPOSIZIONE
AL FUOCO

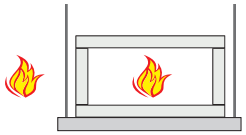

REAZIONE AL FUOCO: A1

RESISTENZA AL FUOCO: EI 120 (h_o i↔o)

- **Esposizione al fuoco:** lato interno ed esterno
- **Supporto:** traversi a "L" 50x50x5 mm e barre filettate diametro 16 mm
- **Rivestimento protettivo:** lastre FIREGUARD® 45 spessore 1x45 mm
- **Campo di applicazione diretta:** condotta a 4 lati
  Dimensioni massime: 1250 mm (larghezza) x 1000 mm (altezza)
  Sollecitazioni massime sui dispositivi di supporto: sollecitazione elastica su tutte le componenti orientate verticalmente (barre) per $t \leq 60$ min: 9 N/mm², per 60 min $< t \leq 120$ min: 6 N/mm²
  Distanza massima tra i supporti: 1200 mm
  Supporti posizionati in corrispondenza dei giunti

Rapporto di classificazione: PK3-01-11-002-A-1
Norma di prova: EN 1366-1

DESCRIZIONE DI CAPITOLATO

Fornitura e posa in opera di condotte di ventilazione orizzontali con resistenza al fuoco EI 120 (h_o i↔o) realizzate con lastre FIREGUARD® 45 spessore 45 mm, dimensioni massime 1200x2000 mm, costituite da silicati di calcio, esenti da amianto, omologate in classe A1 (incombustibile) di reazione al fuoco in conformità al rapporto di classificazione PK3-01-11-002-A-1.
Le lastre saranno incollate con colla FIREGUARD GLUE e fissate con viti autoperforanti fosfatate diam. 5,0 mm lunghezza 90 mm a passo 200 mm.

I giunti delle lastre saranno rivestiti con striscie di FIREGUARD® S spessore 2x9 mm e larghezza 100 mm, fissate con viti autoperforanti fosfatate diametro 4,2 mm lunghezza 41 mm a passo 100 mm e incollate con colla FIREGUARD GLUE. Il rivestimento sarà appoggiato ad un profilo a "L" dimensioni 50x50x5 mm, posto in corrispondenza dei giunti ad interasse 1200 mm e fissato al solaio con barre filettate diametro 16 mm.

GLOBAL BUILDING S.r.l. · Socio Unico
Via L. Galvani, 2 · 31027 Spresiano (TV)
P.IVA 03505060263 · T +39 0422 892728
info@globalbuilding.it · www.globalbuilding.it

PARTICOLARI COSTRUTTIVI — Dimensioni massime 1250 x 1000 mm

CONDOTTA

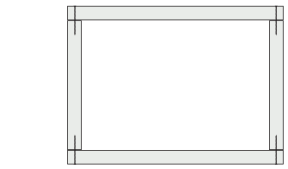

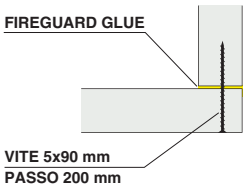

GIUNTI CONDOTTA

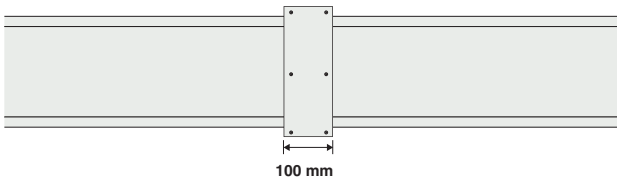

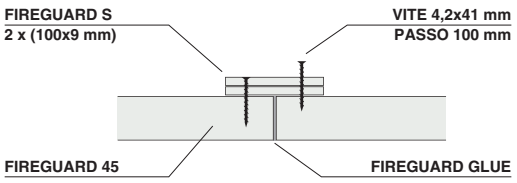

SUPPORTO CONDOTTA

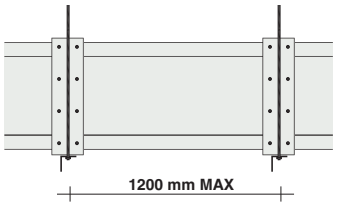

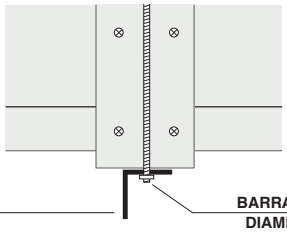

RACCORDO A “T” E CURVA CONDOTTA

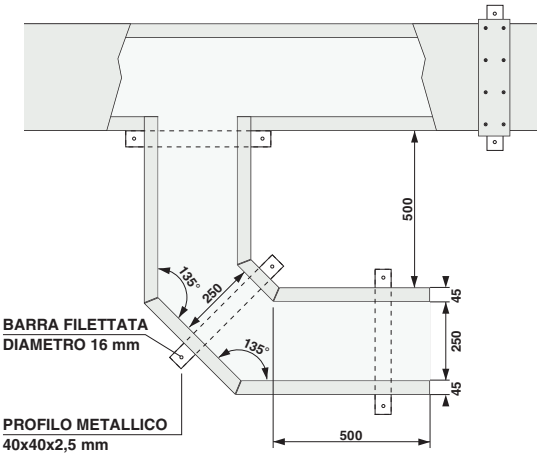

ATTRAVERSAMENTO VERTICALE

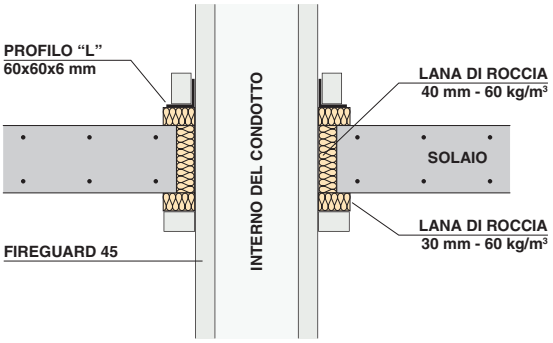

ATTRAVERSAMENTO ORIZZONTALE

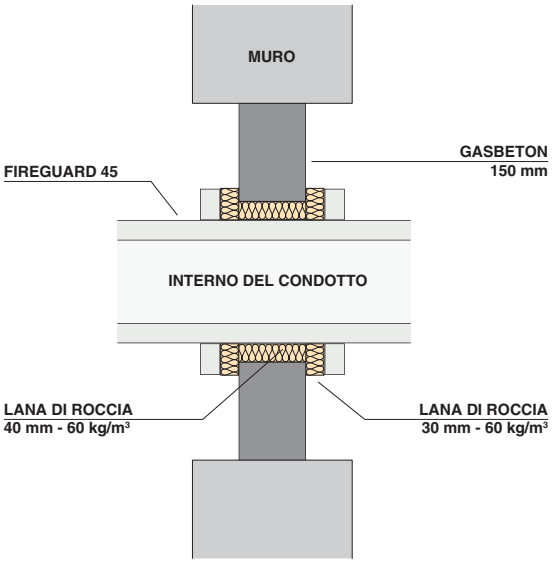

GLOBAL BUILDING S.r.l. · Socio Unico
Via L. Galvani, 2 · 31027 Spresiano (TV)
P.IVA 03505060263 · T +39 0422 892728
info@globalbuilding.it · www.globalbuilding.it