CONDOTTE VENTILAZ. VERTICALI - FUOCO ESTERNO 500 Pa

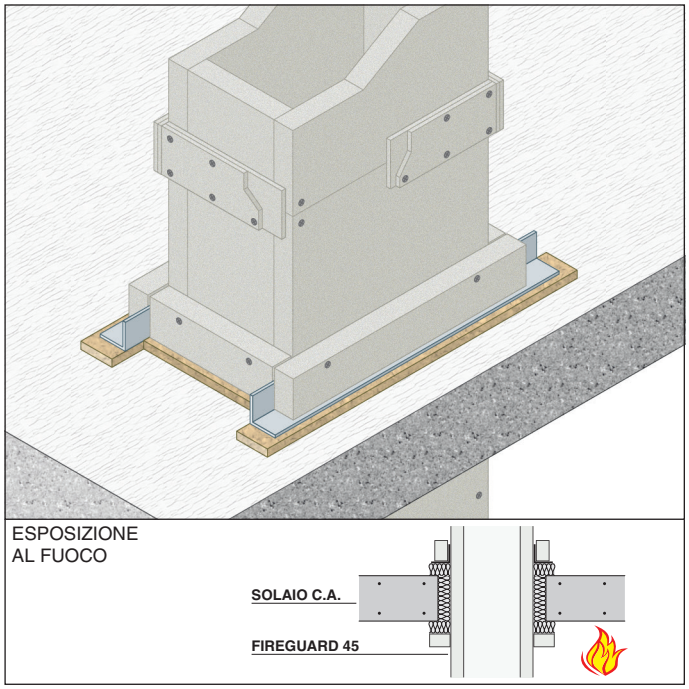

REAZIONE AL FUOCO: A1

RESISTENZA AL FUOCO: EI 120 (V_e i←o)

- **Esposizione al fuoco:** lato esterno
- **Supporto:** profili a "L" 60x60x6 mm
- **Rivestimento protettivo:** lastre FIREGUARD® 45 spessore 1x45 mm
- **Campo di applicazione diretta:** condotta a 4 lati
  Dimensioni massime: 1250 mm (larghezza) x 1000 mm (altezza)
  Distanza massima tra i supporti: 5 metri
  Il rapporto tra la distanza tra i supporti e la misura del lato minore della condotta non deve superare il valore 8:1

Rapporto di classificazione: PK3-01-11-002-A-1
Norma di prova: EN 1366-1

Descrizione di capitolato

Fornitura e posa in opera di condotte di ventilazione verticali con resistenza al fuoco EI 120 (V_e i←o) realizzate con lastre FIREGUARD® 45, sp. 45 mm, dimensioni massime 1200x2000 mm, costituite da silicati di calcio, esenti da amianto, omologate in classe A1 (incombustibile) di reazione al fuoco in conformità al rapporto di classificazione PK3-01-11-002-A-1 testate con pressione di 500 Pa.
Le lastre saranno incollate con colla FIREGUARD GLUE e fissate con viti autoperforanti fosfatate diam. 5,0 mm lunghezza 90 mm a passo 200 mm.

I giunti delle lastre saranno rivestiti con striscie di FIREGUARD® S spessore 2x9 mm e larghezza 100 mm, fissate con viti autoperforanti fosfatate diametro 4,2 mm lunghezza 41 mm a passo 100 mm e incollate con colla FIREGUARD GLUE. Il rivestimento sarà fissato al solaio mediante un profilo a "L" dimensioni 60x60x6 mm disposto lungo i lati più lunghi della condotta, con interposizione di uno strato in lana di roccia spessore 30 mm tra il solaio ed il profilo a "L".

PARTICOLARI COSTRUTTIVI — Dimensioni massime 1250 x 1000 mm

CONDOTTA

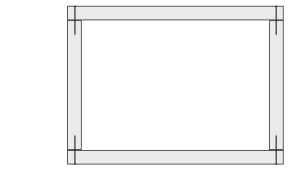

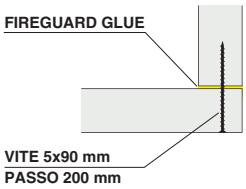

GIUNTI CONDOTTA

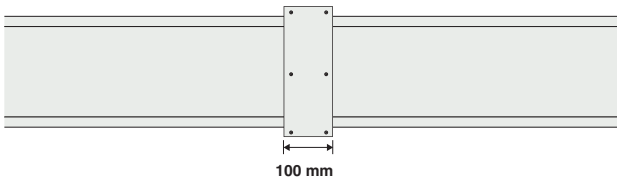

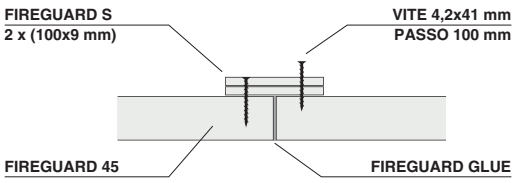

SUPPORTO CONDOTTA

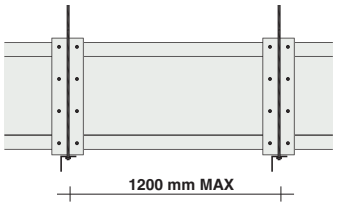

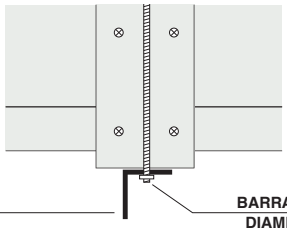

RACCORDO A “T” E CURVA CONDOTTA

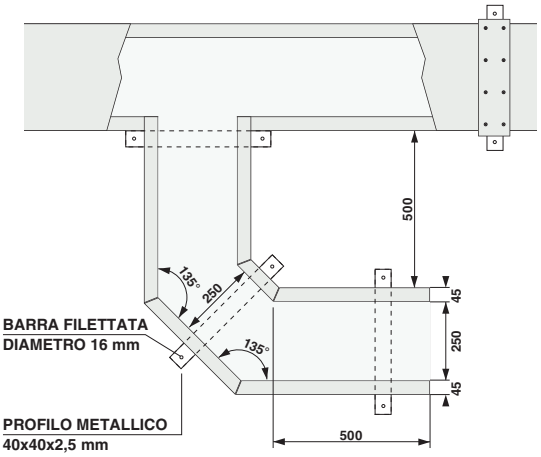

ATTRAVERSAMENTO VERTICALE

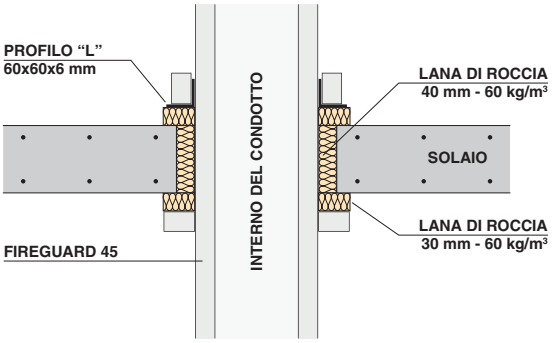

ATTRAVERSAMENTO ORIZZONTALE

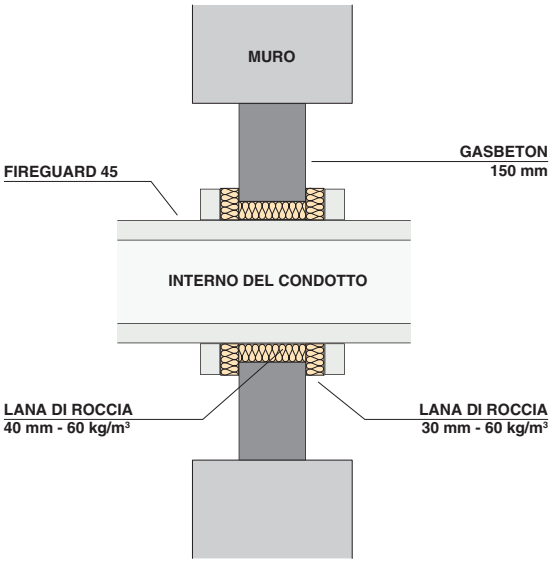

GLOBAL BUILDING S.r.l. · Socio Unico
Via L. Galvani, 2 · 31027 Spresiano (TV)
P.IVA 03505060263 · T +39 0422 892728
info@globalbuilding.it · www.globalbuilding.it