CONDOTTE DI VENTILAZIONE VERT. - FUOCO ESTERNO — MATERASSINO "OISTER 30"

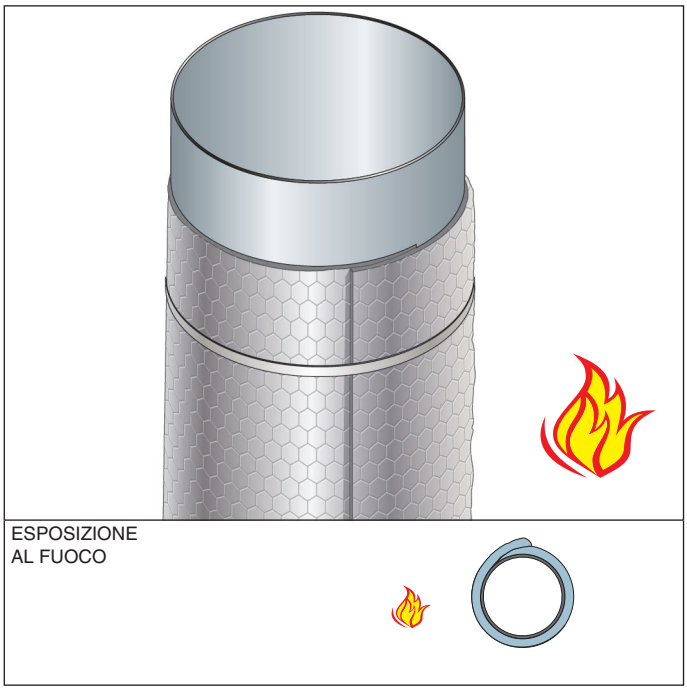

RESISTENZA AL FUOCO: EI 180 (V_e o→i) S

- **Esposizione al fuoco:** lato esterno
- **Rivestimento protettivo:** materassino OISTER 30
- **Tipo di supporto:** solaio sp. ≥150 mm, densità ≥600 kg/m^3
- **Campo di applicazione diretta:**
  Diametro massimo: (d) 1000 mm
  Distanza massima tra i supporti: 5 metri
  Il rapporto L/d tra la distanza tra i supporti e la misura del diametro non deve superare il valore 8:1
  Applicabile a condotte con ermeticità uguale o superiore a classe B (secondo EN 12237)

Rapporto di classificazione: ETA 23/0743
Norma di prova: EN 1366-1

Descrizione di capitolato

Fornitura e posa in opera di rivestimento di condotte di ventilazione con resistenza al fuoco EI 180 (V_e o→i) S realizzata con materassino OISTER 30, costituito da uno strato in lana di roccia trapuntato su rete metallica e rivestito con un foglio di alluminio retinato sulla faccia esterna e protetto da uno speciale tessuto alluminizzato resistente al fuoco sulla faccia opposta, applicato in singolo strato, spessore 1x30 mm in conformità a ETA 23/0743.

Il materassino OISTER 30 sarà applicato avvolgendo la condotta di ventilazione sormontando le giunzioni longitudinali di circa 200 mm e quelle trasversali di 150 mm e fissandolo con reggette metalliche o filo di acciaio Ø 1 mm, nel numero di 3 per materassino.

GLOBAL BUILDING S.r.l. · Socio Unico
Via L. Galvani, 2 · 31027 Spresiano (TV)
P.IVA 03505060263 · T +39 0422 892728
info@globalbuilding.it · www.globalbuilding.it

CONDOTTE DI VENTILAZIONE VERT. - FUOCO ESTERNO

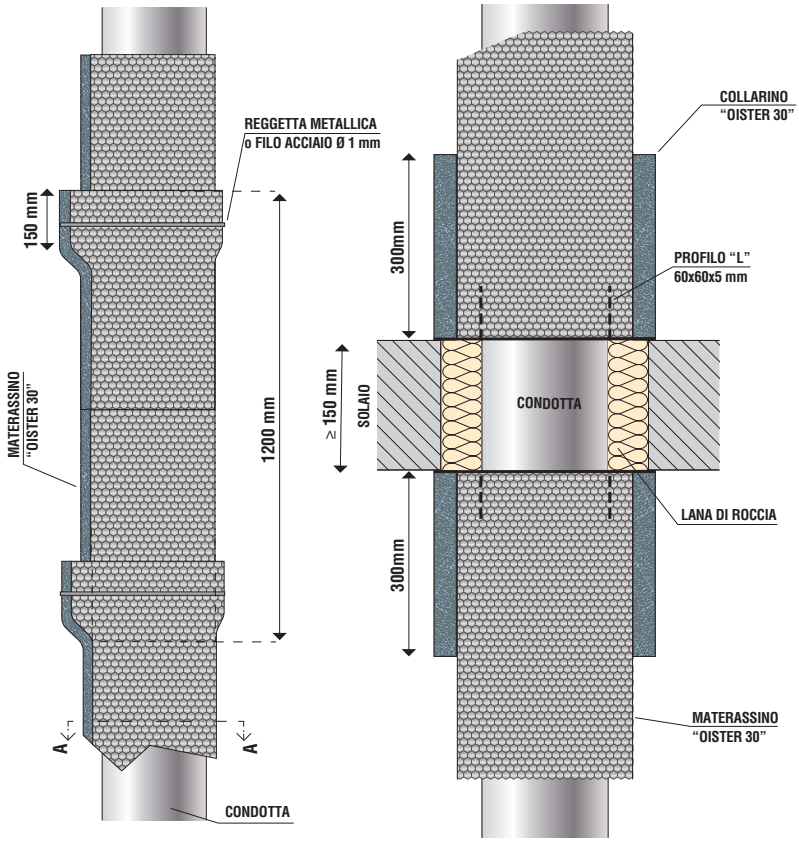

ATTRAVERSAMENTO SOLAIO - STRUTTURA DI SUPPORTO

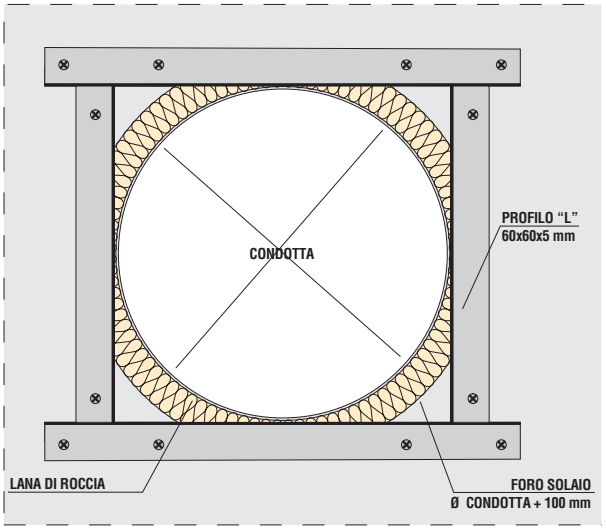

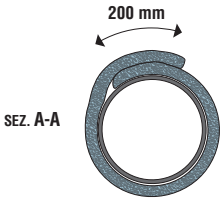

GLOBAL BUILDING S.r.l. · Socio Unico
Via L. Galvani, 2 · 31027 Spresiano (TV)
P.IVA 03505060263 · T +39 0422 892728
info@globalbuilding.it · www.globalbuilding.it