CONDOTTE EVACUAZIONE FUMI ORIZZONTALI — lastre "FIREGUARD© DUCT"

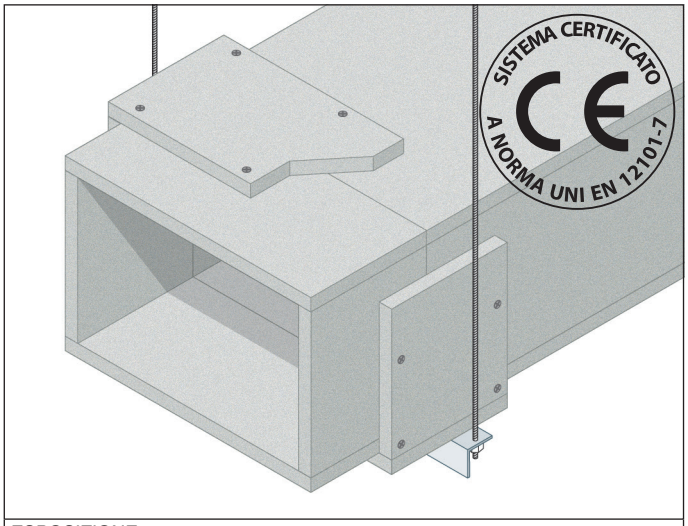

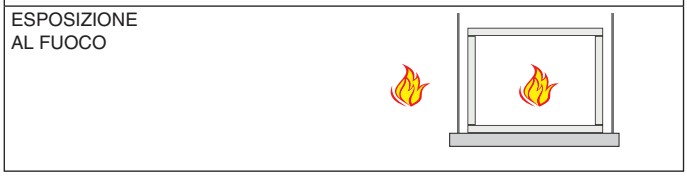

REAZIONE AL FUOCO: A1

RESISTENZA AL FUOCO:

EI 120 (h_o i↔o) S 1500 multi

- **Esposizione al fuoco:** lato interno/esterno
- **Supporto:** traversi a "L" 50x50x5 mm e barre filettate Ø 16 mm
- **Rivestimento protettivo:** lastre FIREGUARD DUCT spessore 1x30 mm
- **Campo di applicazione diretta:** Condotta a 4 lati
  Dimensioni max: 416 mm (larghezza), 1000 mm (altezza)
  Sollecitazioni massime sui dispositivi di supporto:
  Sollecitazione elastica su tutte le componenti orientate verticalmente per t ≤ 60 min : 9 N/mm^2,
  per 60 min < t ≤ 120 min : 6 N/mm^2
  Distanza massima tra i supporti: 1150 mm
  Pressione di esercizio: -1500/+500 Pa

Rapporto di classificazione: Applus 13/7092-2931 part. 2
Norma di prova: EN 1366-8 - CE EN 12101-7

DESCRIZIONE DI CAPITOLATO

Fornitura e posa in opera di condotte di evacuazione fumi verticali con resistenza al fuoco EI 120 (h_o i↔o) S 1500 multi realizzate con lastre FIREGUARD DUCT spessore 30 mm, dimensioni max 1200x2300 mm, in fibrocemento, esenti da amianto, in classe A1 (incombustibile) di reazione al fuoco in conformità al rapporto di classificazione Applus 13/7092-2931 part. 2.
Con marcatura CE EN 12101-7.

Le lastre saranno incollate con colla FIREGUARD GLUE e fissate con viti autoperforanti fosfatate Ø 5 mm lunghezza 60 mm a passo 200 mm.
I giunti delle lastre saranno rivestiti con striscie di FIREGUARD DUCT spessore 30 mm e larghezza 300 mm, fissate con viti autoperforanti fosfatate diametro 5 mm lunghezza 60 mm a passo 250 mm e incollate con colla FIREGUARD GLUE.

PARTICOLARI COSTRUTTIVI

CONDOTTA

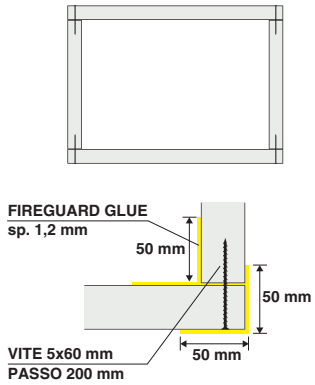

GIUNTI CONDOTTA

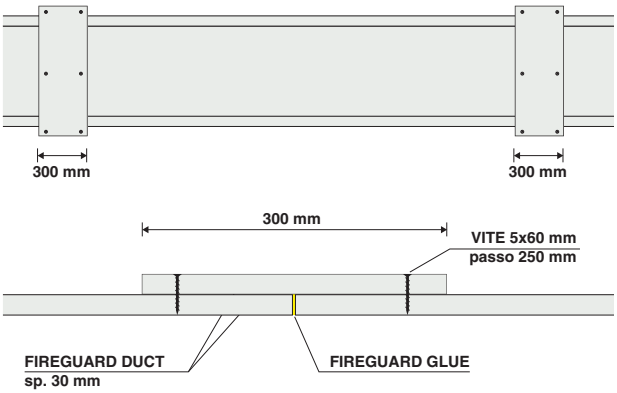

SUPPORTO CONDOTTA

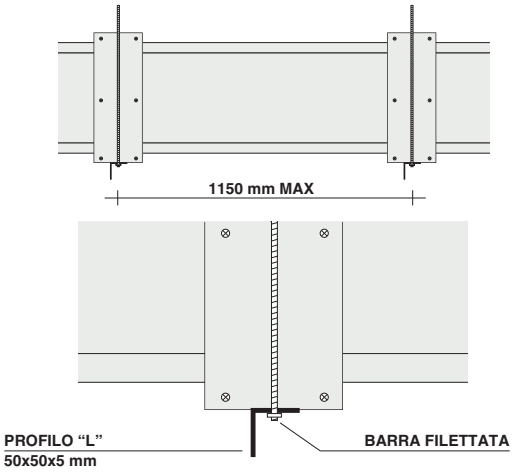

RACCORDO A "T"

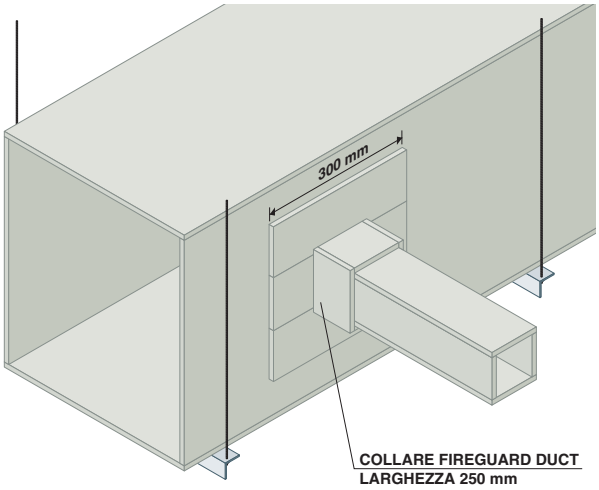

ATTRAVERSAMENTO VERTICALE

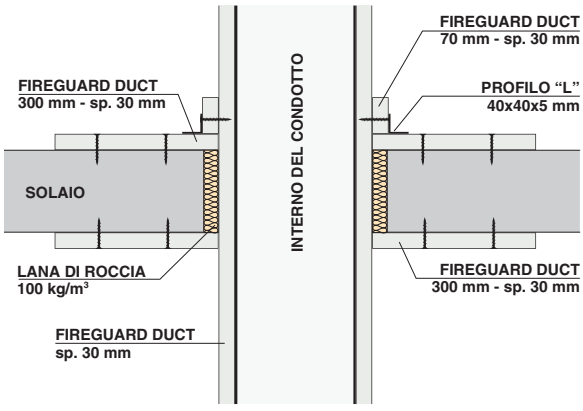

ATTRAVERSAMENTO ORIZZONTALE

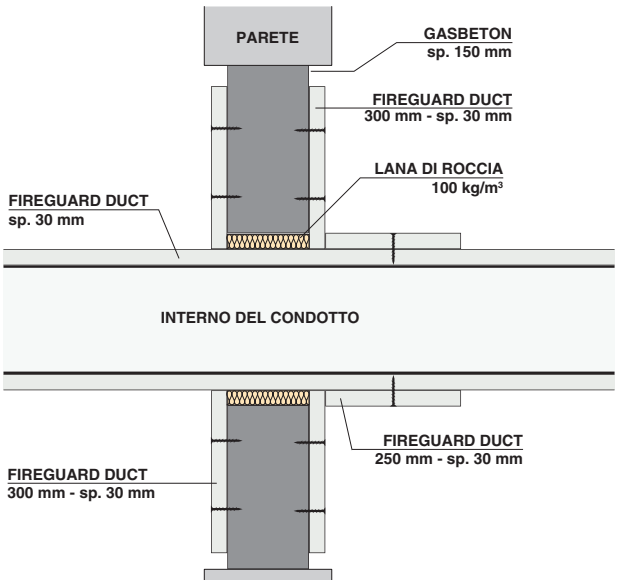

GLOBAL BUILDING S.r.l. · Socio Unico
Via L. Galvani, 2 · 31027 Spresiano (TV)
P.IVA 03505060263 · T +39 0422 892728
info@globalbuilding.it · www.globalbuilding.it