CONDOTTE EVACUAZIONE FUMI ORIZZONTALI — lastre “FIREGUARD© DUCT”

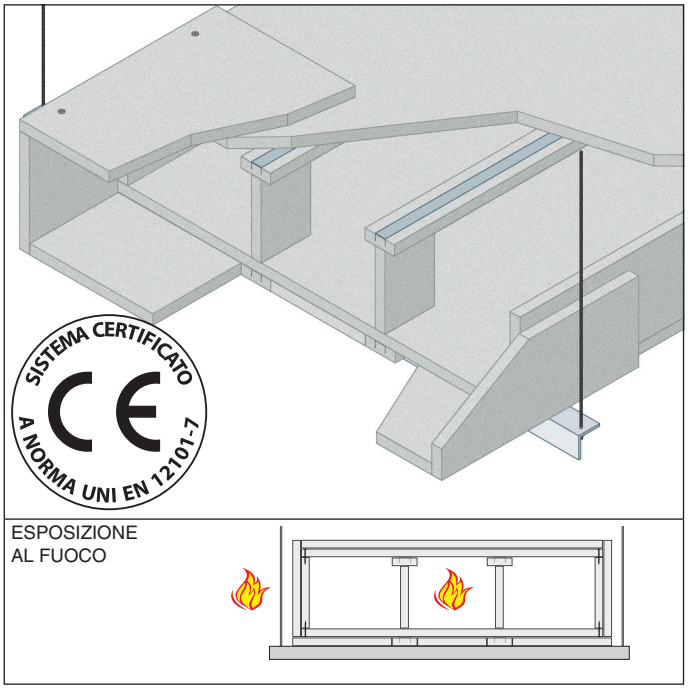

REAZIONE AL FUOCO: A1

RESISTENZA AL FUOCO:

EI 120 (h_o i↔o) S 1500 multi

- **Esposizione al fuoco:** lato interno/esterno
- **Rivestimento protettivo:** lastre FIREGUARD DUCT spessore 1x30 mm
- **Campo di applicazione diretta:** Condotta a 4 lati
  Dimensioni massime: 1250 x 1000 mm
  Sollecitazioni massime sui dispositivi di supporto:
  Sollecitazione elastica su tutte le componenti orientate verticalmente per $t \leq 60$ min : 9 N/mm^2,
  per 60 min $< t \leq 120$ min : 6 N/mm^2
  Distanza massima tra i supporti: 1150 mm
  Pressione di esercizio: -1500/+500 Pa

Rapporto di classificazione: Applus 13/7092-2931 part. 2
Norma di prova: EN 1366-8 - CE EN 12101-7

DESCRIZIONE DI CAPITOLATO

Fornitura e posa in opera di condotte di evacuazione fumi orizzontali con resistenza al fuoco EI 120 (h_o i↔o) S 1500 multi realizzate con lastre FIREGUARD® DUCT sp. 30 mm, dimensioni max 1200x2300 mm, in fibrocemento, esenti da amianto, in classe A1 (incombustibile) di reazione al fuoco in conformità al rapporto di class. Applus 13/7092-2931 part. 2 con marcatura CE EN 12101-7.
Le lastre vanno incollate con colla FIREGUARD GLUE e fissate con viti autoperforanti fosfatate Ø 5 mm lungh. 60 mm passo 200 mm.
Vanno inseriti longheroni longitudinali (90x30 mm) rinforzati con profili metallici a “U” (40x20x0,55 mm) a passo 416 mm massimo.
I giunti delle lastre saranno rivestiti con striscie di FIREGUARD® DUCT di spessore 30 mm e larghezza 300 mm, fissate con viti autoperforanti fosfatate Ø 5 mm lungh. 60 mm a passo 250 mm e incollate con colla FIREGUARD GLUE. In corrispondenza del giunto verranno inseriti distanziali di larghezza 150 mm in corrispondenza dei longheroni.
Nei tratti orizzontali le condotte saranno appoggiate ad un profilo a “L” dim. 50x50x5 mm, ad interasse 1150 mm fissato al solaio con barre filettate Ø 16 mm.

GLOBAL BUILDING S.r.l. · Socio Unico
Via L. Galvani, 2 · 31027 Spresiano (TV)
P.IVA 03505060263 · T +39 0422 892728
info@globalbuilding.it · www.globalbuilding.it

PARTICOLARI COSTRUTTIVI — Dimensioni massime 1250 x 1000 mm

CONDOTTA

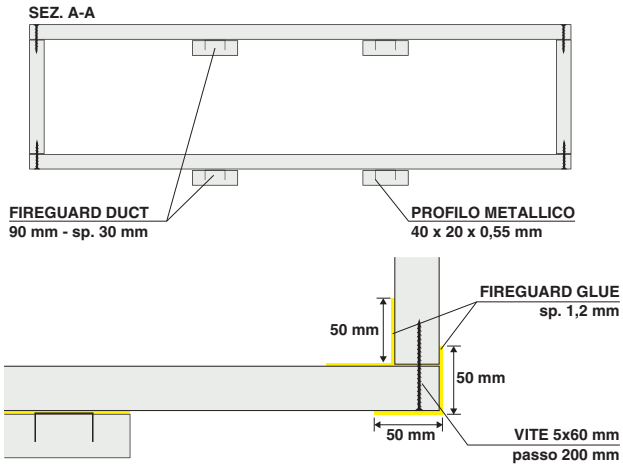

GIUNTI CONDOTTA

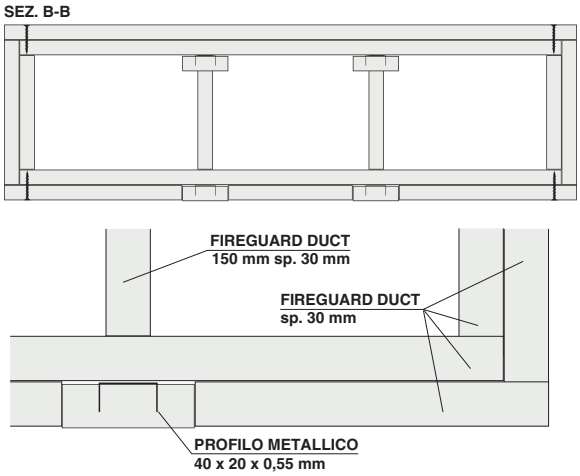

SUPPORTO CONDOTTA

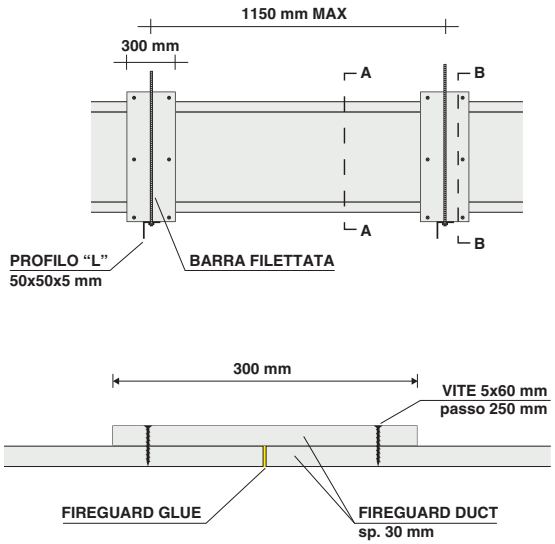

ATTRAVERSAMENTO ORIZZONTALE

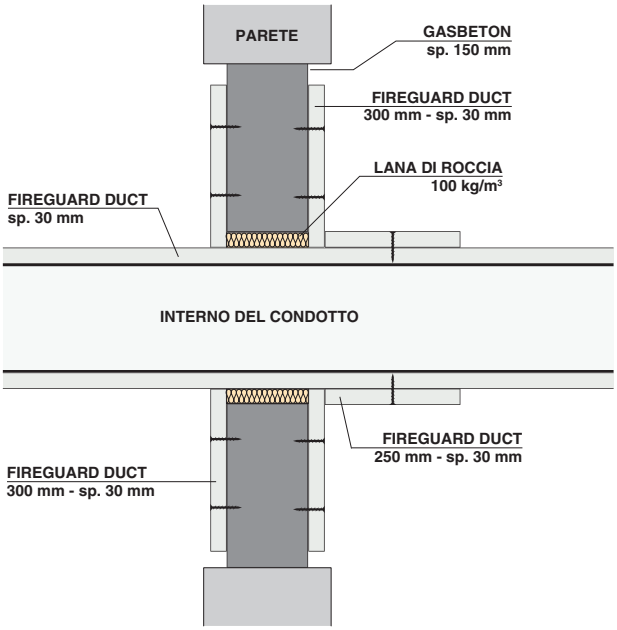

ATTRAVERSAMENTO VERTICALE

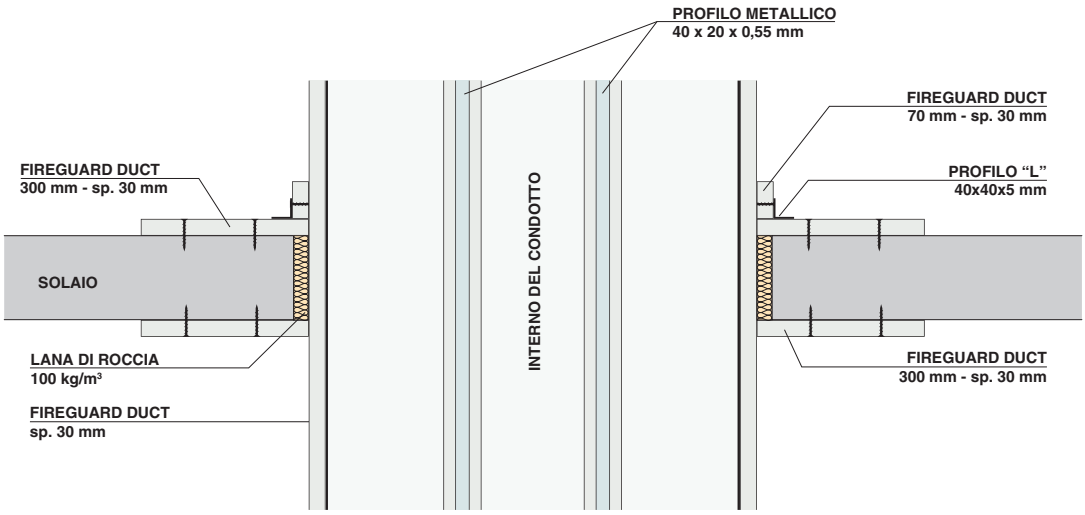

GLOBAL BUILDING S.r.l. · Socio Unico
Via L. Galvani, 2 · 31027 Spresiano (TV)
P.IVA 03505060263 · T +39 0422 892728
info@globalbuilding.it · www.globalbuilding.it