## CONDOTTE EVACUAZIONE FUMI VERTICALI — lastre “FIREGUARD© DUCT”

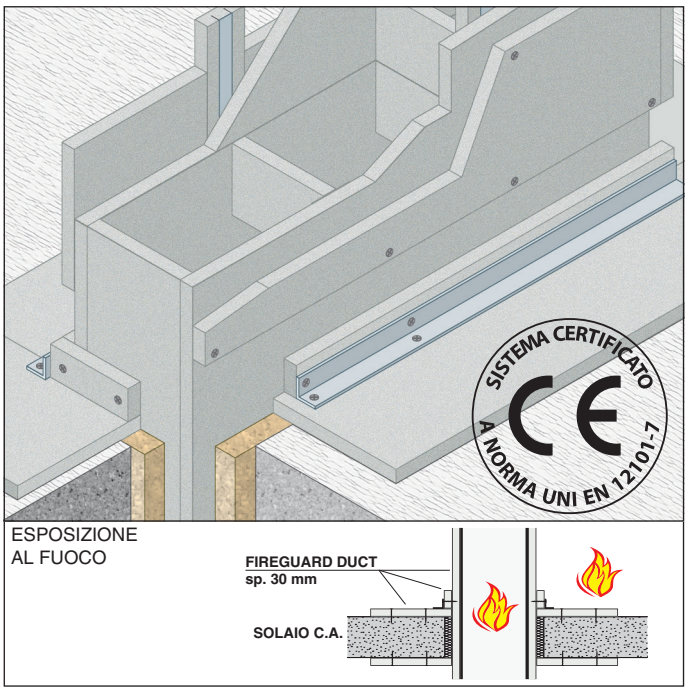


**REAZIONE AL FUOCO: A1**

**RESISTENZA AL FUOCO:**

**EI 120 ($V_e$ i↔o) S 1500 multi**

- **Esposizione al fuoco:** lato interno/esterno
- **Rivestimento protettivo:** lastre FIREGUARD DUCT spessore 1x30 mm
- **Campo di applicazione diretta:** Condotta a 4 lati
  **Dimensioni massime: 1250 x 1000 mm**
  Distanza massima tra i supporti: 5 metri
  Il rapporto tra la distanza tra i supporti e il lato minore non deve superare il valore 8:1
  Pressione di esercizio: -1500/+500 Pa

**Rapporto di classificazione: Applus 13/7092-2931 part. 2**
**Norma di prova: EN 1366-8 - CE EN 12101-7**

**DESCRIZIONE DI CAPITOLATO**

Fornitura e posa in opera di condotte di evacuazione fumi verticali con resistenza al fuoco EI 120 ($V_e$ i↔o) S 1500 multi, realizzate con lastre FIREGUARD® DUCT sp. 30 mm, dim. max 1200x2300 mm, in fibrocemento, esenti da amianto, in classe A1 (incombustibile) di reazione al fuoco in conformità al rapporto di classificazione Applus 13/7092-2931 part. 2. Con marcatura CE EN 12101-7.
Le lastre vanno incollate con colla FIREGUARD GLUE e fissate con viti autoperforanti fosfatate Ø 5 mm lungh. 60 mm passo 200 mm. Vanno inseriti longheroni longitudinali (90x30 mm) rinforzati con profili metallici a “U” (40x20x0,55 mm) passo 416 mm max.
I giunti delle lastre saranno rivestiti con striscie di FIREGUARD® DUCT spessore 30 mm e larghezza 300 mm, fissate con viti autoperforanti fosfatate Ø 5 mm lungh. 60 mm a passo 250 mm e incollate con colla FIREGUARD GLUE. In corrispondenza del giunto verranno inseriti distanziali di larghezza 150 mm in corrispondenza dei longheroni. Negli attraversamenti dei solai il rivestimento sarà fissato al solaio mediante un profilo a “L” dimensioni 40x40x5 mm, posto lungo i lati più lunghi della condotta.

**GLOBAL BUILDING S.r.l. · Socio Unico**
Via L. Galvani, 2 · 31027 Spresiano (TV)
P.IVA 03505060263 · T +39 0422 892728
**info@globalbuilding.it · www.globalbuilding.it**

## PARTICOLARI COSTRUTTIVI — Dimensioni massime 1250 x 1000 mm

### CONDOTTA

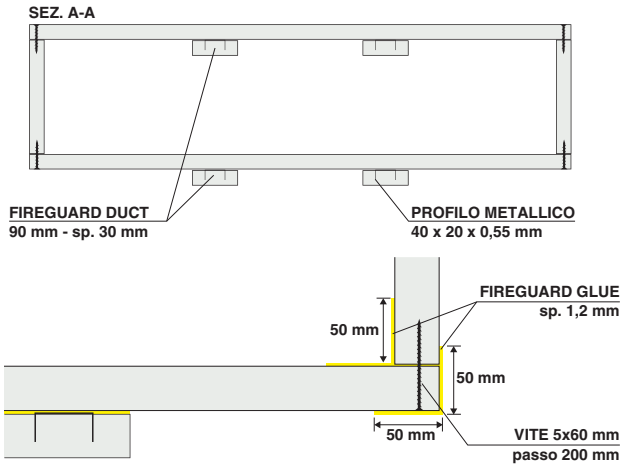


### GIUNTI CONDOTTA

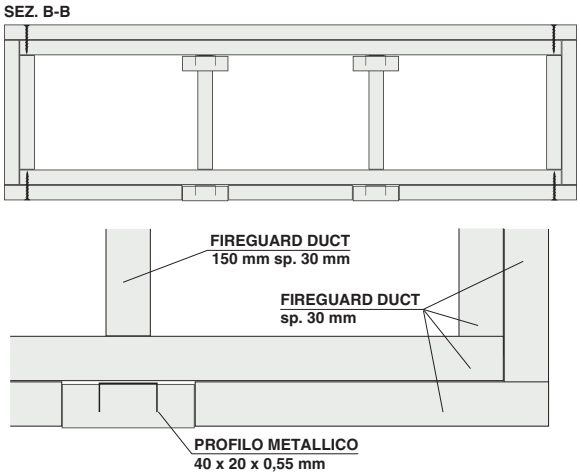


### SUPPORTO CONDOTTA

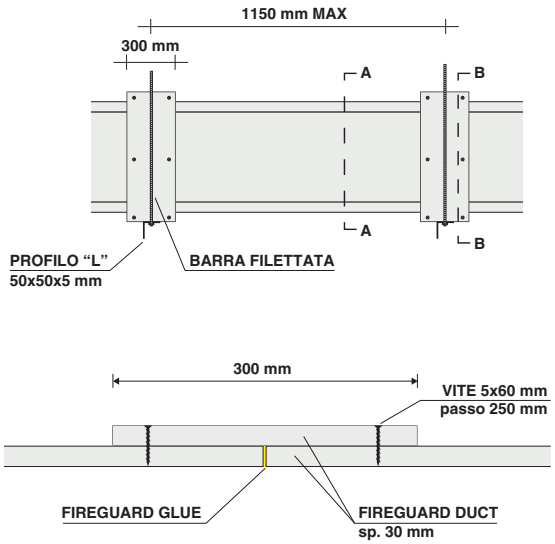


### ATTRAVERSAMENTO ORIZZONTALE

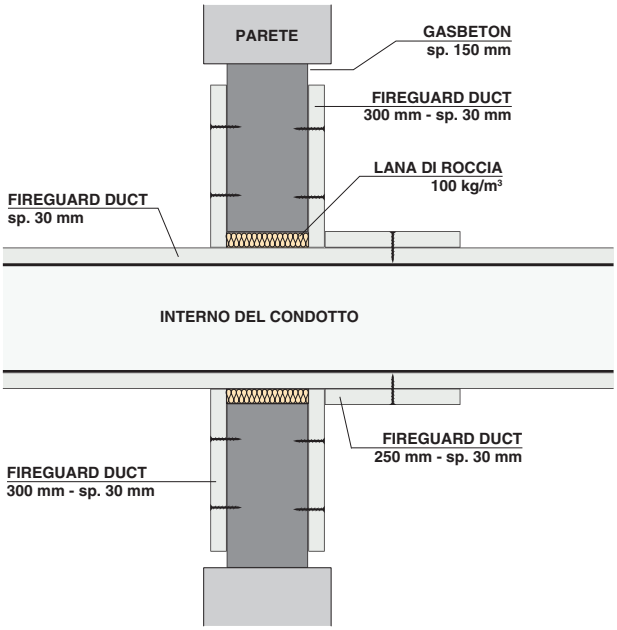


### ATTRAVERSAMENTO VERTICALE

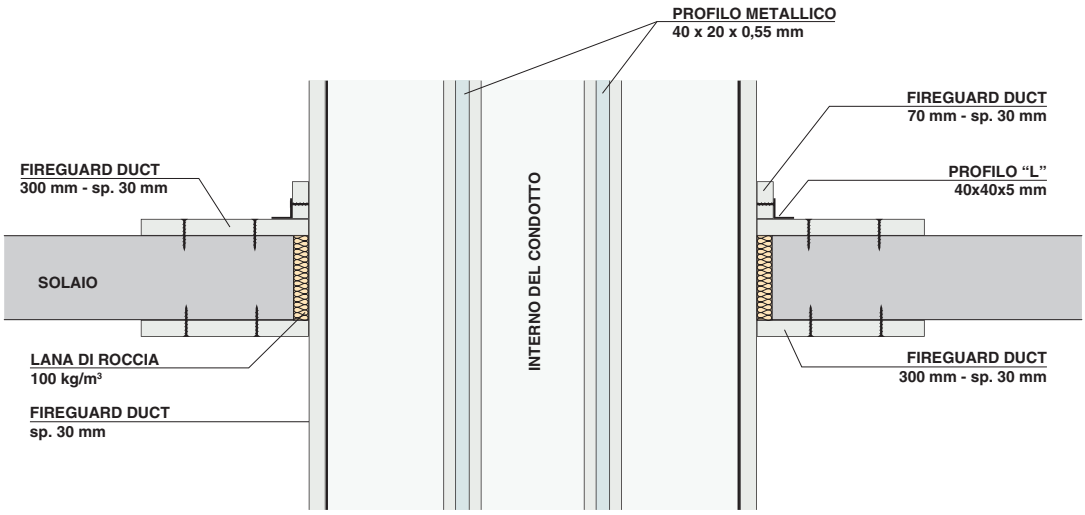


**GLOBAL BUILDING S.r.l. · Socio Unico**
Via L. Galvani, 2 · 31027 Spresiano (TV)
P.IVA 03505060263 · T +39 0422 892728
**info@globalbuilding.it · www.globalbuilding.it**