CONDOTTE EVACUAZIONE FUMI ORIZZONTALI — lastre "FIREGUARD© 45"

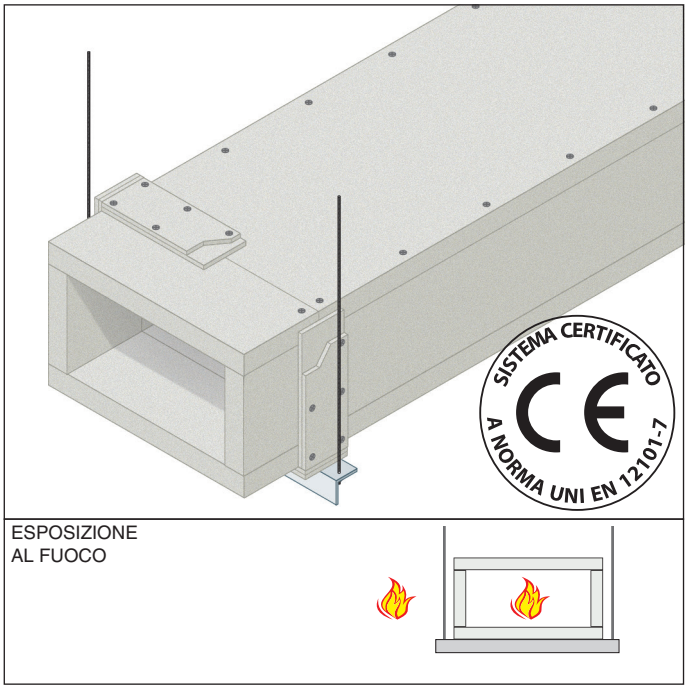

REAZIONE AL FUOCO: A1

RESISTENZA AL FUOCO:

EI 120 (h_o i↔o) 500 multi

- **Esposizione al fuoco:** lato interno/esterno
- **Supporto:** traversi a "L" 50x50x5 mm e barre filettate diametro 16 mm
- **Rivestimento protettivo:** lastre FIREGUARD® 45 spessore 1x45 mm
- **Campo di applicazione diretta:** Condotta a 4 lati
  Dimensioni max: 1250 mm (larghezza), 1000 mm (altezza)
  Sollecitazioni massime sui dispositivi di supporto:
  Sollecitazione elastica su tutte le componenti orientate verticalmente per t ≤ 60 min: 9 N/mm^2,
  per 60 min < t ≤ 120 min: 6 N/mm^2
  Distanza massima tra i supporti: 1200 mm
  Supporti posizionati in corrispondenza dei giunti
  Pressione di esercizio: -500/+500 Pa

Rapporto di classificazione: Applus 12/4798-1532
Norma di prova: EN 1366-8

DESCRIZIONE DI CAPITOLATO

Fornitura e posa in opera di condotte di evecuazione fumi orizzontali con resistenza al fuoco EI 120 (h_o i↔o) 500 multi realizzate con lastre FIREGUARD® 45 spessore 45 mm, dimensioni massime 1200x2000 mm, costituite da silicati di calcio, esenti da amianto, omologate in classe A1 (incombustibile) di reazione al fuoco in conformità al rapporto di classificazione Applus 12/4798-1532. Le lastre saranno incollate con colla FIREGUARD GLUE e fissate con viti autoperforanti fosfatate diametro 5,0 mm lunghezza 90 mm a passo 200 mm.

I giunti delle lastre saranno rivestiti con striscie di FIREGUARD® S spessore 2x9 mm e larghezza 100 mm, fissate con viti autoperforanti fosfatate diametro 4,2 mm lunghezza 41 mm a passo 100 mm e incollate con colla FIREGUARD GLUE. Il rivestimento sarà appoggiato ad un profilo a "L" dimensioni 50x50x5 mm, posto in corrispondenza dei giunti ad interasse 1200 mm e fissato al solaio con barre filettate diametro 16 mm.

GLOBAL BUILDING S.r.l. · Socio Unico
Via L. Galvani, 2 · 31027 Spresiano (TV)
P.IVA 03505060263 · T +39 0422 892728
info@globalbuilding.it · www.globalbuilding.it

PARTICOLARI COSTRUTTIVI — Dimensioni massime 1250 x 1000 mm

CONDOTTA

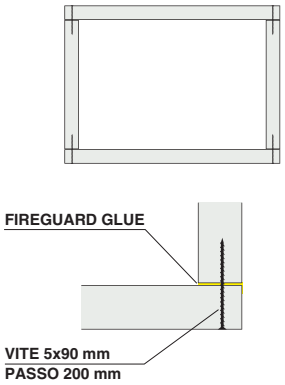

GIUNTI CONDOTTA

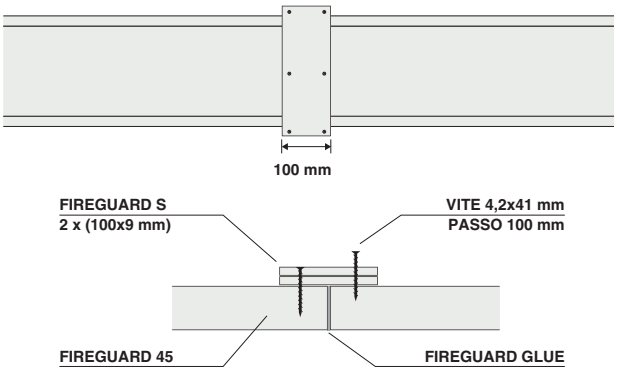

SUPPORTO CONDOTTA

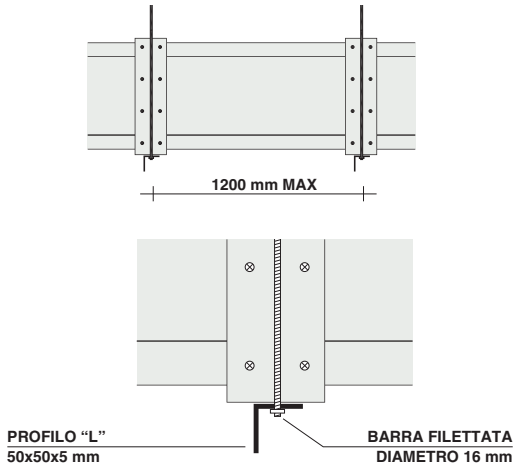

RACCORDO A “T” E CURVA CONDOTTA

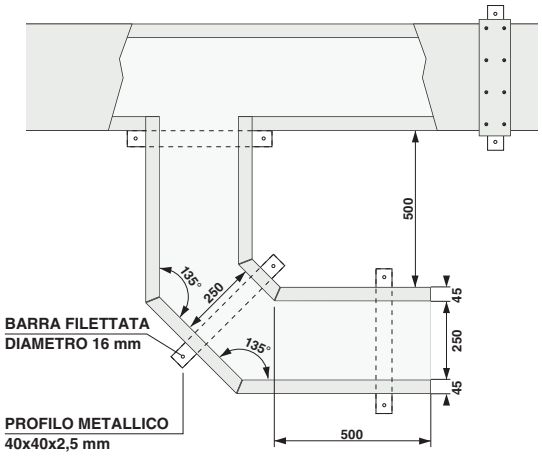

ATTRAVERSAMENTO VERTICALE

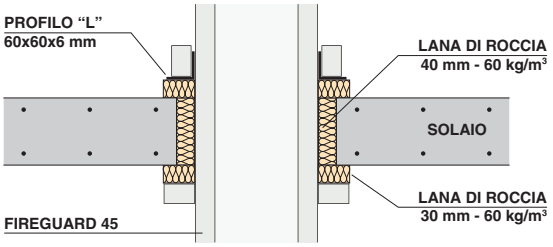

ATTRAVERSAMENTO ORIZZONTALE

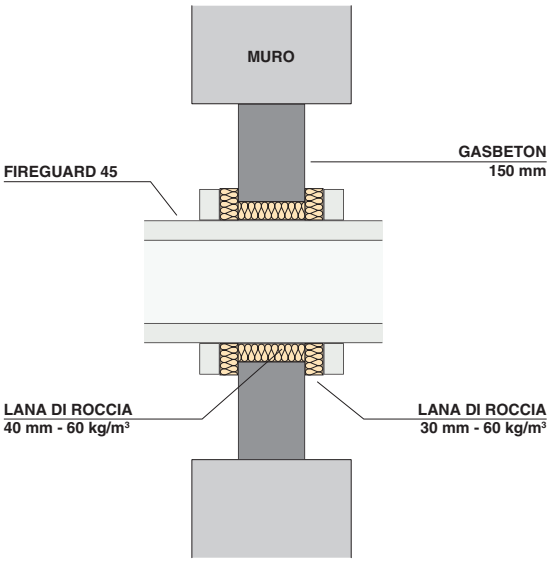

GLOBAL BUILDING S.r.l. · Socio Unico
Via L. Galvani, 2 · 31027 Spresiano (TV)
P.IVA 03505060263 · T +39 0422 892728
info@globalbuilding.it · www.globalbuilding.it