CONDOTTE EVACUAZIONE FUMI ORIZZONTALI — lastre "FIREGUARD© 45"

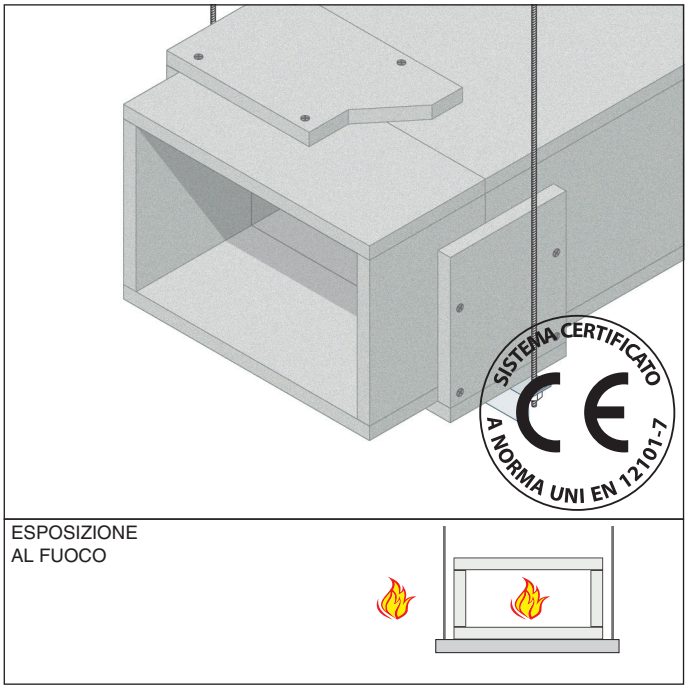

REAZIONE AL FUOCO: A1

RESISTENZA AL FUOCO:

EI 90 (h_o i↔o) 1500 multi / S 500 multi
EI 60 (h_o i↔o) S 1500 multi

- **Esposizione al fuoco:** lato interno/esterno
- **Supporto:** traversi a "L" 50x50x5 mm e barre filettate Ø 16 mm
- **Rivestimento protettivo:** lastre FIREGUARD® 45 sp. 1x45 mm
- **Campo di applicazione diretta:** Condotta a 4 lati
  Dimensioni max: 1250 mm (larghezza), 1000 mm (altezza)
  Sollecitazioni massime sui dispositivi di supporto:
  Sollecitazione elastica su tutte le componenti orientate verticalmente per t ≤ 60 min : 9 N/mm^2,
  per 60 min < t ≤ 120 min : 6 N/mm^2
  Distanza massima tra i supporti: 1200 mm
  Supporti posizionati in corrispondenza dei giunti
  Pressione di esercizio: -1500/+500 Pa

Rapporto di classificazione: PK4-01-12-001-A-1
Norma di prova: EN 1366-8

Descrizione di capitolato

Fornitura e posa in opera di condotte di evacuazione fumi orizzontali con resistenza al fuoco EI 90 (h_o i↔o) 1500 multi / S 500 multi e EI 60 (h_o i↔o) S 1500 multi realizzate con lastre FIREGUARD® 45 sp. 45 mm, dimensioni massime 1200x2000 mm, costituite da silicati di calcio, esenti da amianto, omologate in classe A1 (incombustibile) di reazione al fuoco in conformità al rapporto di classificazione PK4-01-12-001-A-1.
Le lastre saranno incollate con colla FIREGUARD GLUE e fissate con viti autoperforanti fosfatate diam. 5,0 mm lunghezza 90 mm a passo 200 mm. I giunti delle lastre saranno rivestiti con striscie di FIREGUARD® S spessore 2x9 mm e larghezza 100 mm, fissate con viti autoperforanti fosfatate diametro 4,2 mm lunghezza 41 mm a passo 100 mm e incollate con colla FIREGUARD GLUE. Il rivestimento sarà appoggiato ad un profilo a "L" dim. 50x50x5 mm, posto in corrispondenza dei giunti ad interasse 1200 mm e fissato al solaio con barre filettate diametro 16 mm.

GLOBAL BUILDING S.r.l. · Socio Unico
Via L. Galvani, 2 · 31027 Spresiano (TV)
P.IVA 03505060263 · T +39 0422 892728
info@globalbuilding.it · www.globalbuilding.it

PARTICOLARI COSTRUTTIVI — Dimensioni massime 1250 x 1000 mm

CONDOTTA

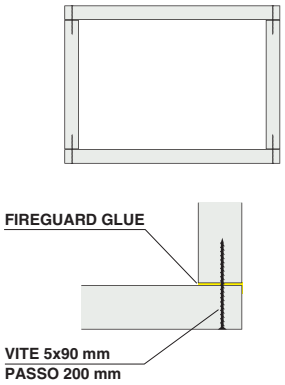

GIUNTI CONDOTTA

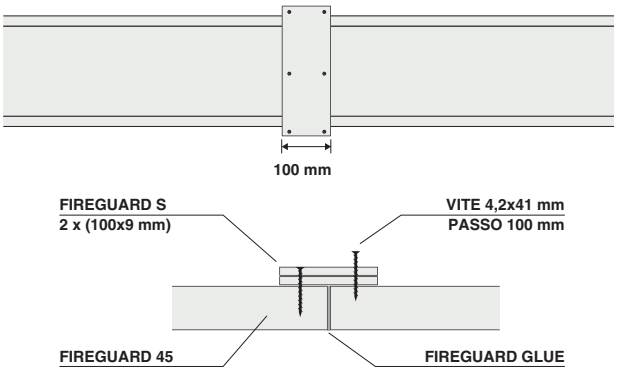

SUPPORTO CONDOTTA

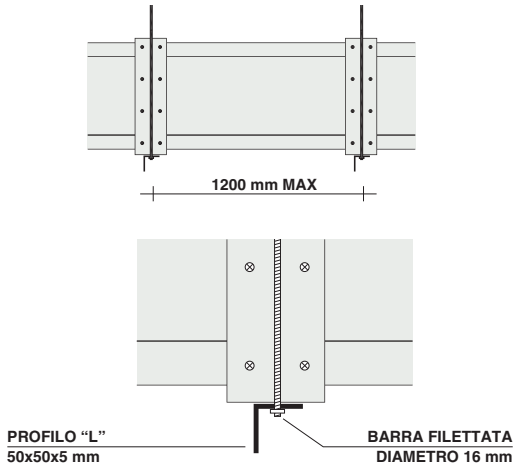

RACCORDO A “T” E CURVA CONDOTTA

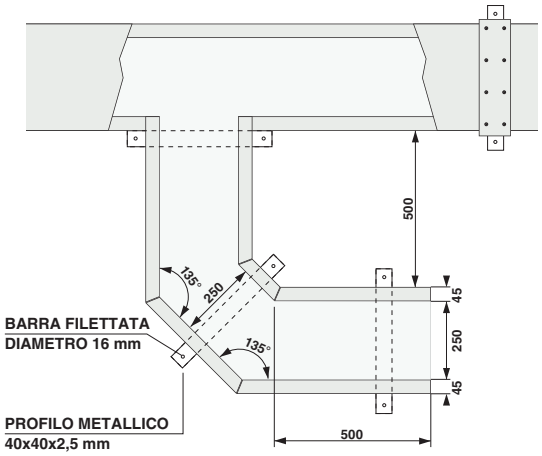

ATTRAVERSAMENTO VERTICALE

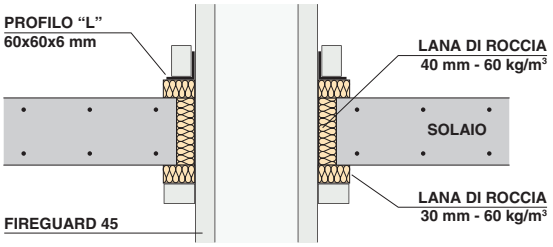

ATTRAVERSAMENTO ORIZZONTALE

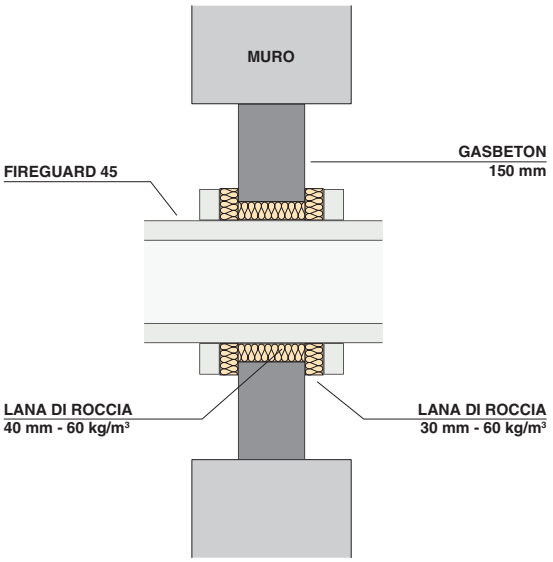

GLOBAL BUILDING S.r.l. · Socio Unico
Via L. Galvani, 2 · 31027 Spresiano (TV)
P.IVA 03505060263 · T +39 0422 892728
info@globalbuilding.it · www.globalbuilding.it