CONDOTTE EVACUAZIONE FUMI VERTICALI

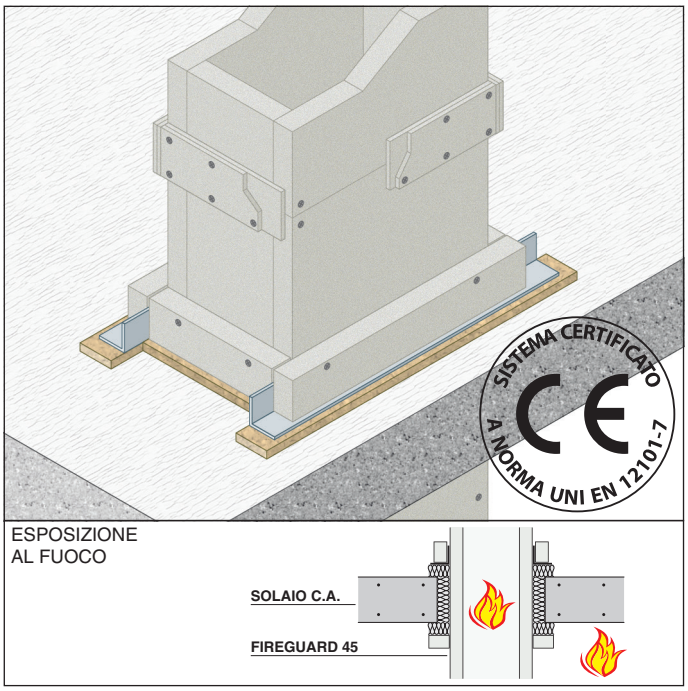

REAZIONE AL FUOCO: A1

RESISTENZA AL FUOCO:

EI 90 (V_e i↔o) 1500 multi / S 500 multi
EI 60 (V_e i↔o) S 1500 multi

- **Esposizione al fuoco:** lato interno/esterno
- **Supporto:** profili a L 60x60x6 mm
- **Rivestimento protettivo:** lastre FIREGUARD® 45 spessore 1x45 mm
- **Campo di applicazione diretta:** Condotta a 4 lati
  Dimensioni max: 1250 mm (larghezza), 1000 mm (altezza)
  Distanza massima tra i supporti: 5 metri
  Il rapporto tra la distanza tra i supporti e il lato minore non deve superare il valore 8:1
  Pressione di esercizio: -1500/+500 Pa

Rapporto di classificazione: PK4-01-12-001-A-1
Norma di prova: EN 1366-8

DESCRIZIONE DI CAPITOLATO

Fornitura e posa in opera di condotte di evacuazione fumi verticali con resistenza al fuoco EI 90 (V_e i↔o) 1500 multi / S 500 multi e EI 60 (V_e i↔o) S 1500 multi realizzate con lastre FIREGUARD® 45, spessore 45 mm, dimensioni massime 1200x2000 mm, costituite da silicati di calcio, esenti da amianto, omologate in classe A1 (incombustibile) di reazione al fuoco in conformità al rapporto di classificazione PK4-01-12-001-A-1.
Le lastre saranno incollate con colla FIREGUARD GLUE e fissate con viti autoperforanti fosfatate diametro 5,0 mm lung. 90 mm a passo 200 mm.
I giunti delle lastre saranno rivestiti con striscie di FIREGUARD® S spessore 2x9 mm e larghezza 100 mm, fissate con viti autoperforanti fosfatate diametro 4,2 mm lunghezza 41 mm a passo 100 mm e incollate con colla FIREGUARD GLUE. Il rivestimento sarà fissato al solaio mediante un profilo a “L” dimensioni 60x60x6 mm, posto lungo i lati più lunghi della condotta, con interposizione di uno strato di lana di roccia spess. 30 mm tra il solaio ed il profilo a “L”.

GLOBAL BUILDING S.r.l. · Socio Unico
Via L. Galvani, 2 · 31027 Spresiano (TV)
P.IVA 03505060263 · T +39 0422 892728
info@globalbuilding.it · www.globalbuilding.it

PARTICOLARI COSTRUTTIVI — Dimensioni massime 1250 x 1000 mm

CONDOTTA

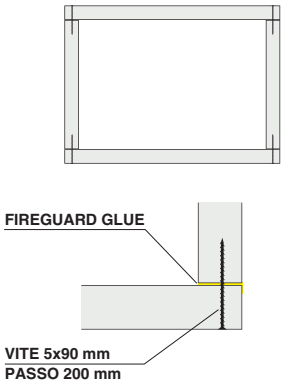

GIUNTI CONDOTTA

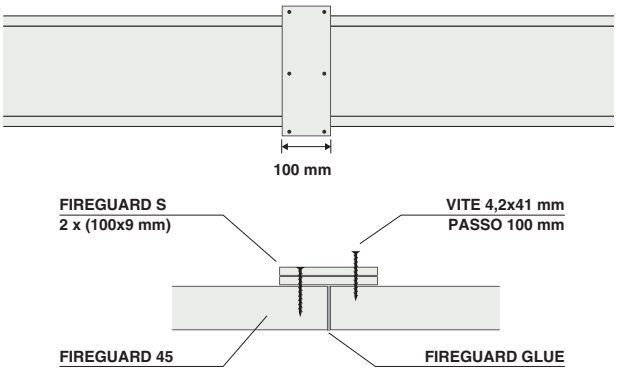

SUPPORTO CONDOTTA

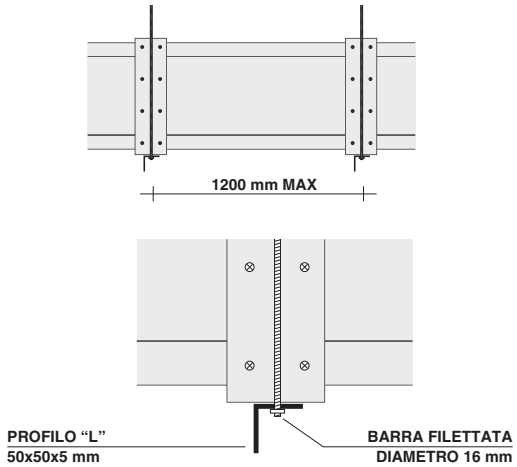

RACCORDO A “T” E CURVA CONDOTTA

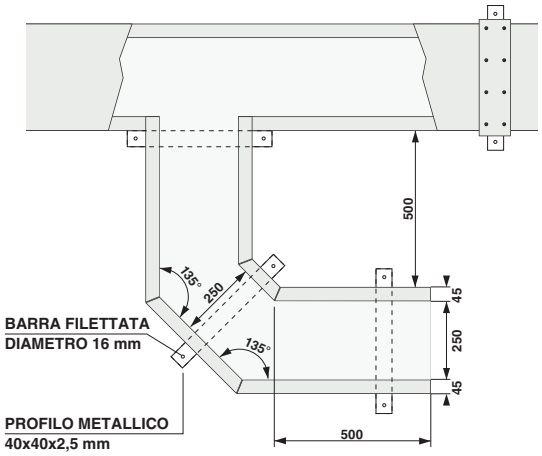

ATTRAVERSAMENTO VERTICALE

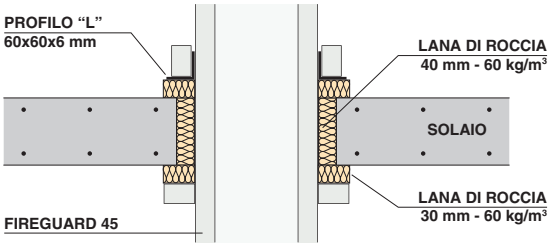

ATTRAVERSAMENTO ORIZZONTALE

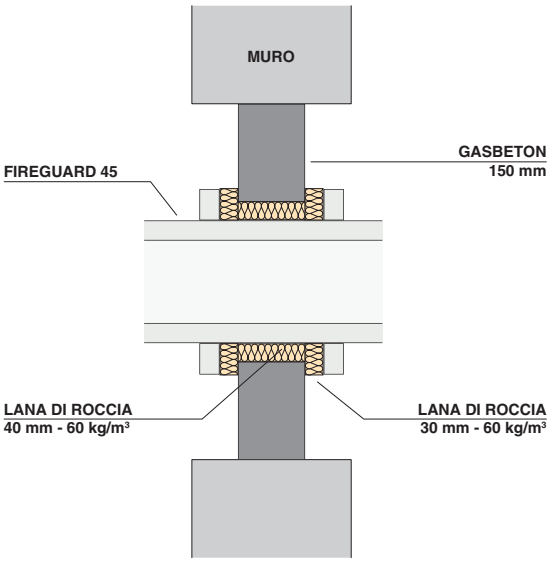

GLOBAL BUILDING S.r.l. · Socio Unico
Via L. Galvani, 2 · 31027 Spresiano (TV)
P.IVA 03505060263 · T +39 0422 892728
info@globalbuilding.it · www.globalbuilding.it