CANALIZZAZIONE DI SERVIZIO - FUOCO ESTERNO E INTERNO

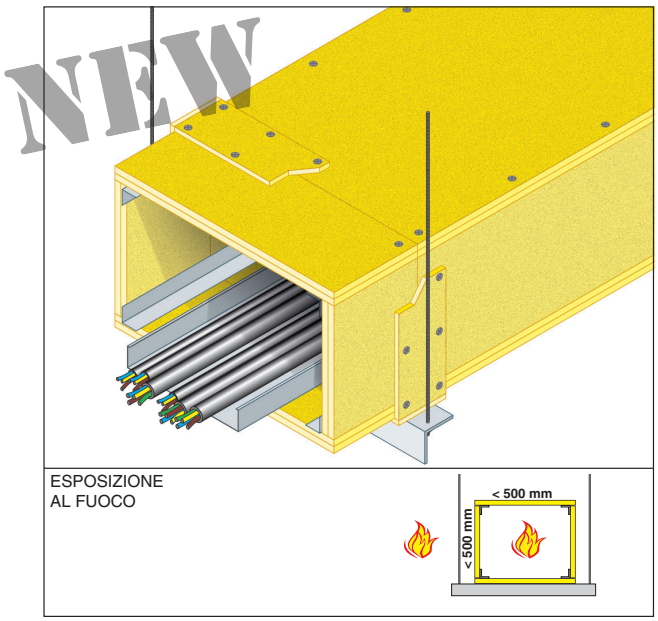

REAZIONE AL FUOCO: A1

RESISTENZA AL FUOCO: EI 60 (h_o i→o)
EI 120 (h_o i←o)

Dimensioni massime 500 x 500 mm

- **Esposizione al fuoco:** lato esterno ed interno
- **Supporto:** traversi a "L" 60x60x4 mm e barre filettate diametro 14 mm
- **Rivestimento protettivo:** lastre FIREGUARD® 13 spessore 2x12,7 mm
- **Campo di applicazione diretta:** applicabile a canalizzazioni attraversanti pareti con spessore maggiore o uguale a 25 cm e massa volumica maggiore o uguale a 900 kg/m³
  Dimensioni massime (larghezza x altezza): 500 x 500 mm
  Applicabile sino ad un carico massimo di 4 kg/m
  Distanza massima tra i supporti: 1100 mm

Rapporto di classificazione: I.G. 290044/3368FR
e Fascicolo Tecnico 399953 e 443642
Norma di prova: EN 1366-5

DESCRIZIONE DI CAPITOLATO

Fornitura e posa in opera di protezione di canalizzazioni di servizio orizzontali con resistenza al fuoco EI 120 (h_o i←o) e EI 60 (h_o i→o) realizzate con due lastre FIREGUARD® 13, spessore 2x12,7 mm, costituite da silicati e solfati di calcio, esenti da amianto, prodotte per laminazione con controllo dell'essiccazione in stabilimento, in classe A1 (incombustibile) di reazione al fuoco, in conformità al rapporto di classificazione I.G. 290044/3368FR e Fascicolo Tecnico 399953 e 443642.
Le lastre saranno incollate con colla FIREGUARD-GLUE fissate con viti autoperforanti fosfatate diam. 3,5 mm lunghezza 35 mm, passo 250 mm ad una orditura di sostegno composta da profili orizzontali ad "L" dimensioni 30x30x0,6 mm posti lungo tutti gli angoli tra le pareti della canalizzazione. I giunti delle lastre verticali saranno rivestiti con una striscia di FIREGUARD® S spessore 1x8 mm e larghezza 100 mm sui 4 lati, fissata con viti autoperforanti fosfatate diametro 3,5 mm lunghezza 35 mm a passo 250 mm e incollata con colla FIREGUARD GLUE. Il rivestimento sarà appoggiato ad un profilo a "L" dimensioni 60x60x4 mm, posto ad interasse di 1100 mm, fissato al solaio con barre filettate diametro 14 mm. È possibile dotare il condotto di pannello d'ispezione sul lato superiore, inferiore e laterale, larghezza massima 600 mm.

PARTICOLARI COSTRUTTIVI - 500 x 500 mm

SEZIONE TRASVERSALE

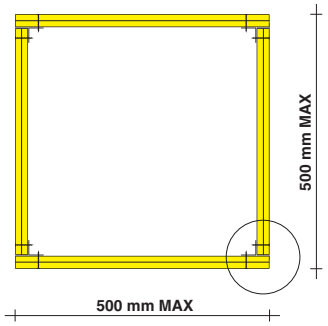

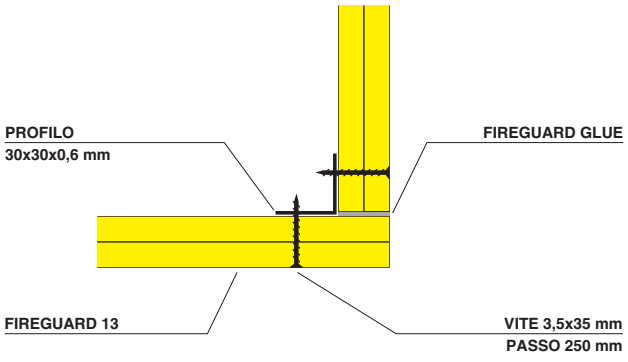

SEZIONE LONGITUDINALE

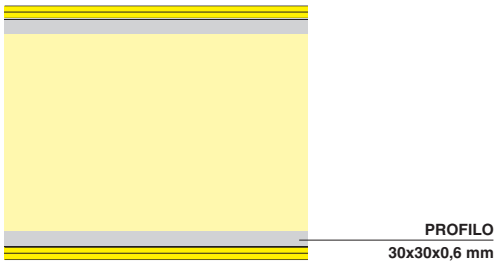

GLOBAL BUILDING S.r.l. · Socio Unico
Via L. Galvani, 2 · 31027 Spresiano (TV)
P.IVA 03505060263 · T +39 0422 892728
info@globalbuilding.it · www.globalbuilding.it

PARTICOLARI COSTRUTTIVI

SUPPORTO CANALIZZAZIONE

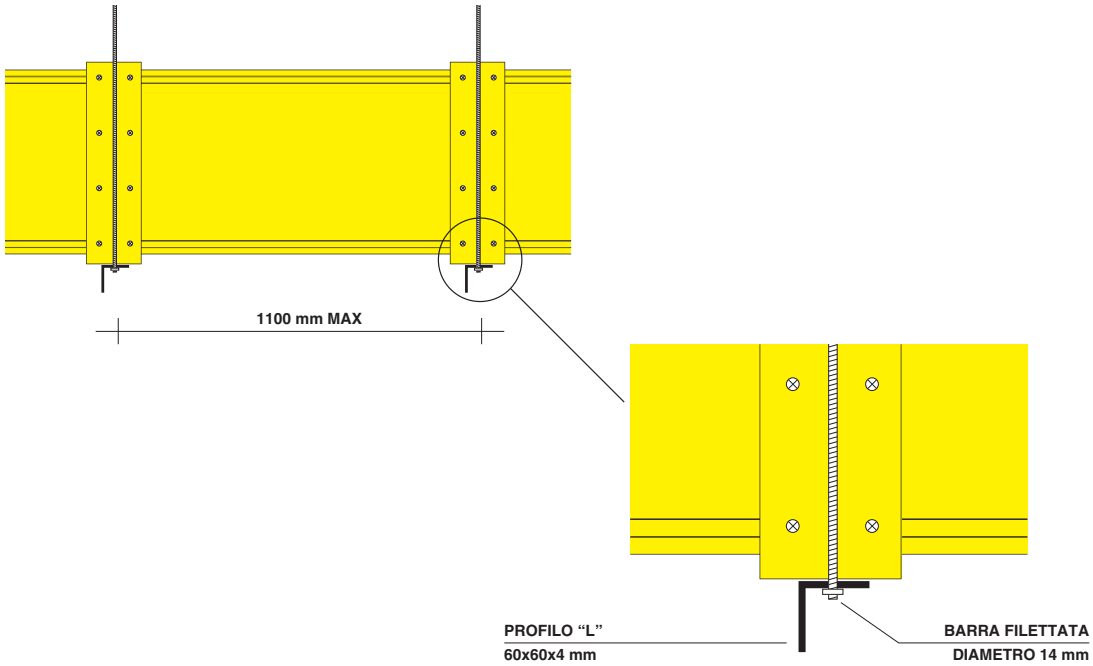

ATTRAVERSAMENTO ORIZZONTALE

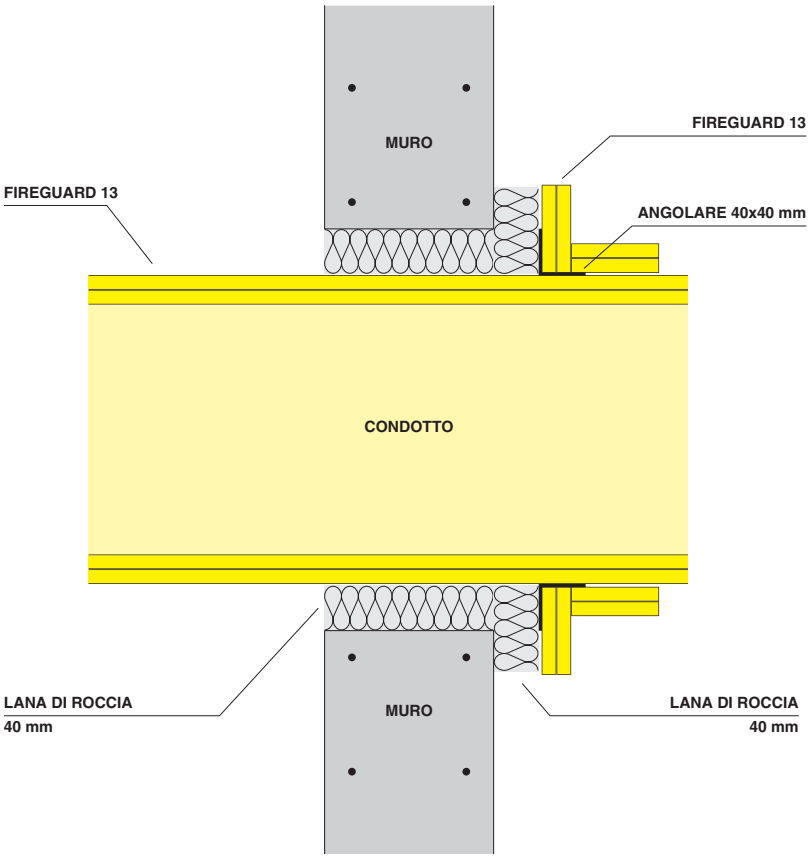

GLOBAL BUILDING S.r.l. · Socio Unico
Via L. Galvani, 2 · 31027 Spresiano (TV)
P.IVA 03505060263 · T +39 0422 892728
info@globalbuilding.it · www.globalbuilding.it

PANNELLI DI ISPEZIONE

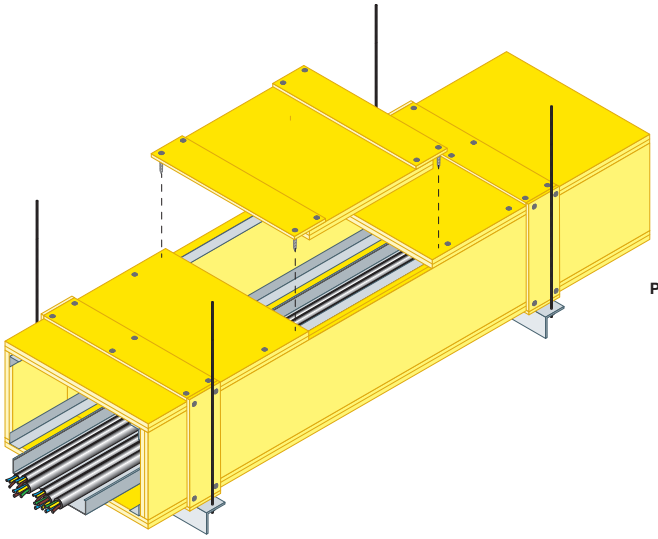

PANNELLO DI ISPEZIONE SUPERIORE

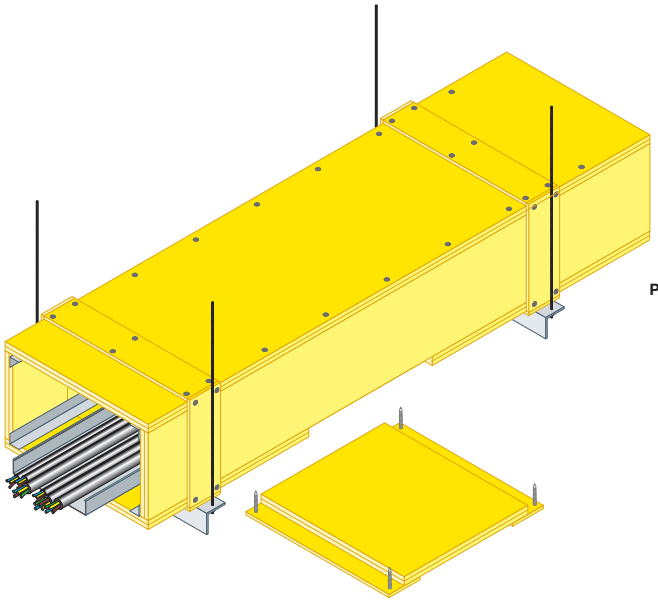

PANNELLO DI ISPEZIONE INFERIORE

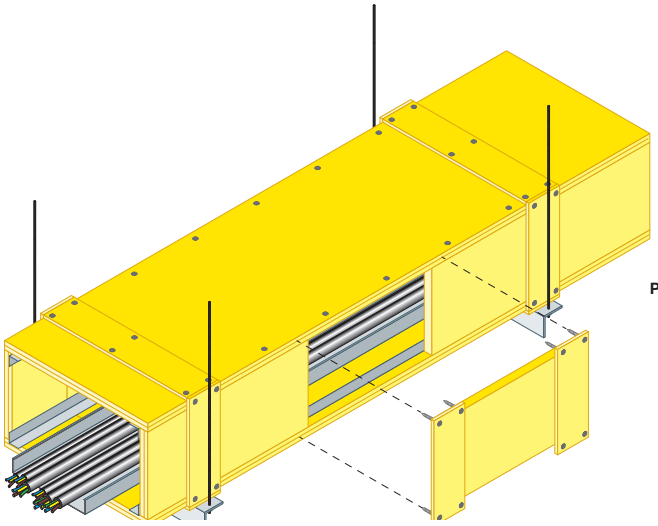

PANNELLO DI ISPEZIONE LATERALE

GLOBAL BUILDING S.r.l. · Socio Unico
Via L. Galvani, 2 · 31027 Spresiano (TV)
P.IVA 03505060263 · T +39 0422 892728
info@globalbuilding.it · www.globalbuilding.it