CANALIZZAZIONE DI SERVIZIO - FUOCO ESTERNO

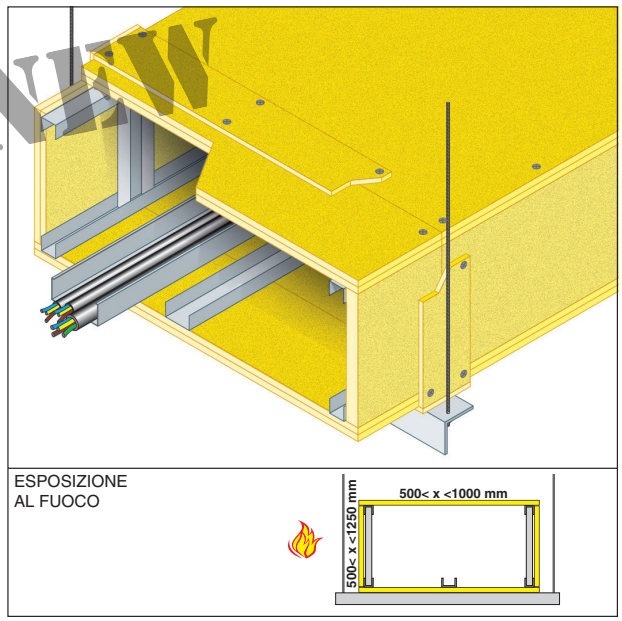

REAZIONE AL FUOCO: A1

RESISTENZA AL FUOCO: EI 120 (h_o i←o)

Dimensioni massime 1250 x 1000 mm

- **Esposizione al fuoco:** lato esterno
- **Supporto:** traversi a "L" 60x60x4 mm e barre filettate diametro 14 mm
- **Rivestimento protettivo:** lastre FIREGUARD® 13 spessore 2x12,7 mm
- **Campo di applicazione diretta:** applicabile a canalizzazioni attraversanti pareti con spessore maggiore o uguale a 25 cm e massa volumica maggiore o uguale a 900 kg/m³
  Dimensioni massime (larghezza x altezza): 1250 x 1000 mm
  Applicabile sino ad un carico massimo di 20 kg/m
  Distanza massima tra i supporti: 1100 mm

Rapporto di classificazione: I.G. 290044/3368FR
e Fascicolo Tecnico 399953
Norma di prova: EN 1366-5

DESCRIZIONE DI CAPITOLATO

Fornitura e posa in opera di protezione di canalizzazioni di servizio orizzontali con resistenza al fuoco EI 120 (h_o i←o) realizzate con due lastre FIREGUARD® 13, spessore 2x12,7 mm, costituite da silicati e solfati di calcio, esenti da amianto, prodotte per laminazione con controllo dell'essiccazione in stabilimento, in classe A1 (incombustibile) di reazione al fuoco, in conformità al rapporto di classificazione I.G. 290044/3368FR e Fascicolo Tecnico 399953.
Le lastre saranno incollate con colla FIREGUARD GLUE e fissate con viti autoperforanti fosfatate diametro 3,5 mm lunghezza 35 mm a passo 250 mm ad una orditura di sostegno composta da guide orizzontali ad "U" dim. 30x27x0,6 mm poste superiormente ed inferiormente lungo le pareti verticali della canalizzazione e montanti a "C" dim. 50x27x0,6 mm posti verticalmente ad interasse 550 mm lungo le pareti verticali della canalizzazione e lungo la linea mediana longitudinale inferiore interna della parete inferiore della canalizzazione.
I giunti delle lastre verticali saranno rivestiti con una striscia di FIREGUARD® S spessore 1x8 mm e larghezza 100 mm sui 4 lati, fissata con viti autoperforanti fosfatate diametro 3,5 mm lunghezza 35 mm a passo 250 mm e incollata con colla FIREGUARD GLUE. Il rivestimento sarà appoggiato ad un profilo a "L" dim. 60x60x4 mm, posto ad interasse di 1100 mm, fissato al solaio con barre filettate diametro 14 mm.
È possibile dotare il condotto di pannello d'ispezione sul lato superiore, inferiore e laterale, larghezza massima 600 mm.

PARTICOLARI COSTRUTTIVI - 1250 x 1000 mm

SEZIONE TRASVERSALE

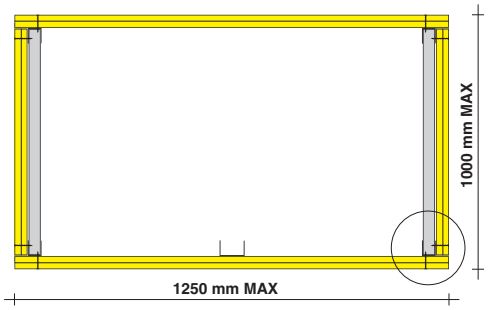

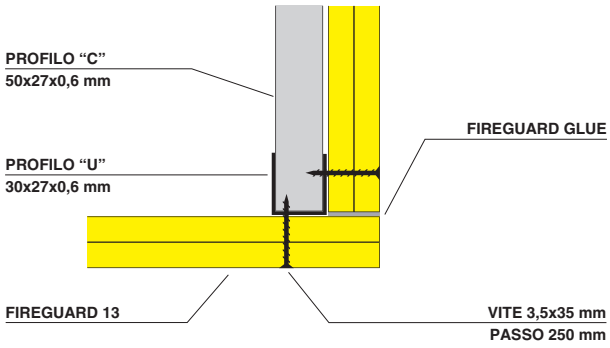

SEZIONE LONGITUDINALE

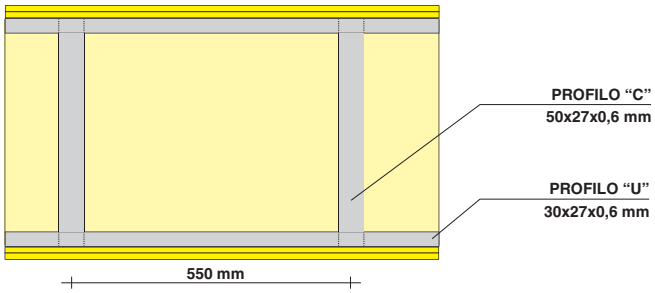

GLOBAL BUILDING S.r.l. · Socio Unico
Via L. Galvani, 2 · 31027 Spresiano (TV)
P.IVA 03505060263 · T +39 0422 892728
info@globalbuilding.it · www.globalbuilding.it

PARTICOLARI COSTRUTTIVI

SUPPORTO CANALIZZAZIONE

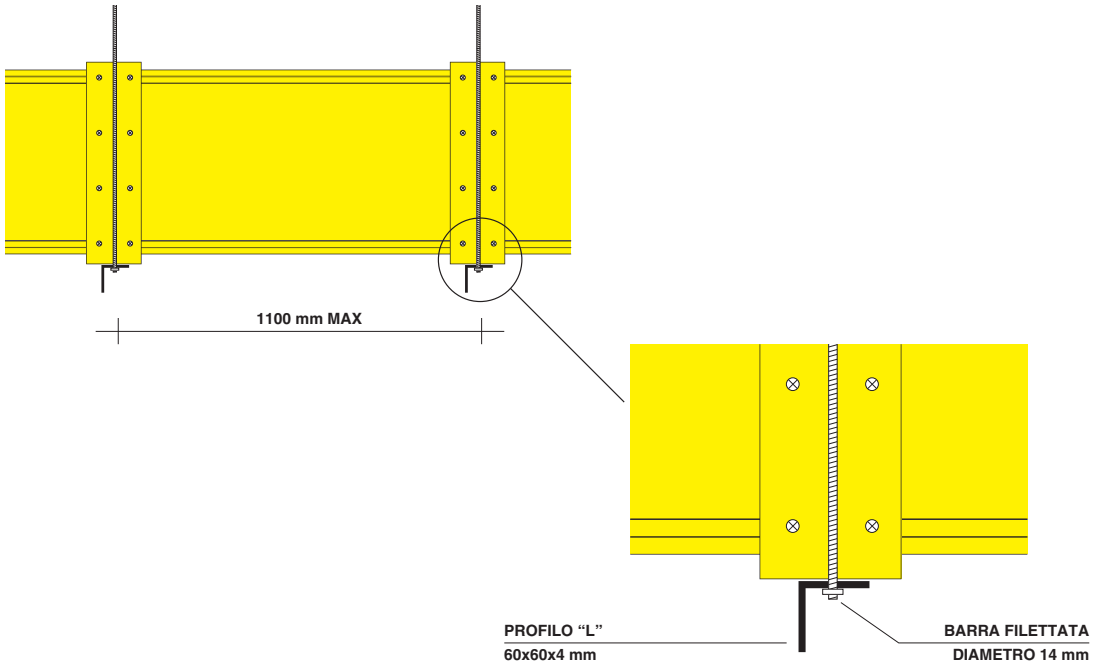

ATTRAVERSAMENTO ORIZZONTALE

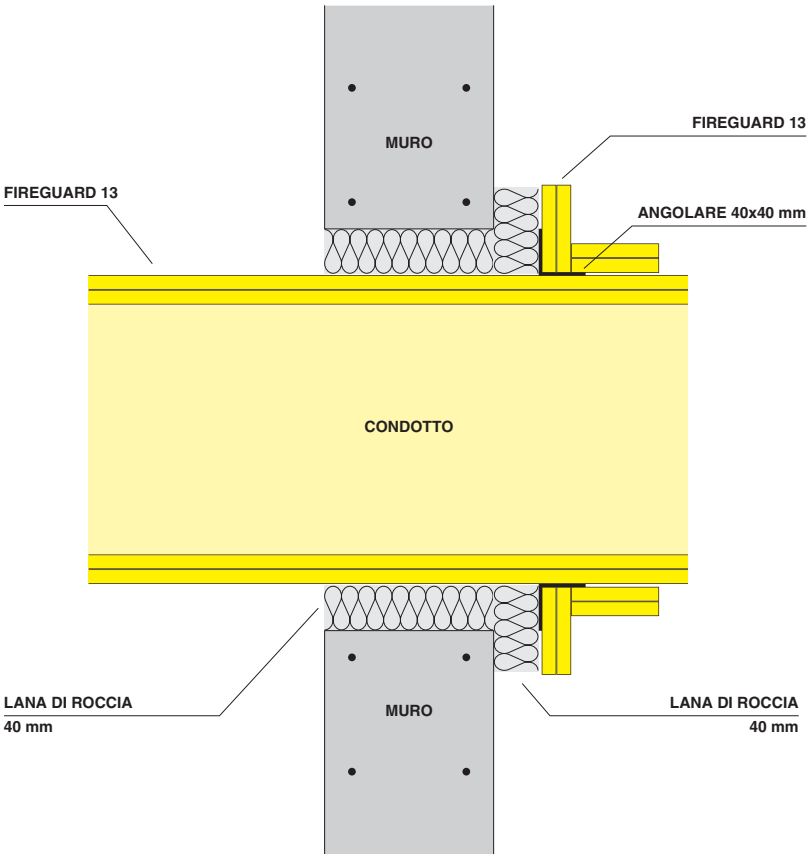

GLOBAL BUILDING S.r.l. · Socio Unico
Via L. Galvani, 2 · 31027 Spresiano (TV)
P.IVA 03505060263 · T +39 0422 892728
info@globalbuilding.it · www.globalbuilding.it

PANNELLI DI ISPEZIONE

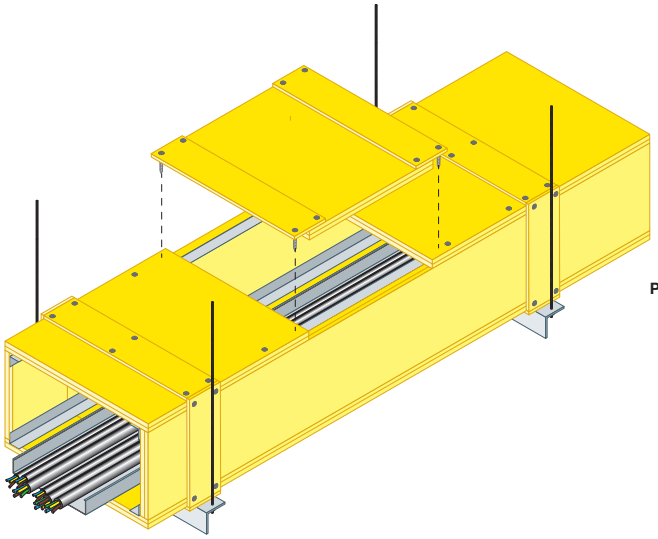

PANNELLO DI ISPEZIONE SUPERIORE

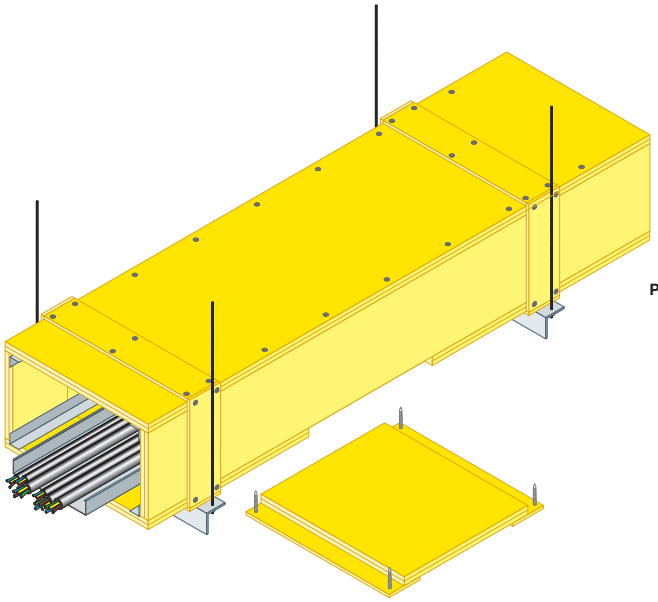

PANNELLO DI ISPEZIONE INFERIORE

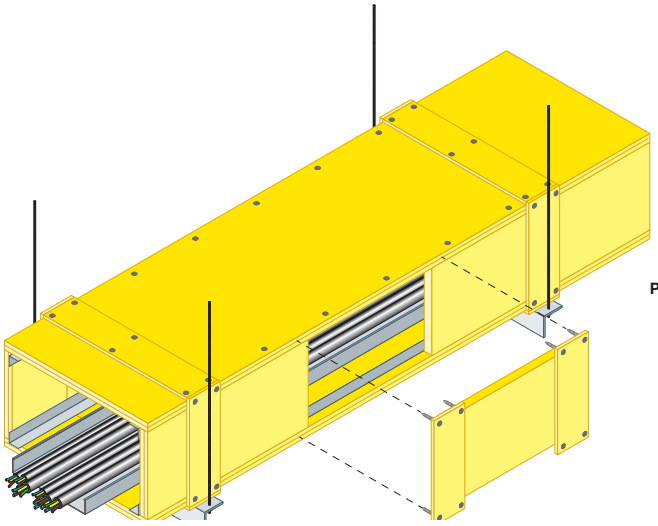

PANNELLO DI ISPEZIONE LATERALE

GLOBAL BUILDING S.r.l. · Socio Unico
Via L. Galvani, 2 · 31027 Spresiano (TV)
P.IVA 03505060263 · T +39 0422 892728
info@globalbuilding.it · www.globalbuilding.it