CURTAIN WALLING
FASCIA DI SEPARAZIONE ORIZZONTALE “SPANDREL”

SOLUZIONE CONFORME RTV 13

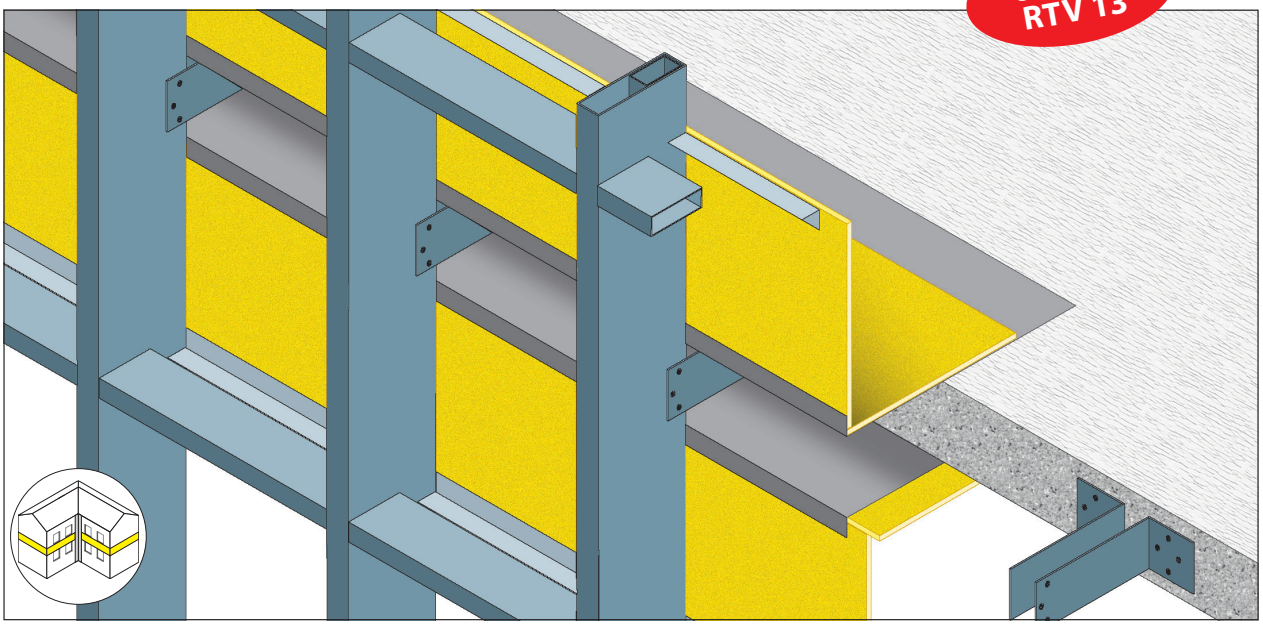

REAZIONE AL FUOCO: A1
RESISTENZA AL FUOCO: E 60 (o→i)

- **Supporto:** facciata in alluminio e solaio spessore ≥ 200 mm, densità ≥ 550 kg/m³
- **Rivestimento protettivo:** - lastre FIREGUARD® S8 spessore 8 mm
- **Fissaggio:** viti 3,5x2,5 mm
- **Altezza:** ≥ 1 metro
- **Posizione rispetto al solaio:** intermedia, superiore, inferiore

Rapporto di classificazione: I.G. 407281
Norma di prova: EN 1364-4

DESCRIZIONE DI CAPITOLATO

Fornitura e posa in opera di fascia di separazione orizzontale per curtain walling con resistenza al fuoco E 60 realizzata con lastre FIREGUARD S8, spessore 8 mm, costituite da silicati a matrice cementizia, esenti da amianto, prodotte in autoclave, in classe A1 (incombustibile) di reazione al fuoco, in conformità al rapporto di classific. I.G. 407281.
La fascia di separazione potrà essere realizzata in posizione superiore, intermedia o inferiore rispetto al solaio.

GLOBAL BUILDING S.r.l. · Socio Unico
Via L. Galvani, 2 · 31027 Spresiano (TV)
P.IVA 03505060263 · T +39 0422 892728
info@globalbuilding.it · www.globalbuilding.it

FASCIA DI SEPARAZIONE ORIZZONTALE

VISTA IN PROSPETTO

POSIZIONE INTERMEDIA

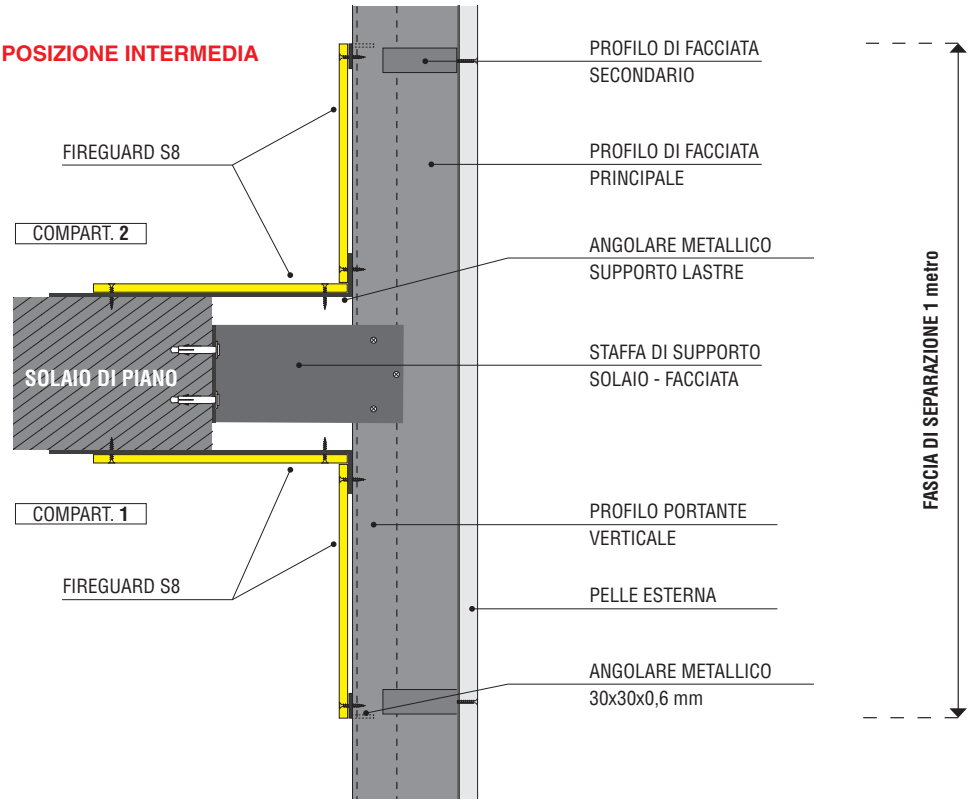

POSIZIONE SUPERIORE

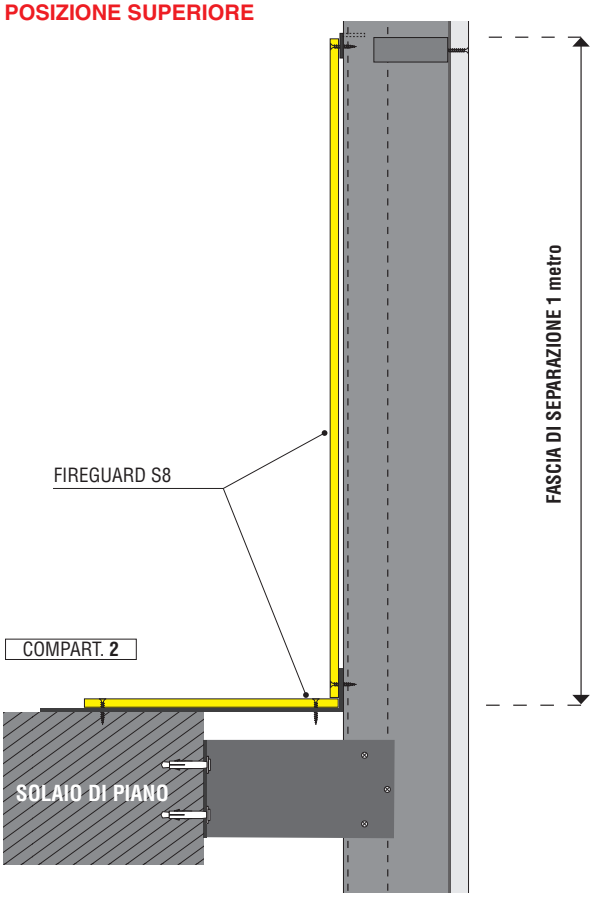

POSIZIONE INFERIORE

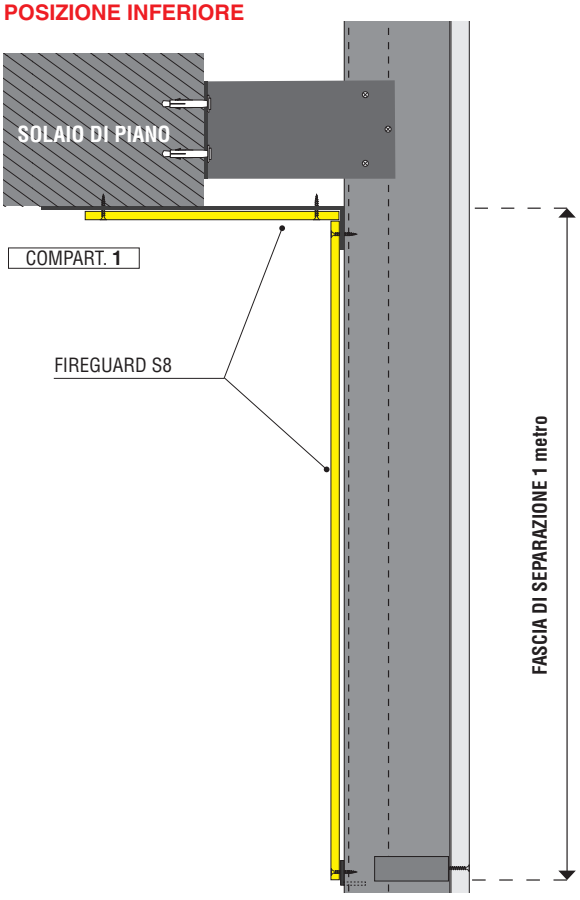

GLOBAL BUILDING S.r.l. · Socio Unico
Via L. Galvani, 2 · 31027 Spresiano (TV)
P.IVA 03505060263 · T +39 0422 892728
info@globalbuilding.it · www.globalbuilding.it